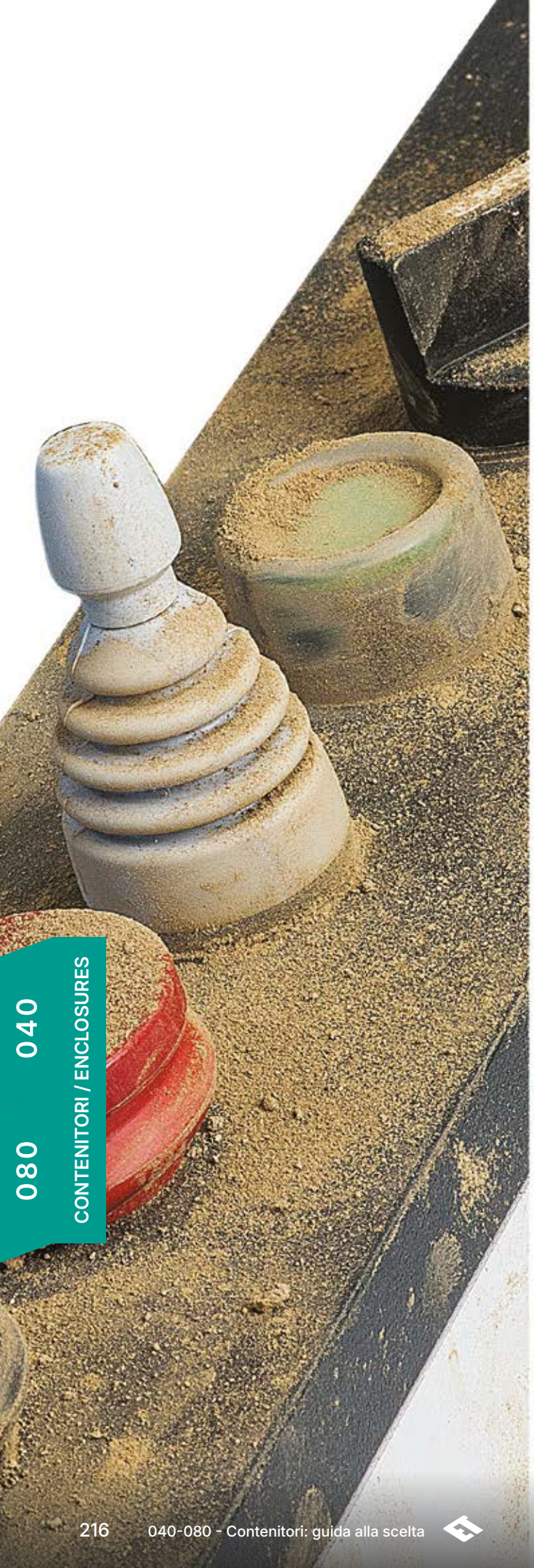


ELFIN

040
080

CONTENITORI:
GUIDA ALLA SCELTA

ENCLOSURES:
SELECTION GUIDE

CONTENITORI: GUIDA ALLA SCELTA
ENCLOSURES: SELECTION GUIDE

COME SCEGLIERE IL CONTENITORE PIÙ ADATTO?

La scelta del contenitore è una fase fondamentale nello sviluppo di qualsiasi applicazione di comando e automazione. Per individuare la soluzione più adatta è necessario valutare alcune variabili principali legate all'installazione e all'utilizzo dell'apparecchiatura:
• condizioni ambientali • materiale del contenitore
• dimensioni disponibili • configurazione e accessori
Analizzando in modo sistematico questi fattori è possibile individuare il contenitore più adatto alle esigenze del progetto.

CONDIZIONI AMBIENTALI

Il primo elemento da considerare è l'ambiente in cui verrà installata l'apparecchiatura. Occorre valutare se il contenitore sarà utilizzato **in ambienti interni o esterni** e se sarà esposto a condizioni particolari quali: **polvere o acqua**, **agenti chimici**, **vibrazioni o sollecitazioni meccaniche**, **temperature elevate o ambienti aggressivi**.
Le applicazioni possono riguardare numerosi settori, tra cui industria alimentare, chimica e farmaceutica, impianti di automazione industriale, applicazioni ferroviarie, navali o agricole, civili o di raccolta dei rifiuti urbani. Per ogni settore di applicazione, New Elfin offre linee di prodotto collaudate e dedicate.

MATERIALI

La gamma New Elfin comprende diverse tipologie di materiali, per adattarsi alle differenti esigenze applicative.
• **Contenitori in alluminio**
Robusti e leggeri, rappresentano la soluzione ideale per applicazioni industriali durevoli e protette.
• **Contenitori in acciaio inox**
Ideali per i contesti più esigenti e soggetti a lavaggi frequenti, come nei settori alimentare, chimico e farmaceutico.
• **Contenitori in materiale termoplastico**
Ricca gamma di soluzioni versatili, in cui leggerezza, resistenza e modularità si coniugano, offrendo soluzioni personalizzabili per ogni tipo di installazione industriale.

DIMENSIONI

Un altro aspetto fondamentale è la definizione dello spazio disponibile per l'installazione del contenitore e dei componenti al suo interno.
È importante verificare in anticipo:
• dimensioni dell'area di installazione
• numero e tipo di operatori da installare
• spazio necessario per cablaggio e componenti interni
Una corretta valutazione delle dimensioni consente di evitare successive modifiche al progetto.

ACCESSORI E CONFIGURAZIONE

La disponibilità di accessori, sistemi di fissaggio e configurazioni dedicate consente di realizzare soluzioni complete e perfettamente integrate nell'impianto.

HOW TO CHOOSE THE RIGHT ENCLOSURE?

Selecting the right enclosure is a key step in the development of any control and automation application. To identify the most suitable solution, several main variables related to the installation and operating conditions of the equipment must be considered:
• environmental conditions • enclosure material
• available dimensions • configuration and accessories
By systematically evaluating these factors, it is possible to identify the enclosure that best meets the requirements of the project.

ENVIRONMENTAL CONDITIONS

The first factor to consider is the environment in which the equipment will be installed. It is important to assess whether the enclosure will be used **indoors or outdoors** and whether it will be exposed to specific conditions such as **dust or water**, **chemicals**, **vibrations or mechanical stress**, **high temperatures or aggressive environments**.
Applications may involve a wide range of sectors, including the food, chemical and pharmaceutical industries, industrial automation systems, railway, marine or agricultural applications, as well as civil installations or urban waste collection systems. For each application sector, New Elfin offers proven and dedicated product lines.

MATERIALS

The New Elfin range includes different types of materials designed to meet a wide variety of application requirements.
• **Aluminum enclosures**
Robust and lightweight, they represent the ideal solution for durable and well-protected industrial applications.
• **Stainless steel enclosures**
Ideal for the most demanding environments and for applications subject to frequent washing, such as in the food, chemical and pharmaceutical industries.
• **Thermoplastic enclosures**
A wide range of versatile solutions combining lightness, strength and modularity, offering customizable options for every type of industrial installation.

DIMENSIONS

Another key aspect is defining the available space for the installation of the enclosure and its internal components.
It is important to verify in advance:
• the dimensions of the installation area
• the number and type of operators to be installed
• the space required for wiring and internal components
A correct evaluation of the dimensions helps avoid modifications to the project at a later stage.

ACCESSORIES AND CONFIGURATION

The availability of accessories, mounting systems and dedicated configurations makes it possible to create complete solutions perfectly integrated into the installation.

MATERIALI
MATERIALS



CONTENITORI IN ALLUMINIO

Robusti, affidabili, pronti a ogni sfida.

Leggeri e robusti, sono la soluzione ideale per applicazioni industriali durevoli e protette. Realizzati in alluminio pressofuso e verniciato a polvere, questi contenitori uniscono leggerezza, resistenza meccanica e protezione contro corrosione e agenti atmosferici, risultando adatti a una vasta gamma di applicazioni.



ALUMINUM ENCLOSURES

Robust, reliable, ready for any challenge.

Lightweight yet strong, they represent the ideal solution for durable and well-protected industrial applications. Made of die-cast aluminum with powder coating, these enclosures combine lightness, mechanical strength and protection against corrosion and weathering, making them suitable for a wide range of applications.

CONTENITORI IN ACCIAIO INOX

Prestazioni superiori per i contesti più esigenti.

I contenitori in acciaio inox New Elfin nascono dall'analisi delle applicazioni più impegnative, dove igiene, resistenza e durata sono fondamentali. La finitura lucida ne esalta il design e ne facilita la pulizia, rendendoli adatti ai settori più esigenti, come quelli alimentare, farmaceutico e chimico.
Progettati per resistere a corrosione, agenti chimici e sbalzi termici, mantengono le loro proprietà nel tempo. L'acciaio inox garantisce inoltre una buona robustezza meccanica e, grazie alla sua totale riciclabilità, rappresenta una scelta ecosostenibile.



STAINLESS STEEL ENCLOSURES

Superior performances for the most demanding environments.

New Elfin stainless steel enclosures are designed for demanding applications where hygiene, strength and durability are essential. Their polished finish enhances the design and simplifies cleaning, making them suitable for sectors such as food, pharmaceutical and chemical industries. Designed to withstand corrosion, chemical agents and temperature variations, they maintain their properties over time. Stainless steel also provides good mechanical strength and, thanks to its full recyclability, represents an environmentally sustainable choice.

CONTENITORI IN TERMOPLASTICO

Una ricca gamma di soluzioni per ogni applicazione.

Realizzati con materiali termoplastici di qualità, uniscono leggerezza, resistenza e modularità, offrendo soluzioni personalizzabili per ogni tipo di installazione industriale.
Disponibili in diverse forme e dimensioni, includono versioni con coperchi trasparenti, operatori integrati e opzioni di foratura personalizzabili, permettendo di creare anche piccoli quadri per automazione con il supporto del nostro ufficio tecnico. Il materiale di costruzione rende questa gamma naturalmente isolata elettricamente.



THERMOPLASTIC ENCLOSURES

A wide range of solutions for every application.

Manufactured from high-quality thermoplastic materials, these enclosures combine lightness, strength and modularity, offering customizable solutions for every type of industrial installation.
Available in different shapes and sizes, they include versions with transparent lids, integrated operators and customisable drilling options. They also allow the creation of small automation control units with the support of our technical department. The construction material naturally provides electrical insulation.

CRITERI DI SCELTA DEL PRODOTTO
PRODUCT SELECTING METHOD

TROVARE LA SOLUZIONE PIÙ ADATTA

Nel momento in cui si sceglie il prodotto da utilizzare occorre considerare tutta una serie di criteri che definiscono la scelta finale. Per aiutare l'utilizzatore a formulare la scelta ideale, riportiamo qui di seguito una serie di dati fondamentali per esprimere un giudizio corretto.

* Tutti i dati si intendono per materiali non caricati

IDENTIFY THE MOST SUITABLE SOLUTION

When choosing the product to be used, a number of criteria must be considered in order to determine the final selection. To help the user make the ideal choice, a series of fundamental data is provided below to support a correct evaluation.

* All data refer to unfilled materials



densità / density	ISO 1183 / EN ISO 1183	ASTM B311	8,00	2,75	1,13-1,15	1,20-1,22	1,04-1,06	1,04-1,08	g/cm³
resistenza all'urto / impact resistance	ISO 197-1 / EN ISO 148-1 **(metal in Joule)**		~ 100-140	~ 2-4	4-12	60-85	15-35	1,5-2,5	KJ/mm²
resistenza alla trazione / tensile strength	ISO 527-2 / EN ISO 6892-1		500-700	240-260	60-85	60-70	35-50	40-55	MPa
allungamento a rottura / elongation at break	ISO 527-2 / EN ISO 6982-1		40-60	< 1	50-150	80-120	10-40	1-3	%
modulo E (prova flessione) / E-modulus (flexural test)	ISO 178 / EN ISO 6982-1	ASTM E111	193k-200k	75k	2.7k-3k	2.3k-2.4k	2.1k-2.6k	3k-3.4k	MPa
sollecitaz. max di flessione / maximum flexural stress	ISO 178				85-110	90-100	50-75	60-85	MPa
resistività elettrica lineare / electrical linear resistivity	ISO 18422				10^{12}-10^{15}	10^{16}	10^{15}-10^{16}	10^{16}-10^{18}	Ω x cm
resistenza superficiale / surface resistance	IEC 62631-3-2				10^{12}-10^{14}	10^{15}-10^{16}	10^{14}-10^{15}	10^{14}-10^{16}	Ω
rigidità dielettrica / dielectric strength	ISO 60243-1				20-30	27-35	20-25	24-28	kV/mm
conducibilità termica (20°C) / thermal conductivity (20°C)	ISO 22007-2 / ASTM E1225	DIN 52612	15	120-130	0,25-0,37	0,19-0,22	0,14-0,20	0,13-0,16	W/mK
conducibilità elettrica / electrical conducivity (20°C)	ISO 18422 / EN 2004-2	ASTM E1004	$1.3\text{-}1.5\times10^{6}$	$1.4\text{-}1.8\times10^{7}$	10^{-12}-10^{-14}	10^{-14}-10^{-16}	10^{-13}-10^{-15}	10^{-16}-10^{-18}	S/m

Nel grafico sottostante si ha una visione d'insieme delle possibilità di impiego dei vari materiali in funzione di sollecitazioni meccaniche e condizioni ambientali sfavorevoli.

The chart below provides an overview of the possible applications of the various materials according to mechanical stresses and adverse environmental conditions.

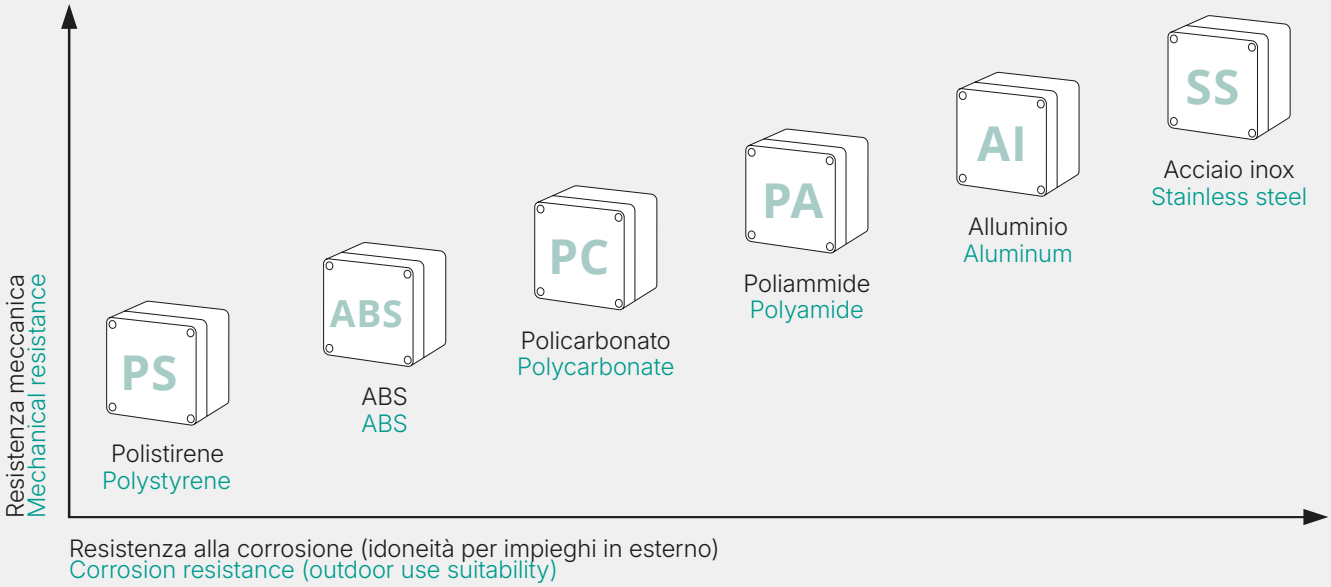

RESISTENZA AGLI AGENTI CHIMICI
RESISTANCE TO CHEMICALS



acetone / acetone	●	●	●	●	●	●
acido formico / formic acid	●	●	●	30%	●	●
ammoniaca / ammonia	●	●	●	●	●	●
benzina / gasoline	●	●	●	●	●	●
benzolo / benzene	●	●	●	●	●	●
liquido per freni / brake liquid	●	●	●	●	●	●
butano / butane	●	●	●	●	●	●
butanolo / butyl alcohol	●	●	●		●	●
cloruro di calcio / calcium chloride	●	●	●	●	●	●
clorobenzolo / chlorobenzene	●	●	●	●	●	●
gasolio / diesel oil	●	●	●	●	●	●
acido acetico / acetic acid	●	●	●	10%	●	50%
formaldeide / formaldehyde	●	●	●		●	●
frigene 113 / frigene 113	●	●	●	●		
succhi di frutta / fruit juice	●	●	●	●	●	●
glicerina / glycerol	●	●	●	●	●	●
olio combustibile / fuel oil	●	●	●	●		
olio idraulico / hydraulic oil	●	●	●	●		
potassa caustica liquida / liquid caustic potash	●	●	●	●	●	●
cloruro di potassio / potassium chloride	●	●	●	●		
idrossido di potassio / potassium hydroxide	●	●	●		●	●
olio di lino / flax oil	●	●	●	●	●	●
metanolo / methanol	●	●	●	●	●	●
cloruro di metile / methyl chloride	●	●	●	●	●	●
acido lattico / lactic acid	●	●	●	10%	●	●
oli minerali / mineral oils	●	●	●	●	●	●
oli per motore / motor oils	●	●	●	●		
carbonato di sodio / sodium carbonate	●	●	●	●	●	●
cloruro di sodio / sodium chloride	●	●	●	●	●	●
idrossido di sodio / sodium hydroxide	●	●	●		●	●
soda caustica liquida / liquid caustic soda	●	●	●	●	●	
acido nitrico / nitric acid	●	●	●	10%	●	●
acido cloridrico / hydrochloric acid	●	●	●		20%	20%
lubrificanti / lubricants	●	●	●	●		
disolfuro di carbonio / carbon disulfide	●	●	●	●	●	●
acido solforico / sulphuric acid	●	●	●	50%	60%	60%
sapone liquido / neat soap	●	●	●	●	●	
detersivi / detergents	●	●	●	●	●	
olio di trementina / spirit of turpentine	●	●	●		●	●
tetracloruro di carbonio / carbon tetrachloride	●	●	●		●	●
toluolo / toluene	●	●	●	●	●	●
tricloroetilene / trichloroethylene	●	●	●		●	●
acqua (distillata, di fiume, di acquedotto, di mare) water (distilled, river, supply system, sea)	●	●	●	●	●	●
acido tartarico / tartaric acid	●		●	10%	●	●
xilene / xylene	●	●	●	●	●	●
solfato di zinco / zinc sulfate	●	●	●	●	●	●
acido citrico / citric acid	●	●	●	10%	●	●

RESISTENZA
- ● Resistente a tutte le concentrazioni
- ● Parzialmente resistente
- ● Non resistente
- % Resistente con concentrazione % max
- Dati non reperiti

RESISTANT
- ● Resistant to all concentrations
- ● Resistain to certain concentration
- ● Not resistant
- % Resistant to concentrations % max
- NO indication

GRADI DI PROTEZIONE

GRADI DI PROTEZIONE IP

(IEC 529, EN 60529, CEI EN 60529)

La tabella indica i gradi di protezione secondo le norme CEI EN 60529. I gradi sono identificati dalla sigla IP seguita da due cifre alle quali possono essere aggiunte due lettere indicanti il grado di protezione contro le persone o altre caratteristiche. Esiste una variazione nell'applicazione dei gradi 7, 8 e 9 relativi alla penetrazione dei liquidi, infatti non sempre questi gradi sottointendono l'idoneità anche per i gradi inferiori (che si ha invece dal grado IPX4 verso i livelli inferiori).

GRADI DI PROTEZIONE IK

(Secondo CEI EN 62262)

Questa classificazione dimostra il livello accettabile di robustezza, nell'ambito della stima della sicurezza di un prodotto , ed è destinata principalmente alle prove su prodotti elettromeccanici.

IP XX

Grado di protezione — **Solidi** — **Liquidi**

IK XX

Protezione contro urti — **Grado di protezione**

1ª CIFRA
Penetrazione dei solidi

Non protetto	0
Protetto contro corpi solidi di dimensioni superiori a Ø 50 mm	1
Protetto contro corpi solidi di dimensioni superiori a Ø 12 mm	2
Protetto contro corpi solidi di dimensioni superiori a Ø 2,5 mm	3
Protetto contro corpi solidi di dimensioni superiori a Ø 1 mm	4
Protetto contro la polvere	5
Totalmente protetto contro la polvere	6

LETTERA AGGIUNTIVA

Lettera opzionale che descrive la protezione delle persone. Utlizzate solamente se la protezione contro l'accesso a parti pericolose è superiore a quella indicata dalla prima cifra, o se indica solo la protezione contro l'accesso a parti pericolose e la prima cifra è sostituita da una X.

A	Protetto contro l'accesso con il dorso della mano
B	Protetto contro l'accesso con dito
C	Protetto contro l'accesso con un attrezzo
D	Protetto contro l'accesso con un filo

2ª CIFRA
Penetrazione dei liquidi

0	Non protetto
1	Protetto contro la caduta verticale di gocce d'acqua
2	Protetto contro la caduta di gocce d'acqua con inclinazione max. 15°
3	Protetto contro la pioggia con inclinazione massima di 60°
4	Protetto contro gli spruzzi d'acqua
5	Protetto contro i getti d'acqua con lanci da tutte le direzioni
6	Protetto contro le ondate
7	Protetto contro gli effetti dell'immersione
8	Protetto contro gli effetti dell'immersione prolungata
9	Protetto contro i getti d'acqua ad alta pressione

Protezione contro gli impatti meccanici esterni (codice IK)

00	Non protetto	
01	Protetto contro l'energia d'urto 0,14 J	0,25 Kg, 5,6 cm
03	Protetto contro l'energia d'urto 0,35 J	0,25 Kg, 14 cm
04	Protetto contro l'energia d'urto 0,5 J	0,25 Kg, 20 cm
05	Protetto contro l'energia d'urto 0,7 J	0,25 Kg, 28 cm
06	Protetto contro l'energia d'urto 1 J	0,25 Kg, 40 cm
07	Protetto contro l'energia d'urto 2 J	0,5 Kg, 40 cm
08	Protetto contro l'energia d'urto 5 J	1,7 Kg, 30 cm
09	Protetto contro l'energia d'urto 10 J	5 Kg, 20 cm
10	Protetto contro l'energia d'urto 20 J	5 Kg, 40 cm

PROTECTION RATINGS

IP PROTECTION RATINGS

(IEC 529, EN 60529, CEI EN 60529)

The table below shows Ingress protection ratings according to CEI EN 60529 standards. The ratings are identified by the IP code followed by two digits to which two letters may be added indicating the protection rating against persons or other features. There is a variation in application of rating 7, 8 and 9 referring to penetration of liquids. These ratings do not always imply suitability also for lower ratings (which occurs from rating IPX4 rating towards lower levels).

IK PROTECTION RATING

(According to CEI EN 62262)

These ratings indicate the acceptable sturdiness according to the product safety evaluation a product a nd apply in particular to tests run on electromechanical products.

IP X X

Ingress Protection — **Solids** — **Liquids**

IK XX

Impact Protection — **Degree of protection**

1st DIGIT
Penetration of solids

Not protected	0
Protected against solid bodies of dimension more than 50 mm Ø	1
Protected against solid bodies of dimension more than 12 mm Ø	2
Protected against solid bodies of dimension more than 2,5 mm Ø	3
Protected against solid bodies of dimension more than 1 mm Ø	4
Protected against dust	5
Totally protected against dust	6

ADDITIONAL LETTER

Optional letter indicating the degree of protection of persons against access to hazardous parts. To be used only if the protection against access to hazardous parts is above those indicated by the first digit or if only protection against access to hazardous parts is indicated and the first digit is replaced by an X.

A	Protected against access with the back of the hand
B	Protected against access with finger
C	Protected against access with tool
D	Protected against access with a wire

2nd DIGIT
Penetration of liquids

0	Not protected
1	Protected against vertically falling drops
2	Protected against drops at an angle of up to 15° from vertical
3	Protected against rain at an angle of up to 60° from vertical
4	Protected against splashes of water
5	Protected against jets of water from any direction
6	Protected against waves
7	Protected against the effects of immersion
8	Protected against the effects of long-term immersion
9	Protected against high-pressure jets of water

Protection against external mechanical impacts (IK code)

00	Not protected		
01	Protected against impact energy 0,14 J	0,25 Kg	5,6 cm
03	Protected against impact energy 0,35 J	0,25 Kg	14 cm
04	Protected against impact energy 0,5 J	0,25 Kg	20 cm
05	Protected against impact energy 0,7 J	0,25 Kg	28 cm
06	Protected against impact energy 1 J	0,25 Kg	40 cm
07	Protected against impact energy 2 J	0,5 Kg	40 cm
08	Protected against impact energy 5 J	1,7 Kg	30 cm
09	Protected against impact energy 10 J	5 Kg	20 cm
10	Protected against impact energy 20 J	5 Kg	40 cm



080

SCATOLE E CASSETTE PULSANTIERE IN TERMOPLASTICO

THERMOPLASTIC PUSH-BUTTON BOXES, ENCLOSURES

CARATTERISTICHE TECNICHE
TECHNICAL DATA

CARATTERISTICHE DEI MATERIALI IMPIEGATI NELLA COSTRUZIONE DEI CONTENITORI SERIE 080

Nelle tabelle seguenti sono indicate le carattestiche di resistenza dei materiali impiegati nella produzione della serie 080. Nella valutazione di questi dati è opportuno tenere conto della concentrazione degli agenti chimici e della temperatura. In caso di miscele di prodotti chimici agenti sull'involucro è consigliabile effettuare un esame attento per valutare la resistenza effettiva.

Resistenza chimica dei termoplastici

	Poliammide	Policarbonato	Poliuretano
acetone	●	●	●
acido formico		30%	●
benzina	●	●	●
butano		●	●
butanolo			●
cloruro di calcio		●	●
gasolio	●	●	
acido acetico		10%	●
formaldeide			●
frigene 113		●	
succhi di frutta	●	●	●
glicerina	●	●	●
olio combustibile	●	●	●
olio idraulico	●	●	●
cloruro di potassio	●	●	●
olio di lino	●	●	●
cloruro di etilene	●	●	●
acido lattico		10%	10%
oli minerali	●	●	●
oli per motore	●	●	●
carbonato di sodio		●	●
cloruro di sodio	●	●	10%
acido nitrico	●	10%	●
acido cloridrico	●	20%	●
lubrificanti	●	●	●
acido solforico		50%	●
acqua saponata	●	●	●
detergente	●	●	
acqua (dolce, salata)	●	●	●
acido tartarico	●	10%	●
solfato di zinco		●	
acido citrico		10%	10%

Caratteristiche tecniche dei termoplastici

Norma ASTM serie D, unità	Policarbonato	Poliammide	
MECCANICHE			
res. a trazione a rottura 23°C	77	60	638 Mpa
res. a trazione a rottura 70°C	41	48	638 Mpa
allung. allo snervamento/a rottura 23°C	30/300	7/115	638 %
modulo a flessione 23°C	1210	2170	790 Mpa
limite resist. a fatica, 10^6 cicli, 23°C	21	7	671 Mpa
res. all'urto Izod con intaglio 23°C	112	850	256 J/m
res. all'urto Izod con intaglio -40°C	27	106	256 J/m
TERMICHE			
punto di fusione	255	220	2133 C
coeff. dilataz. termica lineare -40 +29°C	7	6,7	696 10^{-5} mc
temp. di distorsione 1,8 MPa	90	135	638 C
temp. di distorsione 0,5MPa	235	140	638 C
temp. max di funz continuo (UL)	100	125	C
ELETTRICHE			
resistività trasv. 23C - 0,2% acqua	10^{11}	10^{14}	257 Ωm
resistività di superficie		10^{15}	257 Ω
costante dielettrica 10^6- 10^2 Hz	8-4,6	2,9	150
fattore di perdita dielettrica 10^6 Hz	0,1	0,011	150
rigidità diel. nel breve periodo (2,3 mm)	17	15	149 MV/m
resistenza all'arco		10	495 S
FISICHE			
densità	1,14	1,2	792 g/cm
assorb. acqua 24h saturazione 23°C	1,2	0,16	570 %
durezza Rockwell M	M59	M74	785
durezza Rockwell M (Shore D)	R108	R120	785
coeff. d'attrito - senza lubrificante	0,4	0,45	
infiammabilità	V2	V1	UL

Caratteristiche fisiche delle guarnizioni

Poliuretano	
stabilità temperatura	-50 +130 °C
resistenza	0,4 MPa
tensione rottura	110 %
durezza	12 Shore A
peso specifico	0,33 g/cm³
residuo di compressione	5 %

RESISTENZA

- ● Resistente a tutte le concentrazioni
- ● Parzialmente resistente
- ● Non resistente
- % Resistente con concentrazione % max
- Dati non reperiti

CARATTERISTICHE TECNICHE
TECHNICAL DATA

CHARACTERISTICS OF THE MATERIAL USED TO MANUFACTURE THE 080 SERIES

The tables below show the chemical resistance properties of the materials used in the manufacture of the 080 series. When evaluating these data, it is advisable to take into account the concentration of the chemical agents and the operating temperature. Where the enclosure is exposed to a mixture of chemicals, a careful assessment should be carried out to determine the actual level of resistance.

Chemical resistance of thermoplastics

	Polyamide	Polycarbonate	Polyurethane
acetone	●	●	●
formic acid		30%	●
gasoline	●	●	●
butane		●	●
butyl alcohol			●
calcium chloride		●	●
diesel oil	●	●	
acetic acid		10%	●
formaldehyde			●
frigene 113		●	
fruit juice	●	●	●
glycerol	●	●	●
fuel oil	●	●	●
hydraulic oil	●	●	●
potassium chloride	●	●	●
flax oil	●	●	●
ethylene chloride	●	●	●
lactic acid		10%	10%
mineral oils	●	●	●
motor oils	●	●	●
sodium carbonate		●	●
sodium chloride	●	●	10%
nitric acid	●	10%	●
hydrochloric acid	●	20%	●
lubricants	●	●	●
sulphuric acid		50%	●
soapy water	●	●	●
detergent	●	●	
water (soft, salty)	●	●	●
tartaric acid	●	10%	●
zinc sulfate		●	
citric acid		10%	10%

Technical data of thermoplastics

ASTM D Series standard, unit	Polycarbonate	Polyamide	
MECHANICAL			
ultimate tensile strength at 23°C	77	60	638 Mpa
ultimate tensile strength at 70°C	41	48	638 Mpa
yield elongation ultimate 23°C	30/300	7/115	638 %
bending modolus at 23°C	1210	2170	790 Mpa
fatigue strength limit, 10^6 cycles, 23°C	21	7	671 Mpa
Izod impact res. with shearing at 23°C	112	850	256 J/m
Izod impact res. with shearing at 40°C	27	106	256 J/m
THERMAL			
melting point	255	220	2133 C
coeff. linear thermal exp. -40 °C +29°C	7	6,7	696 10^{-5} mc
distortion temperature at 1,8 MPa	90	135	638 C
distortion temperature at 0,5 MPa	235	140	638 C
max continuous operative temperat. (UL)	100	125	C
ELECTRIC			
transverse resistivity 23°C - 0,2% water	10^{11}	10^{14}	257 Ωm
surface resitivity		10^{15}	257 Ω
dielectric constant 10^6- 10^2 Hz	8-4,6	2,9	150
dielectric loss factor 10^6 Hz	0,1	0,011	150
diel. strength over a short period (2,3 mm)	17	15	149 MV/m
arc resistance		10	495 S
PHYSICAL			
density	1,14	1,2	792 g/cm
water absorption 24h saturation at 23°C	1,2	0,16	570 %
Rockwell M hardness	M59	M74	785
Rockwell M hardness (Shore D)	R108	R120	785
friction coeff. - without lubricant	0,4	0,45	
flash point	V2	V1	UL

Physical properties of gaskets

Polyurethane	
temperature stability	-50 +130 °C
resistance	0,4 MPa
ultimate strength	110 %
hardness	12 Shore A
specific weight	0,33 g/cm³
residual compression	5 %

RESISTANT

- ● Resistant to all concentrations
- ● Resistain to certain concentration
- ● Not resistant
- % Resistant to concentrations % max
- NO indication



MONO

SCATOLE IN TERMOPLASTICO
THERMOPLASTIC ENCLOSURES

Serie MONO / Series MONO

CARATTERISTICHE GENERALI / GENERAL CHARACTERISTICS



Supporto operatore per installazione ad incasso
Wall-mounting support for push-button



Inserimento pressacavo
Cable gland insertion



Installazione ad incasso
Wall-mounting installation



Installazione con scatola
Installation with enclosure

CARATTERISTICHE TECNICHE

Omologazioni	CE, EAC, UL-CSA
Conformità alle norme	EN IEC 62208, UL508, CSA C22.2 N° 14
Temperature di esercizio	-35° ÷ +80 °C
Grado di protezione	IP66 - IPX9 (EN IEC 60529)
Protezione contro gli urti	IK07 (EN IEC 62262)
Materiale custodia	PA Poliammide
Materiale guarnizione	Elastomero termoplastico TPE
Materiale viti	Acciaio inox AISI 304
Coppia di serraggio	0.8 ÷ 1.2 Nm (7.1 ÷ 10.6 Lb-in)
Protezione contro le scosse elettriche	Classe II (EN IEC 61140)
Privo di metalli pesanti	Sì
Privo di PVC	Sì
Privo di silicone	Sì
Privo di alogeni	Sì
Comportamento alla combustione	V0 (UL 94)
Test filo incandescente	960° (EN IEC 60695-2-12)
Idoneo per applicazioni outdoor	Sì
Periodo di garanzia	18 mesi

TECHNICAL DATA

Approvals	CE, EAC, UL-CSA
Compliance with standards	EN IEC 62208, UL508, CSA C22.2 N° 14
Operating temperatures	-35° ÷ +80 °C
Protection degree	IP66 - IPX9 (EN IEC 60529)
Protection against impact	IK07 (EN IEC 62262)
Enclosure material	PA Polyamide
Gasket material	TPE thermoplastic elastomer
Screw material	Stainless steel AISI 304
Tightening torque	0.8 ÷ 1.2 Nm (7.1 ÷ 10.6 Lb-in)
Protection against electric shock	Class II (EN IEC 61140)
Heavy metal-free	Yes
PVC-free	Yes
Silicon-free	Yes
Halogen-free	Yes
Combustion behaviour	V0 (UL 94)
Glow wire test	960° (EN IEC 60695-2-12)
Fitted for outdoor application	Yes
Warranty period	18 months

Scatole in termoplastico 84 x 84 mm
Thermoplastic enclosures 84 x 84 mm

Serie MONO / Series MONO

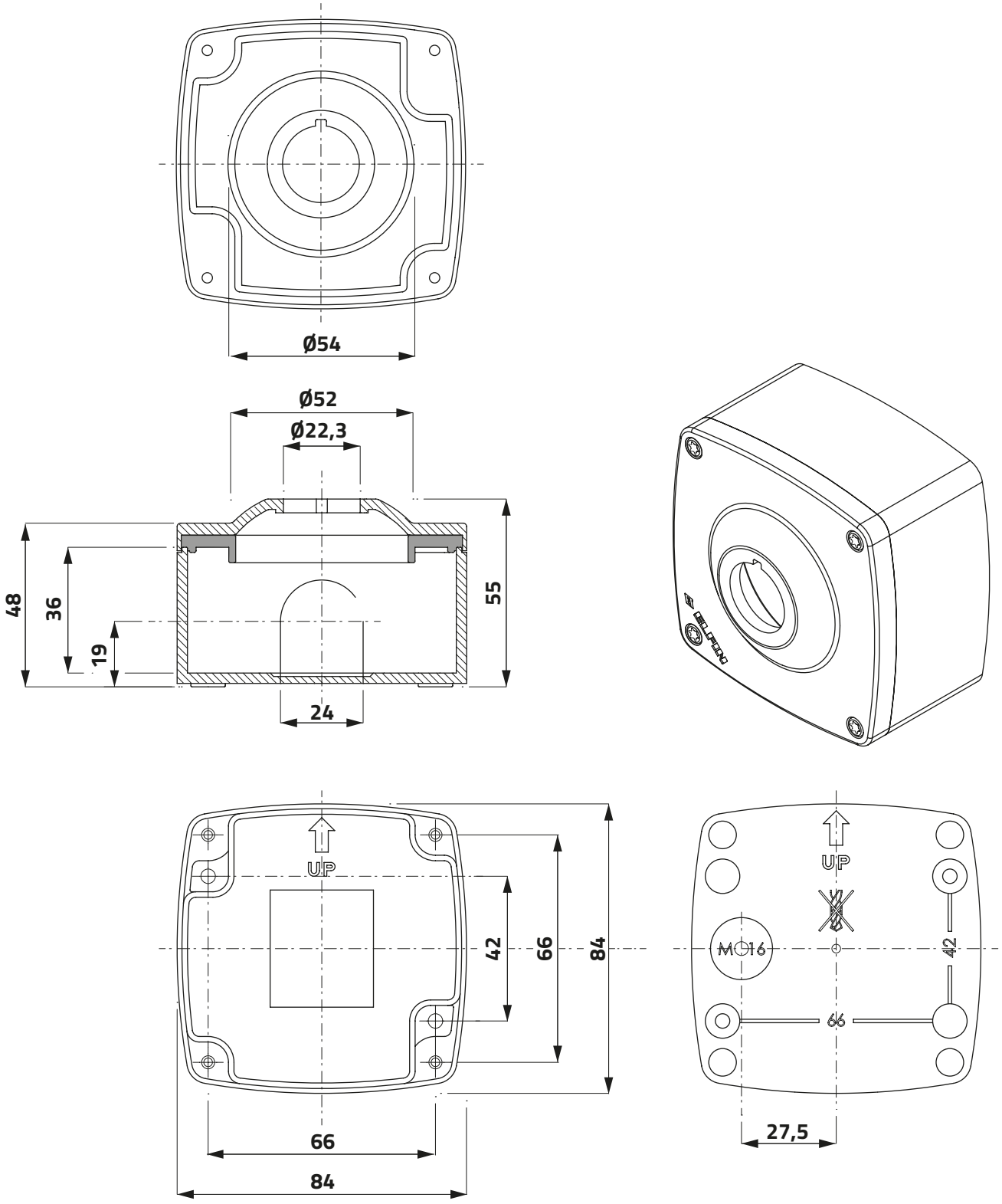

Scatole in termoplastico 84 x 84 mm
Thermoplastic enclosures 84 x 84 mm

Serie MONO / Series MONO

h g cod



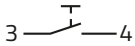

Scatola con pulsante con guardia
Enclosure with guarded push-button

● Nero / Black	72		**080F0808-5PN**
● Rosso / Red	72		**080F0808-5PR**
● Verde / Green	72		**080F0808-5PV**
● Giallo / Yellow	72		**080F0808-5PG**
● Blu / Blue	72		**080F0808-5PBL**

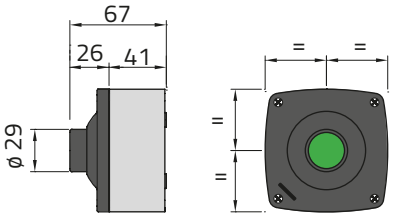



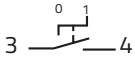

Scatola con selettore a manopola 2 posizioni
Enclosure with knob selector switch 2 positions

● Nero / Black	84	150	**080F0808-5SM**

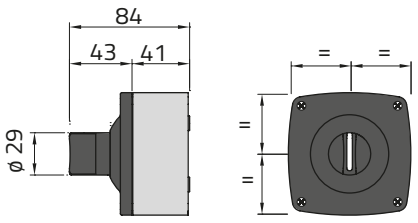



Scatola con coperchio con 1 foro Ø 22 mm
Enclosure with 1-hole lid Ø 22 mm

	55	125	**080F0808-5P1**

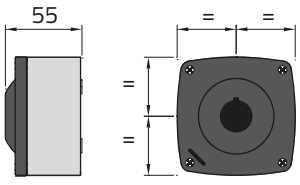



Scatola con coperchio giallo con 1 foro Ø 22 mm
Enclosure with 1-hole yellow lid Ø 22 mm

	55	125	**080F0808-5GP1**

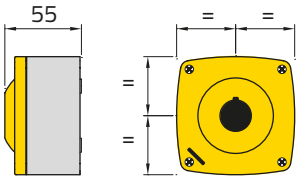

Scatole in termoplastico 84 x 84 mm
Thermoplastic enclosures 84 x 84 mm

Serie MONO / Series MONO

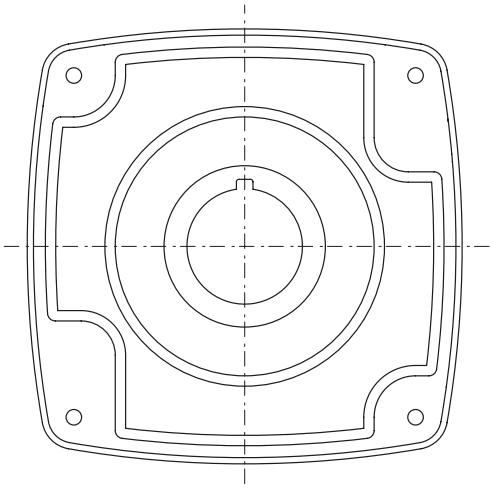

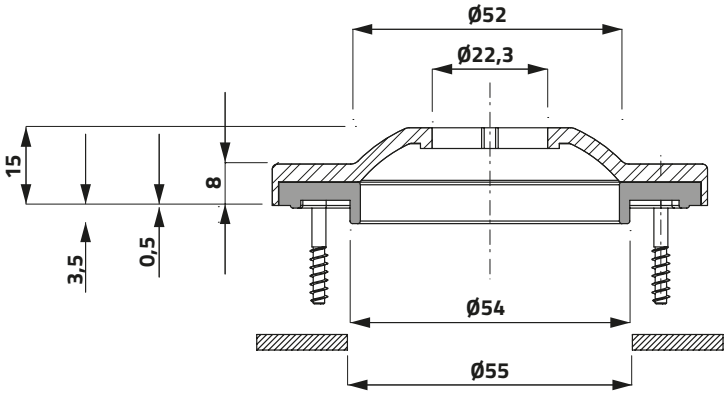

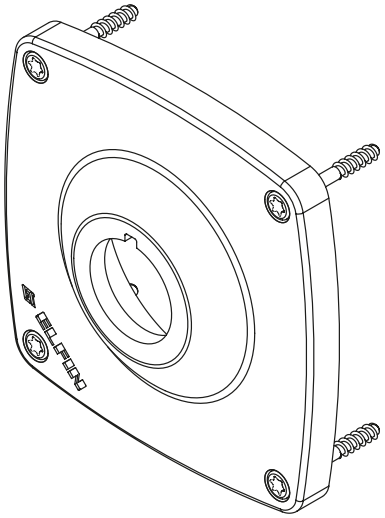

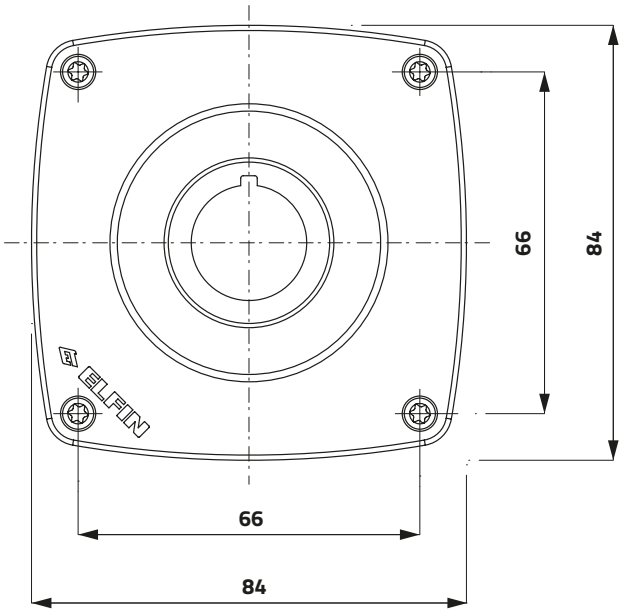

Scatole in termoplastico 84 x 84 mm
Thermoplastic enclosures 84 x 84 mm

Serie MONO / Series MONO

g | cod



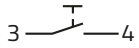

Coperchio da incasso con pulsante con guardia
Wall-mounting lid with guarded push-button

● Nero / Black	72	080F0808-PN
● Rosso / Red	72	080F0808-PR
● Verde / Green	72	080F0808-PV
● Giallo / Yellow	72	080F0808-PG
● Blu / Blue	72	080F0808-PBL

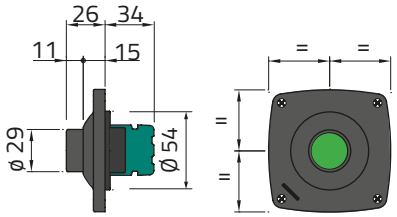



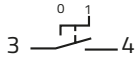

Coperchio da incasso con selettore a manopola 2 posizioni
Wall-mounting lid with knob selector push-button

● Nero / Black	80	080F0808-SM

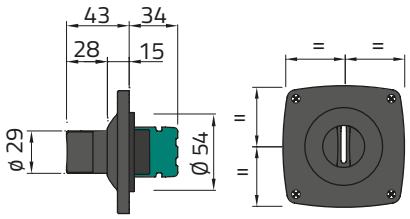



Coperchio da incasso con 1 foro Ø 22 mm
Wall-mounting lid with 1-hole lid Ø 22 mm

	46	080F0808-P1

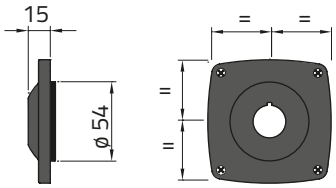



Coperchio giallo da incasso con 1 foro Ø 22 mm
Wall-mounting lid with 1-hole yellow lid Ø 22 mm

	46	080F0808-GP1

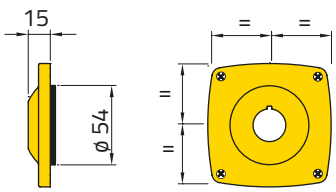

Scatole in termoplastico 84 x 84 mm
Thermoplastic enclosures 84 x 84 mm

Serie MONO / Series MONO

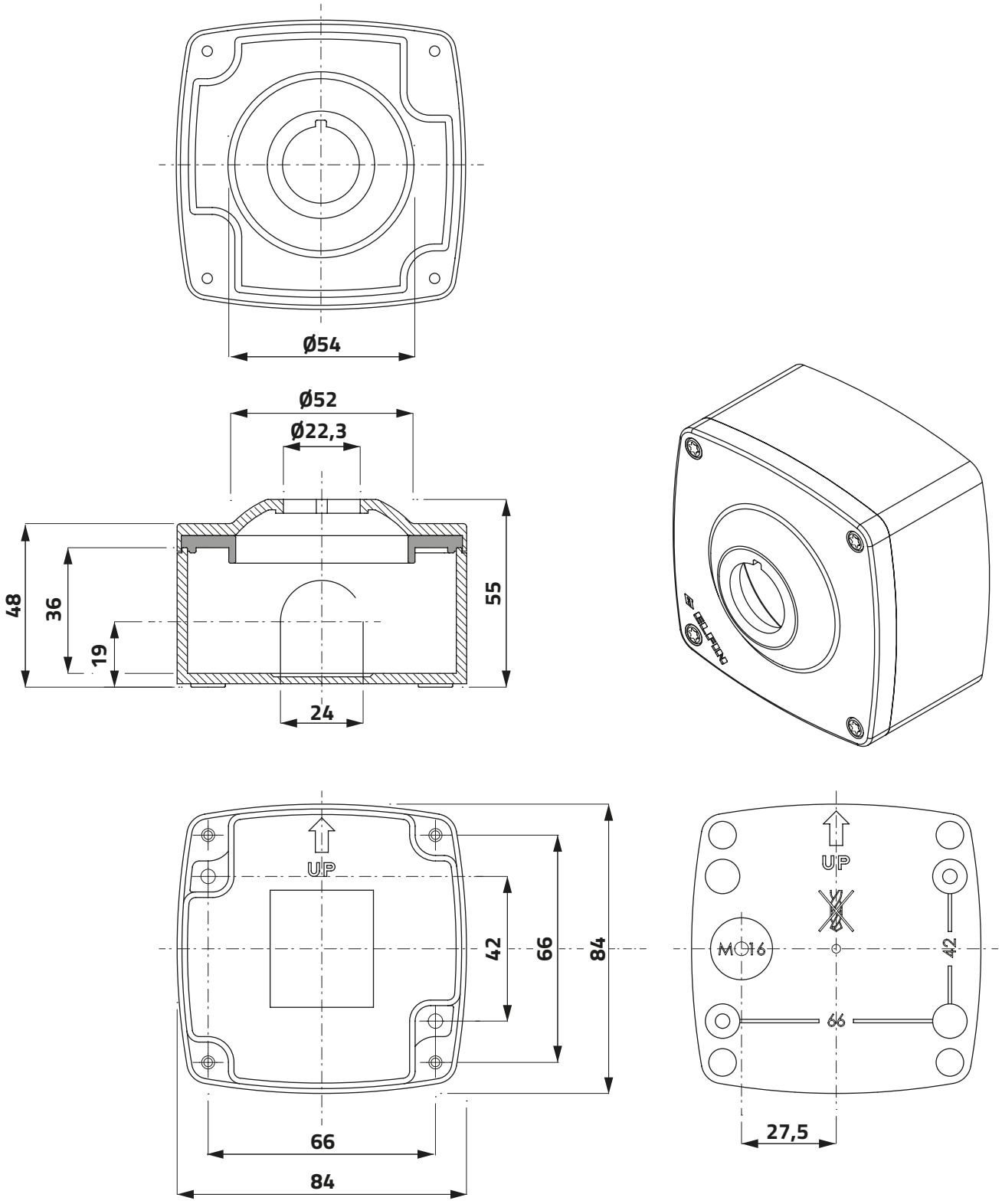

Scatole in termoplastico 84 x 84 mm
Thermoplastic enclosures 84 x 84 mm

Serie MONO / Series MONO

h g cod



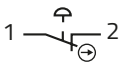

Scatola con pulsante rosso a fungo sferico Ø 90 mm
Enclosure with red palm push-button Ø 90 mm

momentaneo / momentary 95 183 **080F0808-5GF9M**

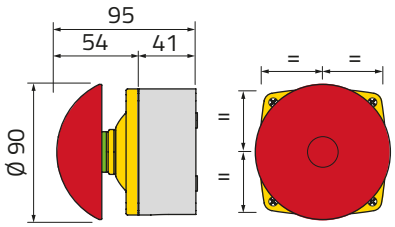



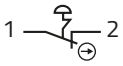

Scatola con pulsante emergenza a fungo sferico Ø 90 mm
Enclosure with palm emergency stop push-button Ø 90 mm

sgancio trazione / pull release 95 183 **080F0808-5GF9T**

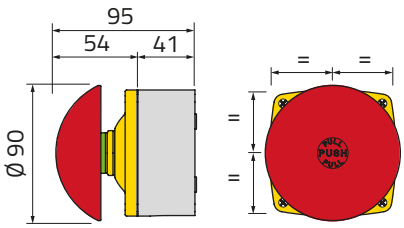



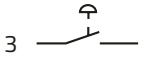

Scatola con pulsante nero a fungo sferico Ø 90 mm
Enclosure with black palm push-button Ø 90 mm

momentaneo / momentary 95 183 **080F0808-5F9M**

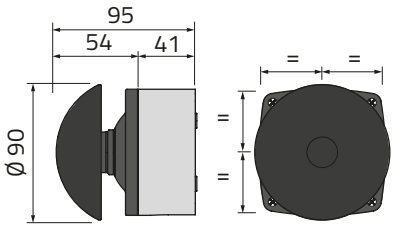



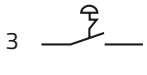

Scatola con pulsante nero a fungo sferico ad aggancio Ø 90 mm
Enclosure with latching black palm push-button Ø 90 mm

sgancio trazione / pull release 95 183 **080F0808-5F9T**

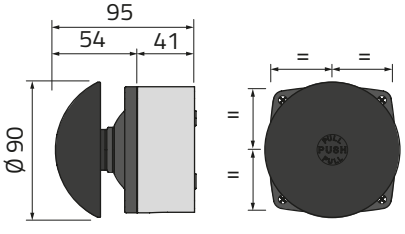

Scatole in termoplastico 84 x 84 mm
Thermoplastic enclosures 84 x 84 mm

Serie MONO / Series MONO

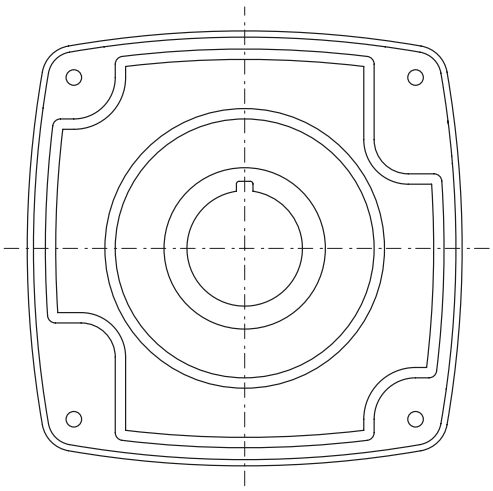

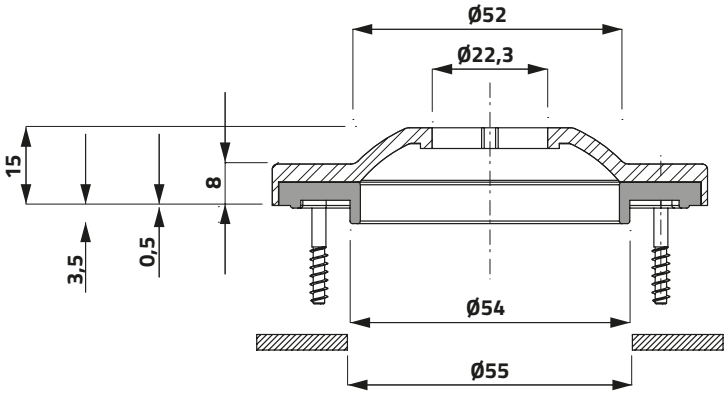

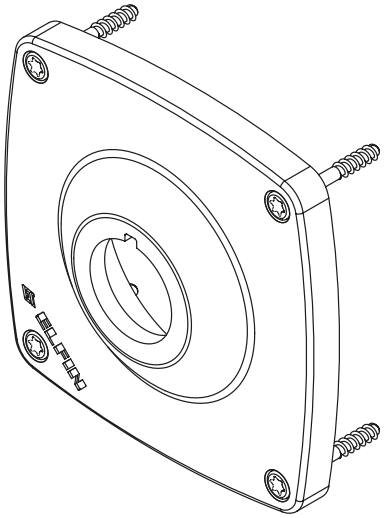

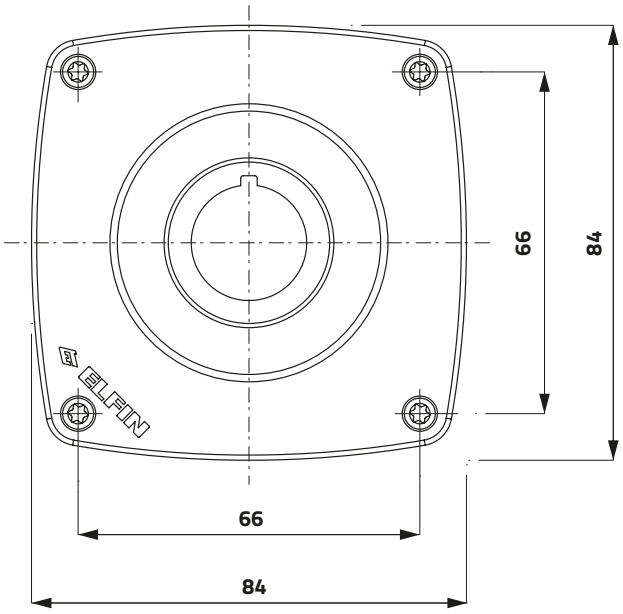

Scatole in termoplastico 84 x 84 mm
Thermoplastic enclosures 84 x 84 mm

Serie MONO / Series MONO

g | cod



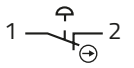

Coperchio da incasso con pulsante rosso a fungo sferico Ø 90 mm
Wall-mounting lid with red palm push-button Ø 90 mm

momentaneo / momentary | 102 | **080F0808-GF9M**

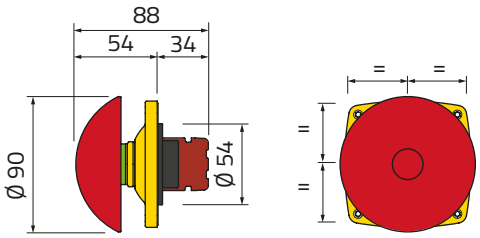



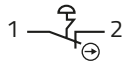

Coperchio da incasso con pulsante emergenza sferico Ø 90 mm
Wall-mounting lid with palm E. stop push-button Ø 90 mm

sgancio trazione / pull release | 102 | **080F0808-GF9T**

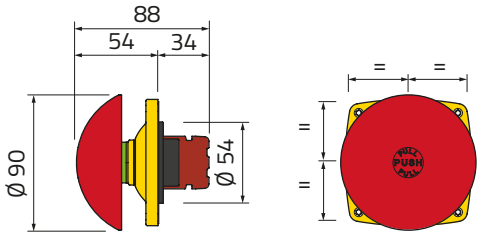



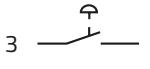

Coperchio da incasso con pulsante nero a fungo sferico Ø 90 mm
Wall-mounting lid with black palm push-button Ø 90 mm

momentaneo / momentary | 102 | **080F0808-F9M**

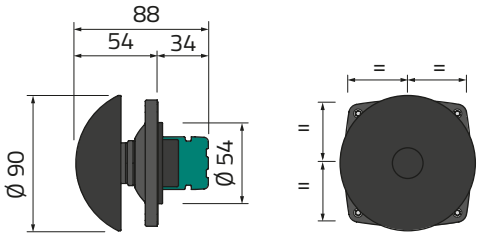



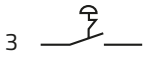

Coperchio da incasso con pulsante nero a fungo sferico ad aggancio Ø 90 mm / Wall-mounting lid with latching black palm push-button Ø 90 mm

sgancio trazione / pull release | 102 | **080F0808-F9T**

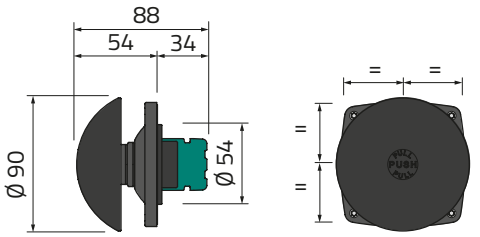

Scatole in termoplastico 84 x 84 mm
Thermoplastic enclosures 84 x 84 mm

Serie MONO / Series MONO

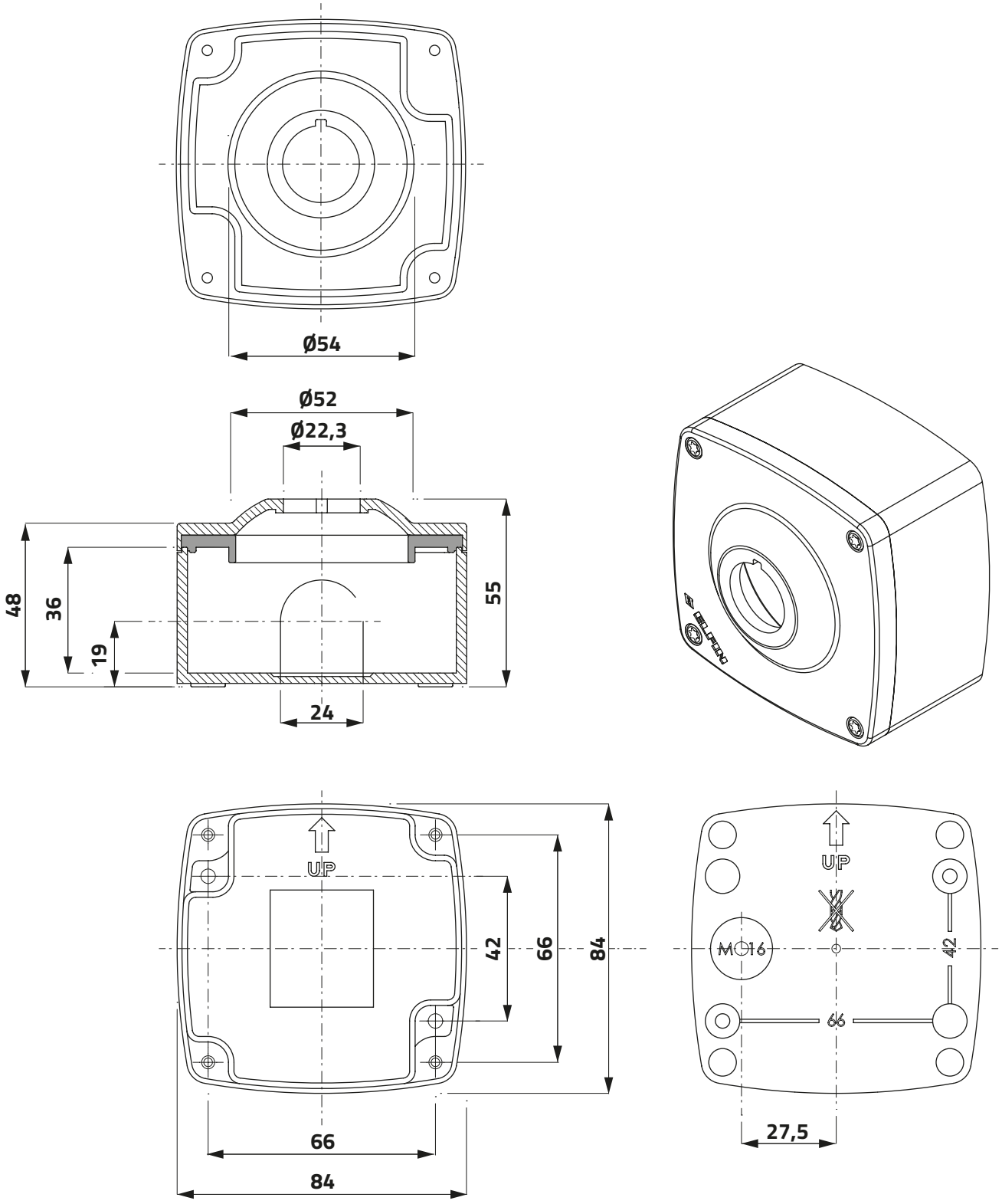

Scatole in termoplastico 84 x 84 mm
Thermoplastic enclosures 84 x 84 mm

Serie MONO / Series MONO

h g cod



1 2

Scatola con pulsante emergenza Ø 60 mm
Enclosure with emergency stop push-button Ø 60 mm

sgancio rotazione / twist release — 85 — 166 — **080F0808-5GFFA**

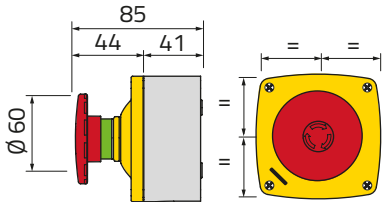



1 2

Scatola con pulsante rosso a fungo sferico Ø 50 mm
Enclosure with red palm push-button Ø 50 mm

momentaneo / momentary — 92 — 145 — **080F0808-5GF5M**

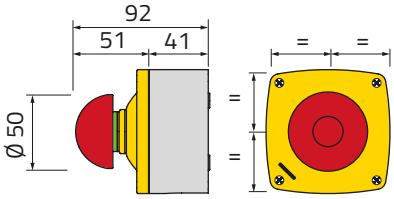



1 2

Scatola con pulsante emergenza sferico Ø 50 mm
Enclosure with palm emergency stop push-button Ø 50 mm

sgancio trazione / pull release — 92 — 145 — **080F0808-5GF5T**

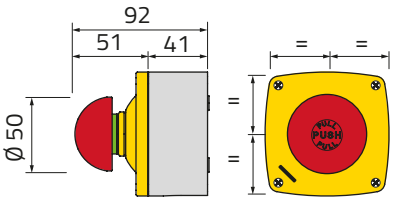

Scatole in termoplastico 84 x 84 mm
Thermoplastic enclosures 84 x 84 mm

Serie MONO / Series MONO

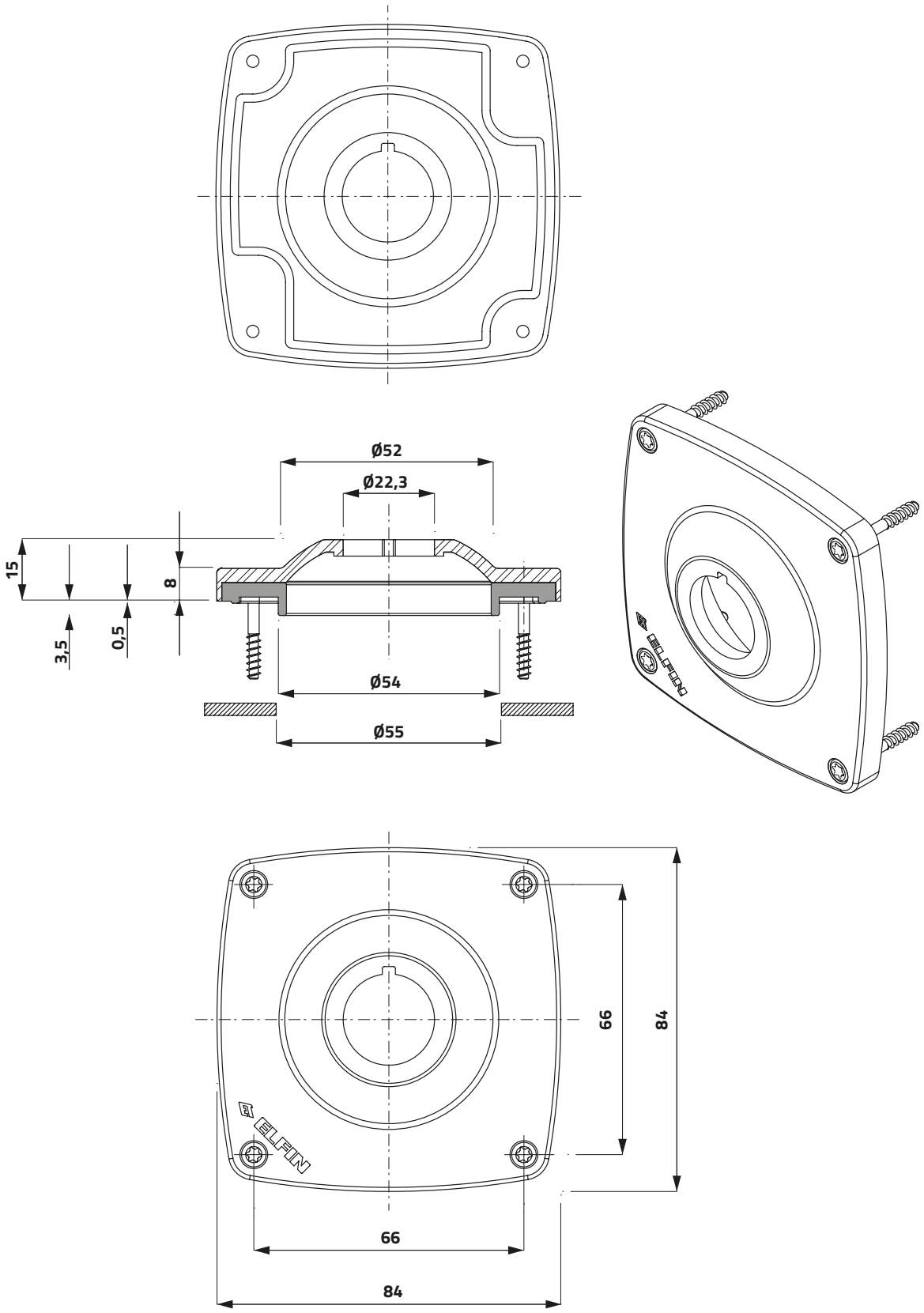

Scatole in termoplastico 84 x 84 mm
Thermoplastic enclosures 84 x 84 mm

Serie MONO / Series MONO

g | cod



1 — 2

Coperchio da incasso con pulsante emergenza Ø 60 mm
Wall-mounting lid with E. stop push-button Ø 60 mm

sgancio rotazione / twist release — 84 — **080F0808-GFFA**

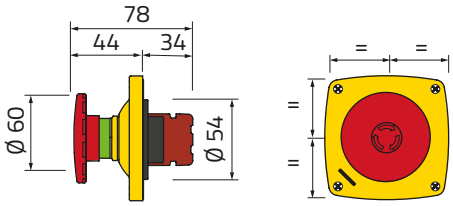



1 — 2

Coperchio da incasso con pulsante rosso a fungo sferico Ø 50 mm
Wall-mounting lid with red palm push-button Ø 50 mm

momentaneo / momentary — 84 — **080F0808-GF5M**

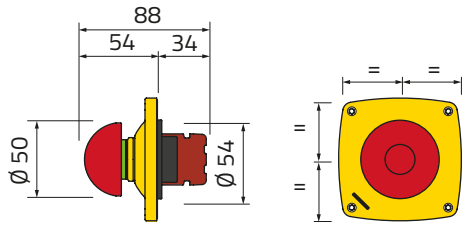



1 — 2

Coperchio da incasso con pulsante emergenza sferico Ø 50 mm
Wall-mounting lid with palm E. stop push-button Ø 50 mm

sgancio trazione / pull release — 84 — **080F0808-GF5T**

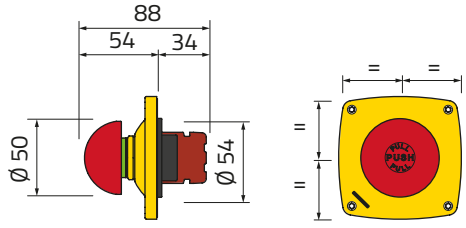

Scatole in termoplastico 84 x 84 mm
Thermoplastic enclosures 84 x 84 mm

Serie MONO / Series MONO

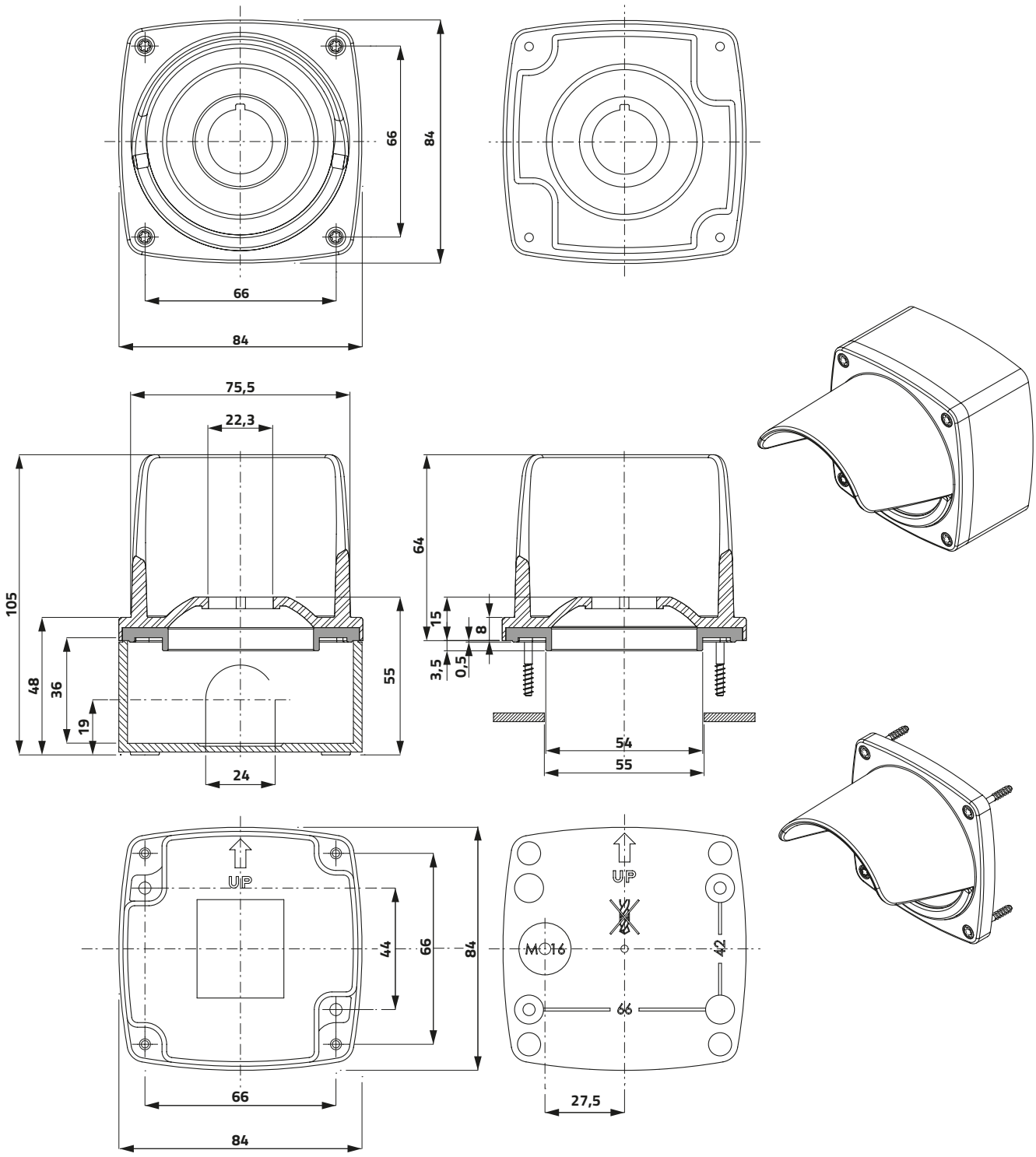

Scatole in termoplastico 84 x 84 mm
Thermoplastic enclosures 84 x 84 mm

Serie MONO / Series MONO

h g cod



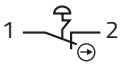

Scatola con protezione e pulsante emergenza Ø 42 mm
Enclosure with protection and E. stop push-button Ø 42 mm

sgancio rotazione / twist release 85 165 **080F0808-8GF6AP**

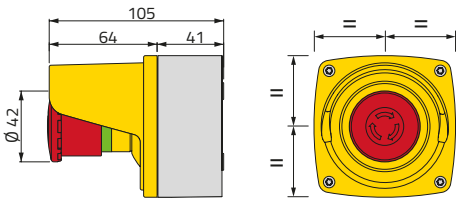



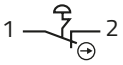

Coperchio da incasso protetto con pulsante emergenza Ø 42 mm
Guarded wall-mounting lid with E. stop push-button Ø 42 mm

sgancio rotazione / twist release 84 **080F0808-GF6AP**

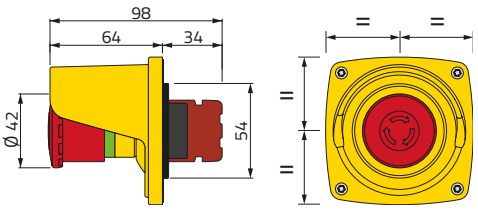

Scatole in termoplastico 84 x 84 mm
Thermoplastic enclosures 84 x 84 mm

Serie MONO / Series MONO

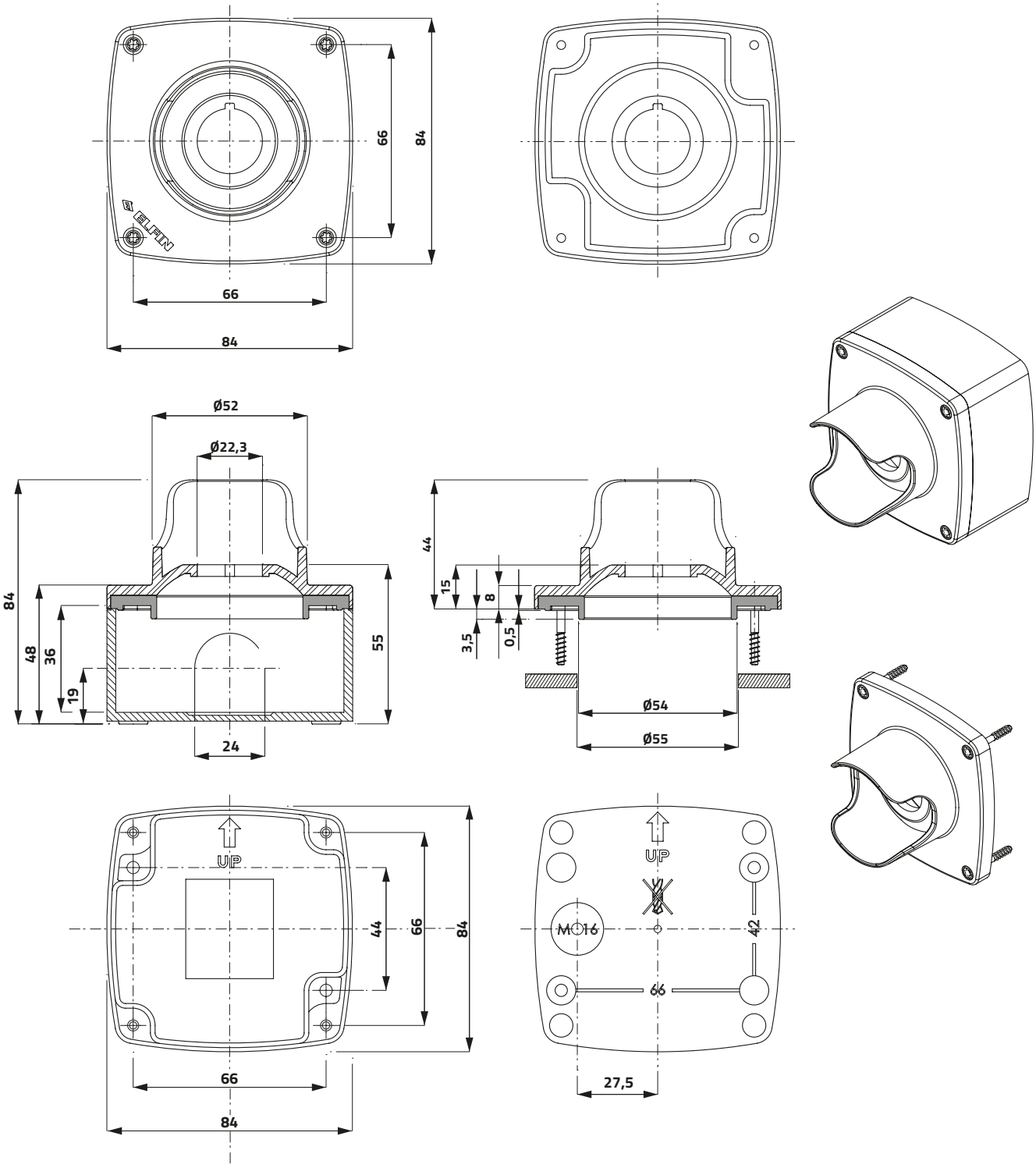

Scatole in termoplastico 84 x 84 mm
Thermoplastic enclosures 84 x 84 mm

Serie MONO / Series MONO

h g cod



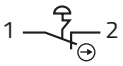

Scatola con protezione e pulsante emergenza Ø 40 mm
Enclosure with protection and E. stop push-button Ø 40 mm

sgancio rotazione / twist release 85 165 **080F0808-8GF4AP**

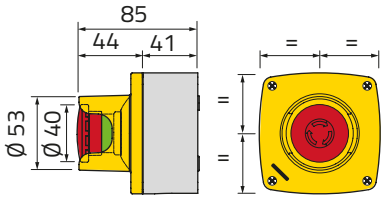



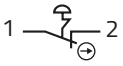

Coperchio da incasso protetto con pulsante emergenza Ø 40 mm
Guarded wall-mounting lid with E. stop push-button Ø 40 mm

sgancio rotazione / twist release 84 **080F0808-GF4AP**

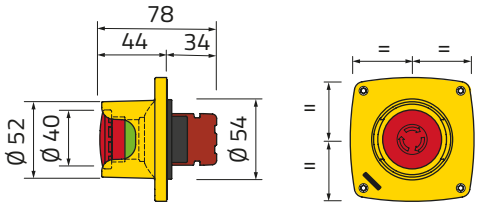



TECHNO

SCATOLE IN TERMOPLASTICO
THERMOPLASTIC ENCLOSURES

Serie TECHNO / Series TECHNO

L'INNOVAZIONE ED ESCLUSIVITÀ

La gamma Techno rappresenta un **nuovo modo di concepire il contenitore per l'automazione industriale**, sviluppato per rispondere alle esigenze di un **mercato sempre più attento**, **dinamico e orientato alla flessibilità**.
Non si tratta di una semplice evoluzione, ma di una **vera innovazione tecnologica**, che introduce concetti di modularità, adattabilità e integrazione mai applicati in modo così strutturato nel settore.

Grazie a **soluzioni esclusive e brevettate**, i contenitori Techno superano i limiti delle configurazioni tradizionali, trasformandosi in un sistema aperto e configurabile, capace di adattarsi a diverse modalità di installazione e a contesti applicativi in continua evoluzione.
Il progetto nasce da un approccio ingegneristico avanzato, che integra **funzionalità**, **sicurezza e semplicità d'uso**, offrendo al progettista e all'installatore uno strumento altamente versatile, affidabile e pronto all'impiego.

Techno non è solo un contenitore, ma una **piattaforma tecnologica evoluta**, pensata per accompagnare lo sviluppo degli impianti industriali e anticipare le esigenze del futuro.

MODULARITÀ E COMPONENTI BREVETTATI

Per l'installazione dell'apparecchiatura **non è necessario operare dall'interno,** evitando così il rischio di danneggiamento dei cablaggi e dei componenti interni.

I componenti di fissaggio brevettati permettono un'ampia **varietà di configurazioni**, dalle soluzioni più semplici come il fissaggio, fino a installazioni più evolute come montaggi inclinati, ad incasso o su supporti magnetici, orientabili nelle 4 posizioni cardinali, garantendo sempre massima versatilità applicativa.

L'intera serie è resa modulare grazie al **componente di accoppiamento**, che consente la connessione in serie di più apparecchiature.

OLTRE I LIMITI DEL MATERIALE TERMOPLASTICO

La ricerca effettuata sui materiali utilizzati, quali **tecnopolimeri poliammidici rinforzati con fibre di vetro**, permette l'applicazione dei contenitori anche in ambienti con condizioni estreme e gravose, come ad esempio l'impiego in **climi artici/glaciali** e **caldo/umidi tropicali**.

La durabilità è garantita anche sotto prolungata **esposizione ai raggi UV** per lunghi periodi.

TENUTA ERMETICA E RESISTENZA AGLI URTI

IP66 - IP67 - IK08. Non si tratta soltanto di codici.
La serie Techno è testata e certificata per garantire i massimi livelli di tenuta e di resistenza meccanica. Le viti in acciaio inox, standard UNI, con impronte di chiusura per specifici utensili per evitare manomissioni, vengono trattenute dalla guarnizione che garantisce la tenuta.

INNOVATION AND EXCLUSIVITY

The Techno range represents a **new way of conceiving enclosures for industrial automation**, developed to meet the needs of an **increasingly demanding**, **dynamic and flexibility-oriented market**.
This is not a simple evolution, but a **true technological innovation**, introducing concepts of modularity, adaptability and integration never applied in such a structured way in the sector.

Thanks to **exclusive and patented solutions**, Techno enclosures go beyond the limits of traditional configurations, becoming an open and configurable system, capable of adapting to different installation methods and continuously evolving application contexts.
The project is based on an advanced engineering approach that combines **functionality**, **safety and ease of use**, providing designers and installers with a highly versatile, reliable and ready-to-use solution.

Techno is not just an enclosure, but an **advanced technological platform**, designed to support the development of industrial systems and anticipate future needs.

MODULARITY AND PATENTED COMPONENTS

For the installation of the equipment, **it is not necessary to operate from inside the enclosure**, thus avoiding the risk of damage to internal wiring and components.

The patented fixing components allow a **wide range of configurations**, from the simplest solutions to more advanced installations such as inclined mounting, flush mounting or installation on magnetic supports, orientable in the four cardinal positions, always ensuring maximum application versatility.

The entire range is made modular thanks to the **coupling component**, which allows multiple units to be connected in series.

BEYOND THERMOPLASTIC LIMITS

The research carried out on the materials used, such as **glass fibre reinforced polyamide technopolymers**, allows the enclosures to be used even in extreme and demanding environments, such as **arctic/glacial climates** and **hot/humid tropical conditions.**

Durability is also ensured under prolonged **exposure to UV radiation** over long periods.

WATERTIGHT SEALING AND IMPACT RESISTANCE

IP66 - IP67 - IK08. These are not just ratings.
The Techno range is tested and certified to ensure the highest levels of sealing and mechanical resistance. Stainless steel screws, compliant with UNI standards and featuring drive types for dedicated tools to prevent tampering, are retained by the gasket, ensuring reliable sealing over time.

SCATOLE IN TERMOPLASTICO
THERMOPLASTIC ENCLOSURES

Serie TECHNO / Series TECHNO

CARATTERISTICHE PRINCIPALI

Qui si seguito alcune delle peculiarità che caratterizzano la nuova serie Techno:

MAIN FEATURES

Below are some of the key features that characterise the new Series TECHNO:



Guarnizione a tenuta ermetica
Il doppio isolamento garantisce la chiusura perfetta.

Hermetic seal
Double insulation ensures a perfect seal.



Materiale e spessore delle pareti
Insieme garantiscono leggerezza, robustezza e isolamento.

Material and thickness of the walls
Together, they guarantee lightness, strenght and insulation.



Guarnizione O-ring (linea base 70)
Garantisce la tenuta stagna in caso di fissaggio a parete per isolamento.

O-ring gasket (base line 70)
It ensure watertight sealing in case of wall mounting for insulation purposes.



Resistenza ad ambienti gravosi
Adatta all'utilizzo in outdoor in settori come agricolo, ecologico.

Resistance to harsh enviroments
Suitable for outdoor use in sectors such as agriculture, environmental applications.



Resistenza alla temperatura
Impiegabilità in contesti industriali a temperature estreme.

Temperature Resistance
Useability in industrial contexts at extreme temperatures.

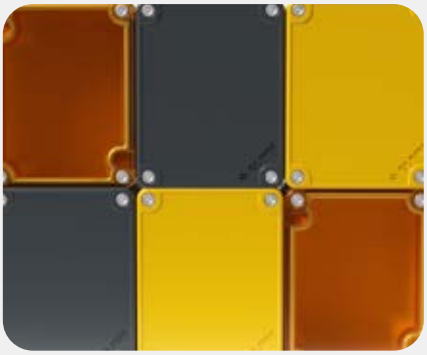

Diverse esecuzioni di colore
Grigio scuro, giallo, arancio trasparente con finitura antiriflesso.

Different colour versions
Dark grey, yellow, transparent orange with anti-reflective finish.



Totalmente personalizzabile
Compatibile con tutta la vasta gamma di ausiliari di comando.

Fully customisable
Compatible with the entire wide range of control auxiliaries.



Adesione di eventuale etichetta
Garantita dalla superficie mattata e da una cornice utile.

Adhesion of optional label
Ensured by the matte surface and a dedicated recessed frame.



Grafica personalizzabile
Una divisione aziendale è specializzata nella progettazione di etichette dedicate.

Customisable graphic
A dedicated company division specialises in the design of custom labels.

SCATOLE IN TERMOPLASTICO
THERMOPLASTIC ENCLOSURES

Serie TECHNO / Series TECHNO

CERTIFICAZIONI E GRADO DI PROTEZIONE

Le cassette in termoplastico della Serie Techno hanno ottenuto le certificazioni di resistenza **IP66**, **IPX7** e **IPX9**; sono quindi totalmente protette contro la polvere, protette contro le ondate e gli effetti dell'immersione.
Vantano inoltre di un grado di resistenza agli urti di tipo **IK08**.
La resistenza alla prova di fiamma è testata secondo la norma UL 94.

CERTIFICATIONS AND PROTECTION RATING

The thermoplastic enclosures of the Series TECHNO are rated **IP66**, **IPX7** and **IPX9**; ensuring complete protection against dust, resistance to powerful water jets and the effects of temporary immersion.
They also feature a high impact resistance rating of **IK08**.
Flame resistance is classified according to UL 94, ensuring high resistance to flame propagation.







CARATTERISTICHE TECNICHE

Omologazioni	CE, EAC, UL-CSA
Conformità agli standard	EN IEC 62208, UL 508, CSA C22.2 N° 14
Limiti di temperatura	-35 ° ÷ +80 °C
Grado di protezione	IP66 - IPX7 - IPX9 (EN 60529) NEMA Type 4, 4x NEMA Type 12 - coperchio trasparente
Protezione contro gli urti	IK08 (EN IEC 62262)
Materiale scatola	PA poliammide rinforzato fibra di vetro
Materiale coperchio trasparente	PC
Materiale guarnizione	Elastomero termoplastico TPE
Categoria di sovratensione	Classe II (EN IEC 61140)
Materiale viti	Acciaio inox AISI 304
Tipologia viti	Linea 70 - Ø 3,5 × 24 mm Linea 90 - M4 × 45 mm
Materiale inserti SOLO IN	Linea 90 - Ottone / Acciaio inox
Tipologia inserti SOLO IN	Linea 90 - M4 × 18
Coppia di serraggio	Linea 70: 0.6 – 0.8 Nm (5.3 ÷ 7.1 Lb-in) Linea 90: 0.8 ÷ 1.2 Nm (7.1 ÷ 10.6 Lb-in)
Senza metalli pesanti	Sì
Senza PVC	Sì
Senza silicone	Sì
Senza alogeni	Sì
Comportamento alla combustione 3 mm	HB; 5VA (UL 94) V2 (UL 94) - coperchio trasparente
Test filo incandescente	650 ° (EN IEC 60695-2-12) 960 ° (EN IEC 60695-2-12)
Adatto per applicazioni esterne	Sì

Legenda Solo per Omologazione UL

TECHNICAL DATA

Approvals	CE, EAC, UL-CSA
Compliance with standards	EN IEC 62208, UL 508, CSA C22.2 N° 14
Operating temperatures	-35 ° ÷ +80 °C
Protection degree	IP66 - IPX7 - IPX9 (EN 60529) NEMA Type 4, 4x NEMA Type 12 - transparent lid
Protection against impact	IK08 (EN IEC 62262)
Enclosure material	PA fibre glass reinforced polyamide
Transparent lid material	Transparent - PC
Gasket material	TPE thermoplastic elastomer
Protection against electric shock	Class II (EN IEC 61140)
Screw material	Stainless steel AISI 304
Screw type	Line 70 - Ø 3,5 × 24 mm Line 90 - M4 × 45 mm
Screw inserts material ONLY FOR	Line 90 - Brass / Stainless steel
Screw inserts type ONLY FOR	Line 90 - M4 × 18
Tightening torque	Line 70: 0.6 – 0.8 Nm (5.3 ÷ 7.1 Lb-in) Line 90: 0.8 ÷ 1.2 Nm (7.1 ÷ 10.6 Lb-in)
Heavy metal-free	Yes
PVC-free	Yes
Silicon-free	Yes
Halogen-free	Yes
Combustion behaviour 3 mm	HB; 5VA (UL 94) V2 (UL 94) - transparent lid
Glow wire test	650 ° (EN IEC 60695-2-12) 960 ° (EN IEC 60695-2-12)
Fitted for outdoor application	Yes

Legend UL Approval Only

SCATOLE IN TERMOPLASTICO
THERMOPLASTIC ENCLOSURES

Serie TECHNO / Series TECHNO

PANORAMICA DEI FORMATI / SIZE OVERVIEW

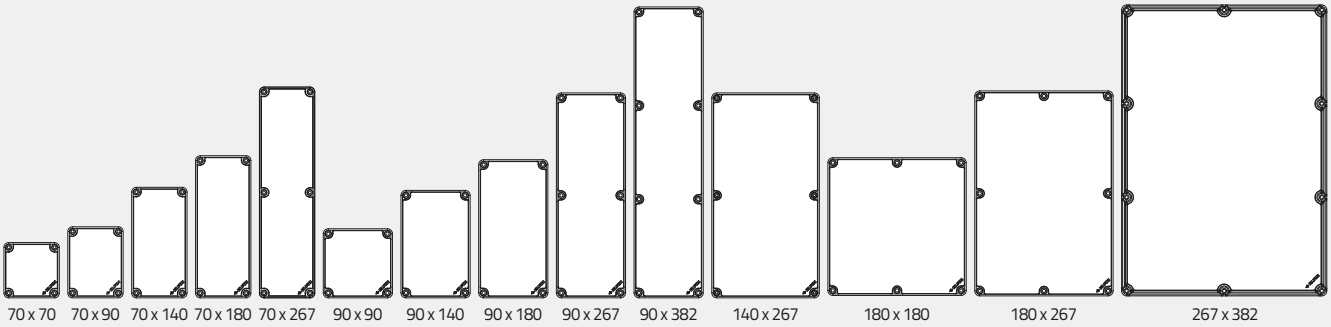

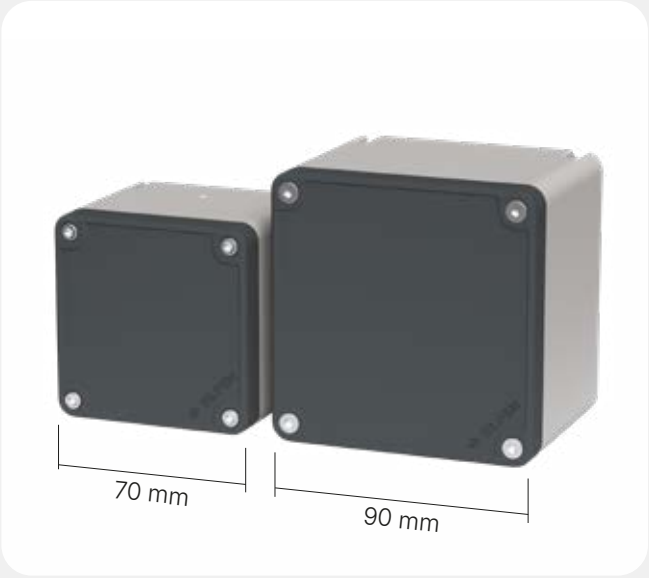

Linea base 70 e Linea base 90
Base line 70 and Base line 90

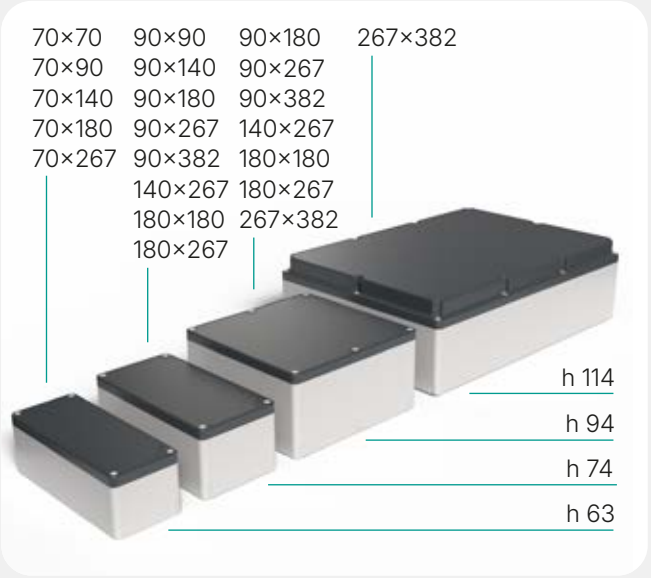

Disponibili in quattro altezze
Available in four heights



SCATOLE IN TERMOPLASTICO
THERMOPLASTIC ENCLOSURES

Serie TECHNO / Series TECHNO

PANORAMICA DELLE FORATURE DEI COPERCHI / LID HOLE OVERVIEW



SCATOLE IN TERMOPLASTICO
THERMOPLASTIC ENCLOSURES

Serie TECHNO - Linea 70 / Series TECHNO - Line 70

FORMATI BASE 70

Unica altezza: 63 mm

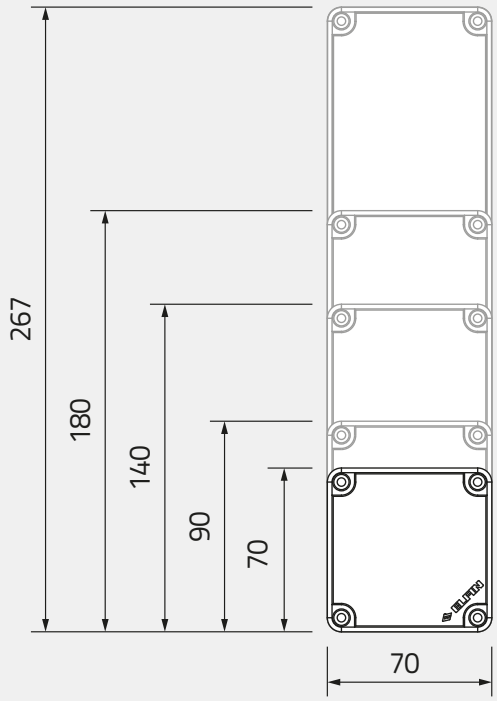

BASE 70 SIZES

Single height: 63 mm

COLORAZIONE & FISSAGGIO

Fondello:
Grigio chiaro RAL 7035

Coperchio in tre varianti:
- Grigio scuro RAL 7016
- Giallo
- Arancio trasparente

Fissaggio coperchio con 4 viti Torx T15 in acciaio inox



COLOUR & FIXING

Base:
RAL 7035 Light grey

Lid in three variants:
- RAL 7016 Dark grey
- Yellow
- Transparent orange

Lid fixing with 4 stainless steel Torx T15 screws

ADESIONE ETICHETTA GARANTITA

Grazie alla sede di contenimento ribassata e alla finitura goffrata della superficie.



GUARANTEED LABEL ADHESION

Thanks to the recessed label area and the textured surface finish.

SCATOLE IN TERMOPLASTICO
THERMOPLASTIC ENCLOSURES

Serie TECHNO - Linea 70 / Series TECHNO - Line 70

FISSAGGIO TRADIZIONALE

Tramite 2 fori passanti negli angoli; interassi fori indicati sul retro della scatola.



TRADITIONAL FIXING

Through 2 through holes at the corners; hole centre distances indicated on the rear of the enclosure.

COMPONENTI DI FISSAGGIO BREVETTATI

Ogni contenitore ha sul fondello 4 sedi atte ad accogliere i molteplici sistemi di fissaggio.
Nel caso di inutilizzo, ogni contenitore è fornito di 4 tappi per la chiusura di queste predisposizioni.



PATENTED FIXING COMPONENTS

Each enclosure features 4 dedicated mounting provisions on the base, designed to accommodate multiple fixing systems.
If not used, each enclosure is supplied with 4 plugs to close these mounting provisions.

GUARNIZIONE O-RING

Garantisce la tenuta stagna in caso di entrata cavo posteriore.



O-RING GASKET

Ensures watertight sealing in case of rear cable entry.

POSIZIONATORI PER FORATURA

Realizzati sui due lati, facilitando l'eventuale foratura per il fissaggio di un connettore.



DRILLING POSITIONING GUIDES

Made on both sides to facilitate drilling for connector installation.

Scatole in termoplastico
Thermoplastic enclosures

Serie TECHNO - Linea 70 / Series TECHNO - Line 70

Componenti brevettati / Patented components

	g	cod
Staffe di accoppiamento **Coupling brackets**		
	11	**080TSA70**
Progettazione secondo criteri UL-CSA Designed according to UL-CSA criteria	12	**080TUSA70**



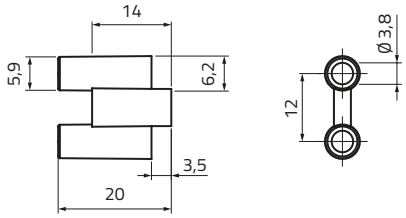

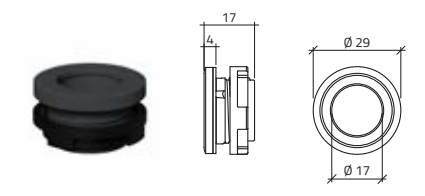

Manicotto di giunzione
Coupling kit

080TM22

Staffe di accoppiamento

Staffe di accoppiamento progettate per collegare più contenitori in serie in modo semplice e sicuro.

Consentono la realizzazione di configurazioni modulari, garantendo allineamento preciso, stabilità meccanica e facilità di installazione, mantenendo in ogni caso la possibilità di installare anche altri elementi di fissaggio.

Coupling brackets

Coupling brackets designed to connect multiple enclosures in series in a simple and secure way.

They enable modular configurations, ensuring precise alignment, mechanical stability and ease of installation, while still allowing the use of additional fixing components if required.







Scatole in termoplastico
Thermoplastic enclosures

Serie TECHNO - Linea 70 / Series TECHNO - Line 70

Componenti brevettati / Patented components

	g	cod
 **Staffe di fissaggio a parete** **Wall fixing brackets**		
	22	**080TSF70**
Progettazione secondo criteri UL-CSA Designed according to UL-CSA criteria	23	**080TUSF70**



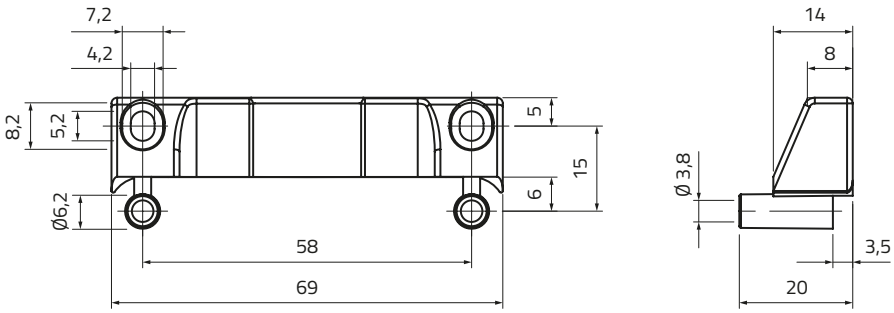

Staffe di fissaggio a parete

Semplice staffa che permette di installare l'apparecchiatura senza la necessità di asportarne il coperchio.

Garantisce elevata stabilità, riduce i tempi di montaggio ed evita il rischio di danneggiamento dei cablaggi interni, assicurando un'installazione ordinata, efficiente e affidabile nel tempo in tutti gli ambienti industriali.

Wall fixing brackets

Simple bracket that allows installation of the equipment without removing the lid.

Ensures high stability, reduces installation time and prevents the risk of damage to internal wiring, providing an orderly, efficient and reliable installation over time in all industrial environments.







Scatole in termoplastico
Thermoplastic enclosures

Serie TECHNO - Linea 70 / Series TECHNO - Line 70

Componenti brevettati / Patented components

g | cod





Staffe di fissaggio ad anello
Ring fixing brackets

	24	**080TSFA70**
Progettazione secondo criteri UL-CSA Designed according to UL-CSA criteria	26	**080TUSFA70**

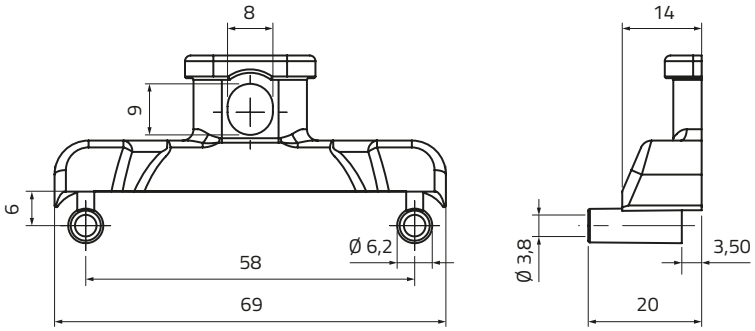

Staffe fissaggio ad anello

Questa staffa ha la peculiarità di consentire l'installazione dell'apparecchiatura tramite un solo punto di fissaggio.

La specifica forma della staffa permette anche fissaggi a tubo con una normale facetta stringitubo o un'installazione a gancio, garantendo la massima praticità e adattabilità in diverse condizioni applicative e ambienti di utilizzo.

Ring fixing brackets

This bracket allows installation of the equipment using a single fixing point.

Its specific design also enables mounting on pipes using a standard cable tie or hook installation, ensuring maximum practicality and adaptability in different application conditions and environments.











Scatole in termoplastico
Thermoplastic enclosures

Serie TECHNO - Linea 70 / Series TECHNO - Line 70

Componenti brevettati / Patented components

g — cod



Staffe di fissaggio inclinato 70°
70° Sloped-fixing brackets

	50	**080TSFI70**
Progettazione secondo criteri UL-CSA Designed according to UL-CSA criteria	54	**080TUSFI70**

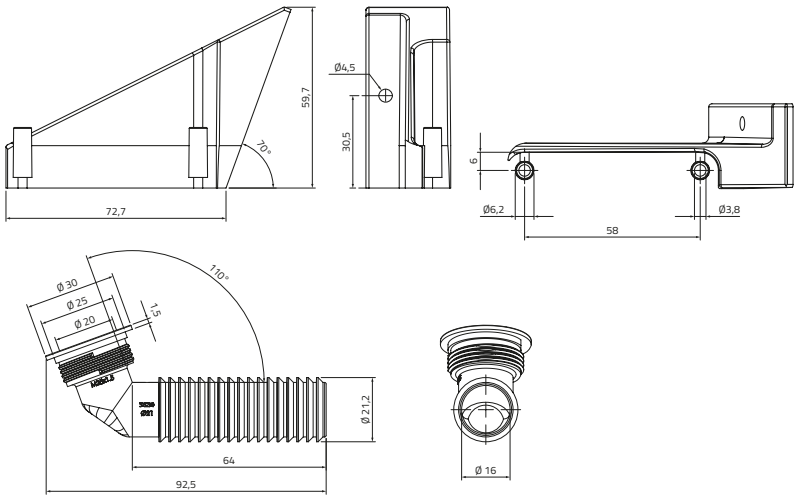

Staffe di fissaggio inclinato 70°

Progettata per migliorare l'ergonomia e il comfort di utilizzo.
Consente un'installazione ottimizzata dell'interfaccia operatore, garantendo una posizione ergonomica e una visibilità ottimale dei comandi in ogni condizione applicativa.

Le staffe includono un tubo portacavi integrato che funge da supporto per l'apparecchiatura e garantisce il passaggio di cavi in modo sicuro e protetto.

70° Sloped-fixing brackets

Designed to improve ergonomics and user comfort.
It allows optimized installation of the operator interface, ensuring an ergonomic position and optimal visibility of controls in all application conditions.

The brackets are equipped with an integrated cable support tube that supports the equipment and provides safe and protected cable management.







Scatole in termoplastico
Thermoplastic enclosures

Serie TECHNO - Linea 70 / Series TECHNO - Line 70

Componenti brevettati / Patented components

g | cod



Staffe di fissaggio ortogonali
Orthogonal fixing brackets

	g	cod
	34	**080TSFO70**
Progettazione secondo criteri UL-CSA Designed according to UL-CSA criteria	37	**080TUSFO70**

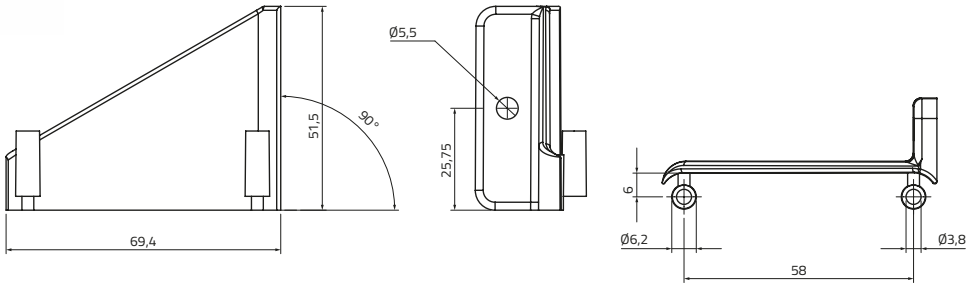

Staffe di fissaggio ortogonali

Progettata per applicazioni ortogonali, garantisce massima flessibilità di installazione in tutte le direzioni cardinali utilizzando un unico piano di riferimento.

Consente un'installazione ordinata e precisa dell'interfaccia operatore, mantenendo coerenza di allineamento e facilitando l'integrazione in diverse configurazioni applicative.

Orthogonal fixing brackets

Designed for orthogonal applications, it ensures maximum installation flexibility in all cardinal directions using a single reference plane.

It allows precise and orderly installation of the operator interface, maintaining alignment consistency and facilitating integration into different application configurations.







Scatole in termoplastico
Thermoplastic enclosures

Serie TECHNO - Linea 70 / Series TECHNO - Line 70

Componenti brevettati / Patented components

	g	cod
Staffe di fissaggio ad incasso **Wall-mounting brackets**		
	40	**080TSFF70**
Progettazione secondo criteri UL-CSA Designed according to UL-CSA criteria	43	**080TUSFF70**





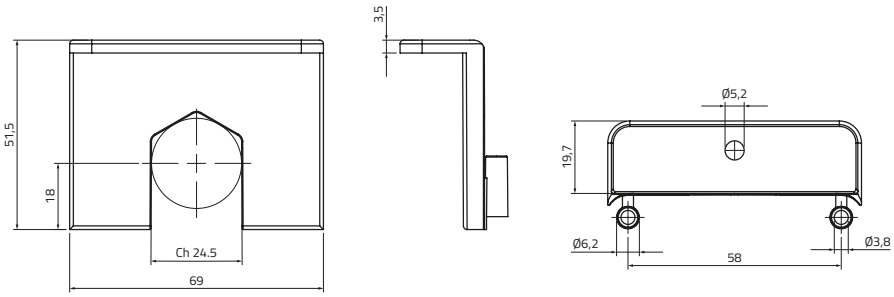

Staffe di fissaggio ad incasso

Progettata per installazioni ad incasso, consente il montaggio a filo pannello minimizzando la parte sporgente e migliorando l'integrazione estetica del sistema.

Garantisce un'installazione compatta e ordinata dell'interfaccia operatore, ottimizzando gli ingombri e facilitando l'inserimento in contesti applicativi con spazi ridotti.

Wall-mounting brackets

Designed for flush mounting applications, it allows installation flush with the panel, minimizing protrusion and improving system aesthetic integration.

It ensures a compact and orderly installation of the operator interface, optimizing space and facilitating integration in applications with limited space.







Scatole in termoplastico
Thermoplastic enclosures

Serie TECHNO - Linea 70 / Series TECHNO - Line 70

Componenti brevettati / Patented components

g — cod



Staffe di fissaggio tandem
Tandem fixing brackets

	g	cod
	47	**080TSFT70**
Progettazione secondo criteri UL-CSA Designed according to UL-CSA criteria	51	**080TUSFT70**

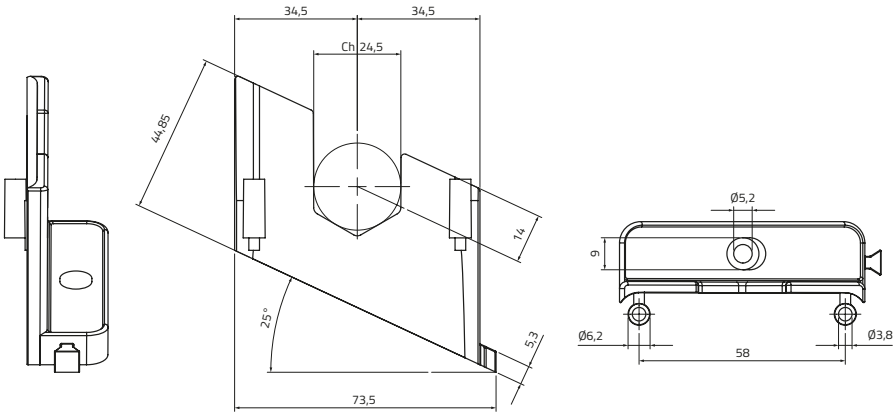

Staffe di fissaggio tandem

Progettate per installazioni in serie, permettono la realizzazione di sistemi modulari con funzioni ed interfacce diversificate.

Grazie alla geometria a coda di rondine maschio/femmina, consentono un accoppiamento continuo e sicuro, permettendo l'affiancamento potenzialmente illimitato delle apparecchiature.

Tandem fixing brackets

Designed for in-line installations, they enable the creation of modular systems with diversified functions and interfaces.

Thanks to the male/female dovetail geometry, they ensure continuous and secure coupling, allowing potentially unlimited side-by-side connection of the units.







Scatole in termoplastico
Thermoplastic enclosures

Serie TECHNO - Linea 70 / Series TECHNO - Line 70

Componenti brevettati / Patented components

g — cod



Staffe di fissaggio magnetico
Magnetic fixing brackets

	g	cod
	23	**080TSFM70**
Progettazione secondo criteri UL-CSA Designed according to UL-CSA criteria	25	**080TUSFM70**

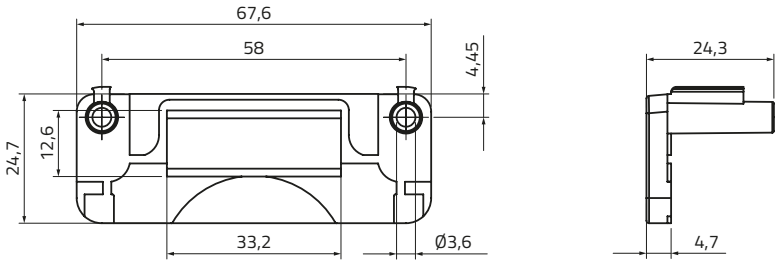

Staffe di fissaggio magnetico

Progettata per installazioni magnetiche, consente il fissaggio rapido su superfici metalliche senza necessità di forature o viti.

Garantisce un'elevata praticità di utilizzo, permettendo il posizionamento e il riposizionamento dell'apparecchiatura in modo semplice e immediato in diverse condizioni applicative.

Magnetic fixing brackets

Designed for magnetic installations, it allows quick fixing on metal surfaces without the need for drilling or screws.

It ensures high ease of use, enabling simple and immediate positioning and repositioning of the equipment in different application conditions.







Scatole in termoplastico 70 x 70 mm
Thermoplastic enclosures 70 x 70 mm

Serie TECHNO - Linea 70 / Series TECHNO - Line 70

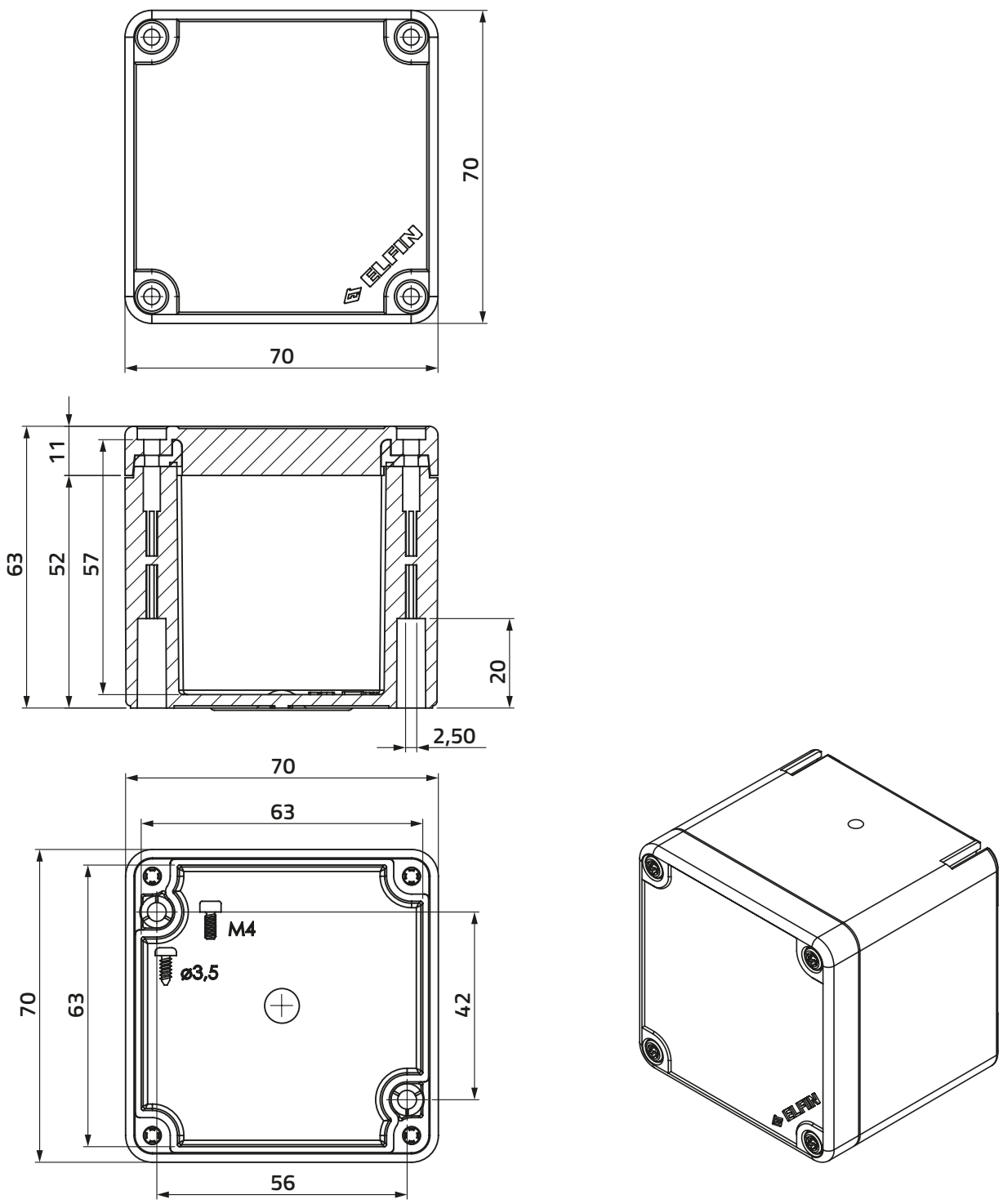

Scatole in termoplastico 70 x 70 mm
Thermoplastic enclosures 70 x 70 mm

Serie TECHNO - Linea 70 / Series TECHNO - Line 70

	h	g	cod



Coperchio senza fori / Undrilled lid

PA + fibra di vetro / PA + glass fibre

Smart	63	120	**080T0707-6**
Smart - Certificazione UL / UL Certification	63	129	**080TU0707-6**



Coperchio giallo senza fori / Yellow undrilled lid

PA + fibra di vetro / PA + glass fibre

Smart	63	118	**080T0707-6G**
Smart - Certificazione UL / UL Certification	63	129	**080TU0707-6G**

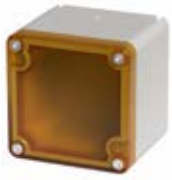

Coperchio trasparente senza fori / Transparent undrilled lid

PC (coperchio), PA + fibra di vetro / PC (lid), PA + glass fibre

Smart	63	118	**080T0707-6T**
Smart - Certificazione UL / UL Certification	63	129	**080TU0707-6T**

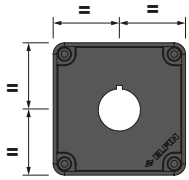

Coperchio con 1 foro Ø 22 mm / 1-hole lid Ø 22 mm

PA + fibra di vetro / PA + glass fibre

Smart	63	120	**080T0707-6P1**
Smart - Certificazione UL / UL Certification	63	129	**080TU0707-6P1**

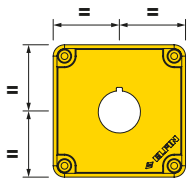

Coperchio giallo con 1 foro Ø 22 mm / 1-hole yellow lid Ø 22 mm

PA + fibra di vetro / PA + glass fibre

Smart	63	117	**080T0707-6GP1**
Smart - Certificazione UL / UL Certification	63	129	**080TU0707-6GP1**

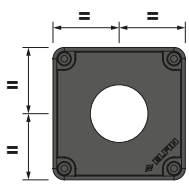

Coperchio con 1 foro Ø 30 mm / 1-hole enclosure Ø 30 mm

PA + fibra di vetro / PA + glass fibre

Smart	63	119	**080T0707-6S1**
Smart - Certificazione UL / UL Certification	63	128	**080TU0707-6S1**

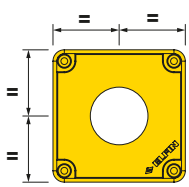

Coperchio giallo con 1 foro Ø 30 mm / 1-hole yellow lid Ø 30 mm

PA + fibra di vetro / PA + glass fibre

Smart	63	118	**080T0707-6GS1**
Smart - Certificazione UL / UL Certification	63	128	**080TU0707-6GS1**

Scatole in termoplastico 70 x 70 mm
Thermoplastic enclosures 70 x 70 mm

Serie TECHNO - Linea 70 / Series TECHNO - Line 70

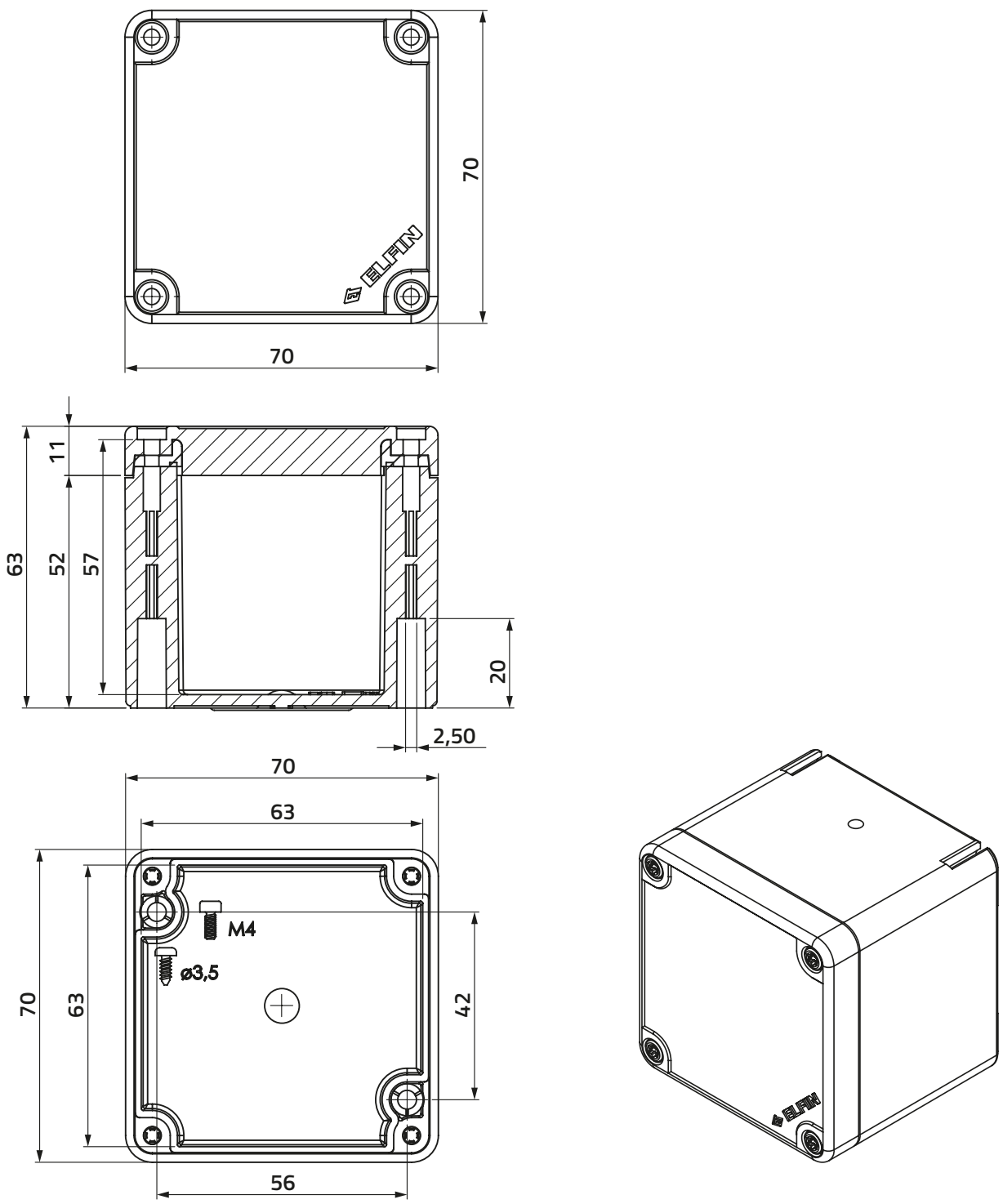

Scatole in termoplastico 70 x 70 mm
Thermoplastic enclosures 70 x 70 mm

Serie TECHNO - Linea 70 / Series TECHNO - Line 70

g | cod



Coperchio con pulsante emergenza Ø 32 mm
Lid with emergency stop push-button Ø 32 mm

sgancio rotazione / twist release
PA + fibra di vetro / PA + glass fibre

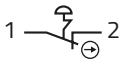

1NC	170	**080T0707-6GA01**
Conforme UL / UL Compliant	182	**080TU0707-6GA01**

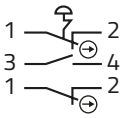

1NO + 2NC	206	**080T0707-6GA12**
Conforme UL / UL Compliant	217	**080TU0707-6GA12**

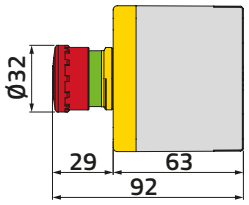

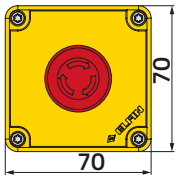



Coperchio con pulsante emergenza Ø 40 mm
Lid with emergency stop push-button Ø 40 mm

sgancio rotazione / twist release
PA + fibra di vetro / PA + glass fibre

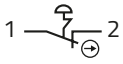

1NC	172	**080T0707-6GF01**
Conforme UL / UL Compliant	183	**080TU0707-6GF01**

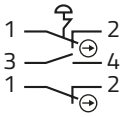

1NO + 2NC	198	**080T0707-6GF12**
Conforme UL / UL Compliant	210	**080TU0707-6GF12**

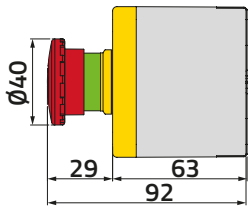

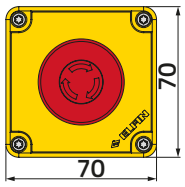



Coperchio con pulsante emergenza Ø 44 mm
Lid with emergency stop push-button Ø 44 mm

sgancio a chiave / key release
PA + fibra di vetro / PA + glass fibre



1NC	235	**080T0707-6GC01**
Conforme UL / UL Compliant	247	**080TU0707-6GC01**

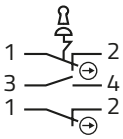

1NO + 2NC	262	**080T0707-6GC12**
Conforme UL / UL Compliant	274	**080TU0707-6GC12**

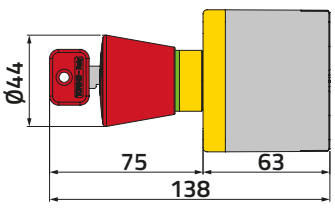

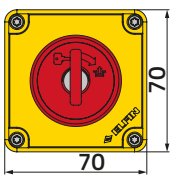

050
060

Scatole in termoplastico 70 x 70 mm
Thermoplastic enclosures 70 x 70 mm

Serie TECHNO - Linea 70 / Series TECHNO - Line 70

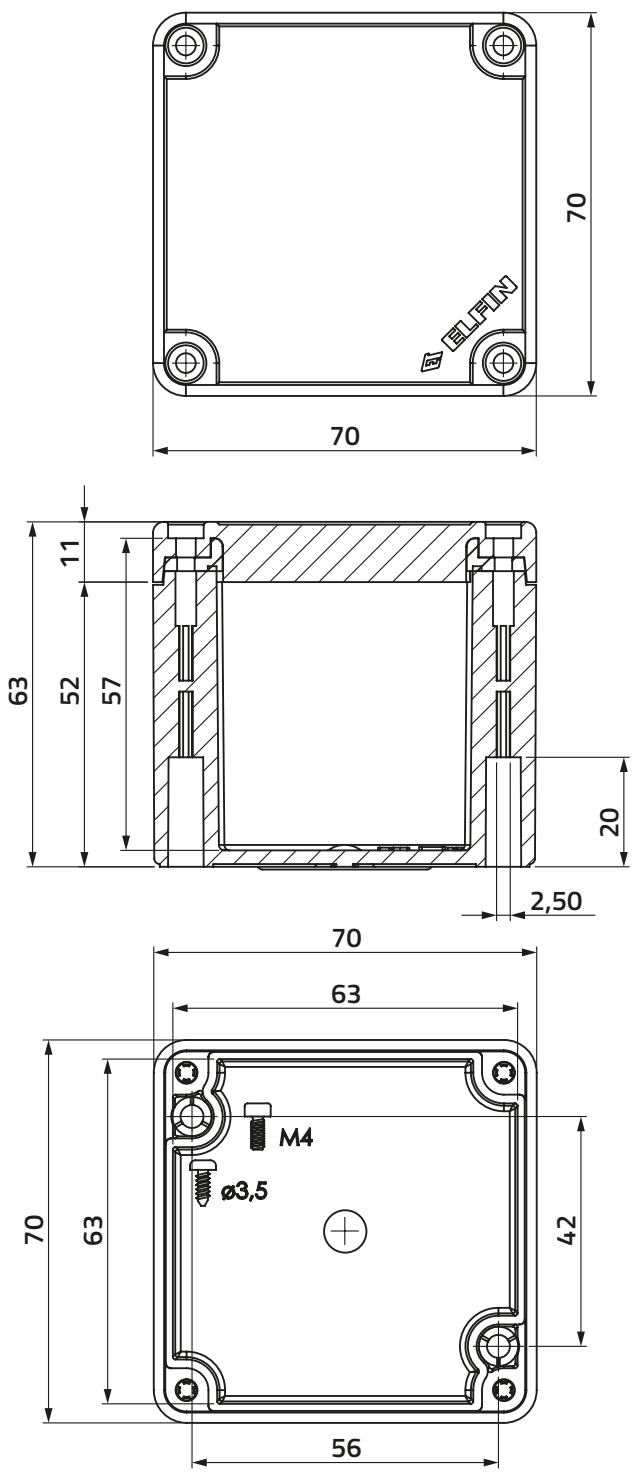

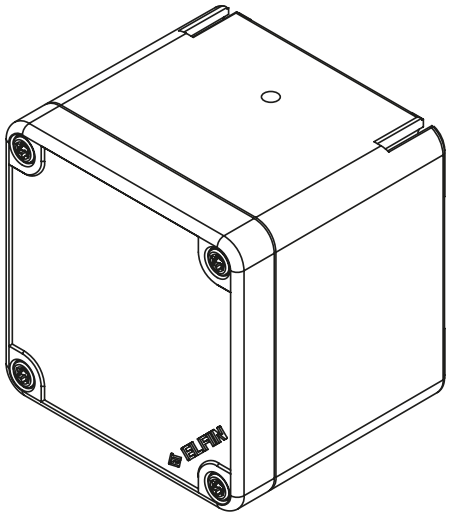

Scatole in termoplastico 70 x 70 mm
Thermoplastic enclosures 70 x 70 mm

Serie TECHNO - Linea 70 / Series TECHNO - Line 70



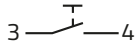

Coperchio con pulsante con guardia
Lid with guarded push-button

PA + fibra di vetro / PA + glass fibre

	g	cod
● Nero / Black	160	**080T0707-6PN**
Conforme UL / UL Compliant	169	**080TU0707-6PN**
● Rosso / Red	160	**080T0707-6PR**
Conforme UL / UL Compliant	169	**080TU0707-6PR**
● Verde / Green	160	**080T0707-6PV**
Conforme UL / UL Compliant	169	**080TU0707-6PV**
● Giallo / Yellow	160	**080T0707-6PG**
Conforme UL / UL Compliant	169	**080TU0707-6PG**
● Blu / Blue	160	**080T0707-6PBL**
Conforme UL / UL Compliant	169	**080TU0707-6PBL**

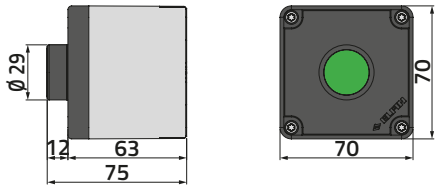



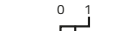

Coperchio con selettore a manopola 2 posizioni
Lid with 2-position knob selector switch

PA + fibra di vetro / PA + glass fibre

Smart	156	**080T0707-6SM**
Smart - Conforme UL / UL Compliant	165	**080TU0707-6SM**

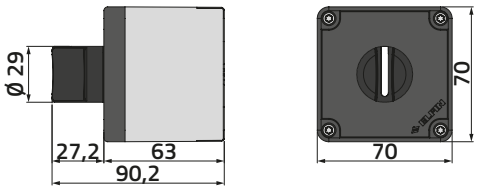





Coperchio con selettore a chiave 2 posizioni
Lid with 2-position key selector switch

PA + fibra di vetro / PA + glass fibre

Smart	214	**080T0707-6SC**
Smart - Conforme UL / UL Compliant	223	**080TU0707-6SC**

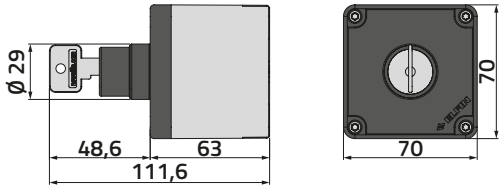

Scatole in termoplastico 70 x 90 mm
Thermoplastic enclosures 70 x 90 mm

Serie TECHNO - Linea 70 / Series TECHNO - Line 70

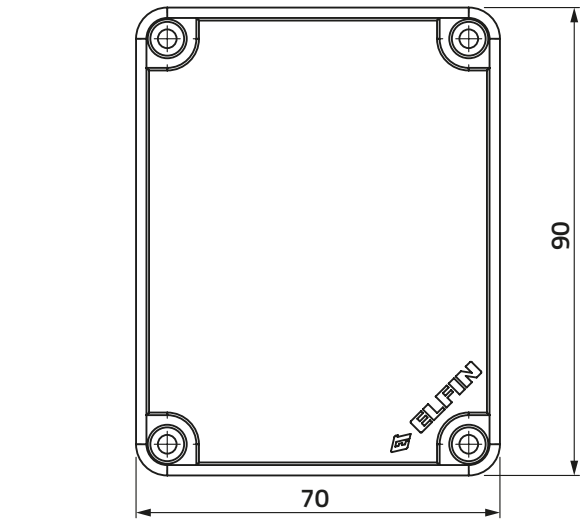

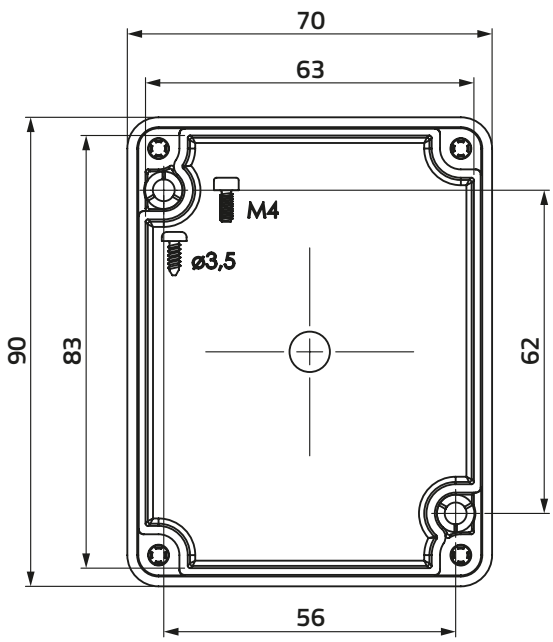

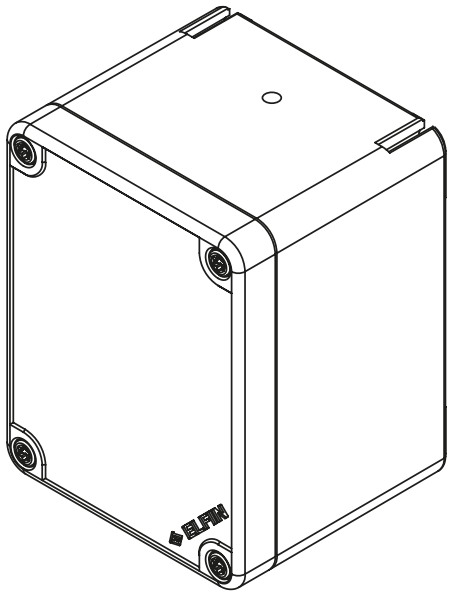

Scatole in termoplastico 70 x 90 mm
Thermoplastic enclosures 70 x 90 mm

Serie TECHNO - Linea 70 / Series TECHNO - Line 70

	h	g	cod



Coperchio senza fori / Undrilled lid

PA + fibra di vetro / PA + glass fibre

Smart	63	139	**080T0709-6**
Smart - Certificazione UL / UL Certification	63	153	**080TU0709-6**



Coperchio giallo senza fori / Yellow undrilled lid

PA + fibra di vetro / PA + glass fibre

Smart	63	139	**080T0709-6G**
Smart - Certificazione UL / UL Certification	63	153	**080TU0709-6G**



Coperchio trasparente senza fori / Transparent undrilled lid

PC (coperchio), PA + fibra di vetro / PC (lid), PA + glass fibre

Smart	63	139	**080T0709-6T**
Smart - Certificazione UL / UL Certification	63	153	**080TU0709-6T**

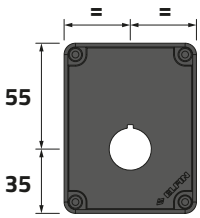

Coperchio con 1 foro Ø 22 mm / 1-hole lid Ø 22 mm

PA + fibra di vetro / PA + glass fibre

Smart	63	138	**080T0709-6P1**
Smart - Certificazione UL / UL Certification	63	152	**080TU0709-6P1**

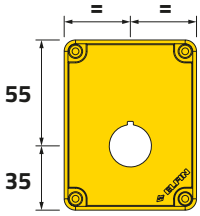

Coperchio giallo con 1 foro Ø 22 mm / 1-hole yellow lid Ø 22 mm

PA + fibra di vetro / PA + glass fibre

Smart	63	138	**080T0709-6GP1**
Smart - Certificazione UL / UL Certification	63	152	**080TU0709-6GP1**

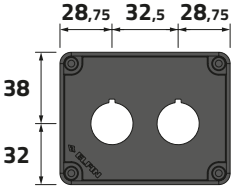

Coperchio con 2 fori Ø 22 mm / 2-hole lid Ø 22 mm

PA + fibra di vetro / PA + glass fibre

Smart	63	138	**080T0709-6P2L**
Smart - Certificazione UL / UL Certification	63	152	**080TU0709-6P2L**

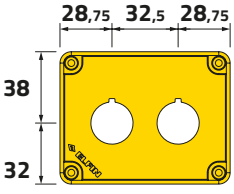

Coperchio giallo con 2 fori Ø 22 mm / 2-hole yellow lid Ø 22 mm

PA + fibra di vetro / PA + glass fibre

Smart	63	138	**080T0709-6GP2L**
Smart - Certificazione UL / UL Certification	63	152	**080TU0709-6GP2L**

Scatole in termoplastico 70 x 90 mm
Thermoplastic enclosures 70 x 90 mm

Serie TECHNO - Linea 70 / Series TECHNO - Line 70

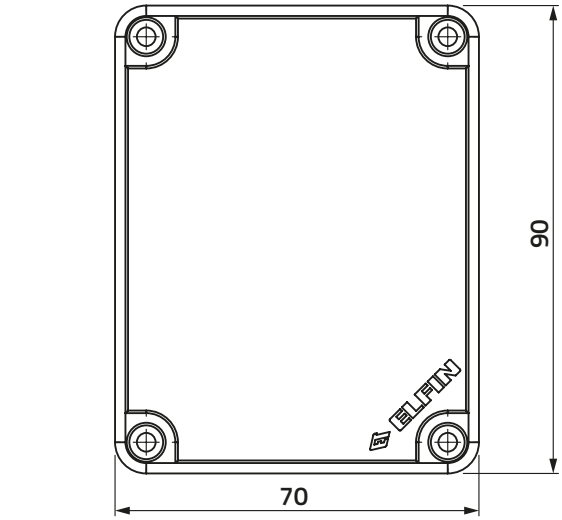

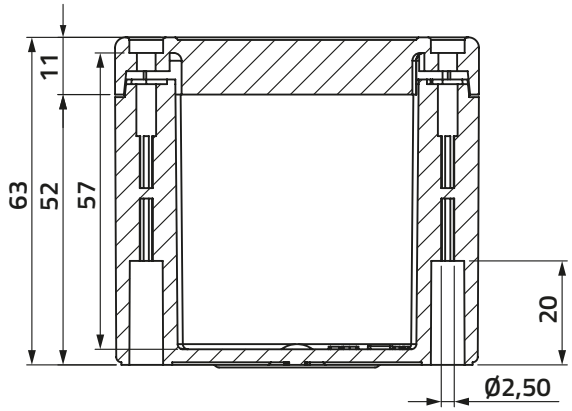

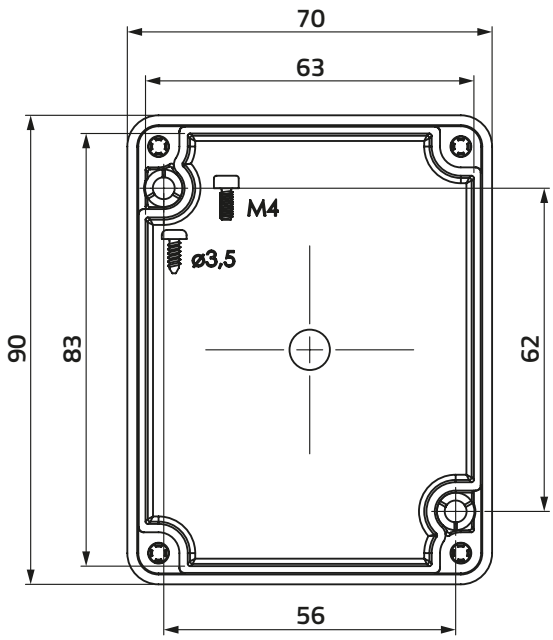

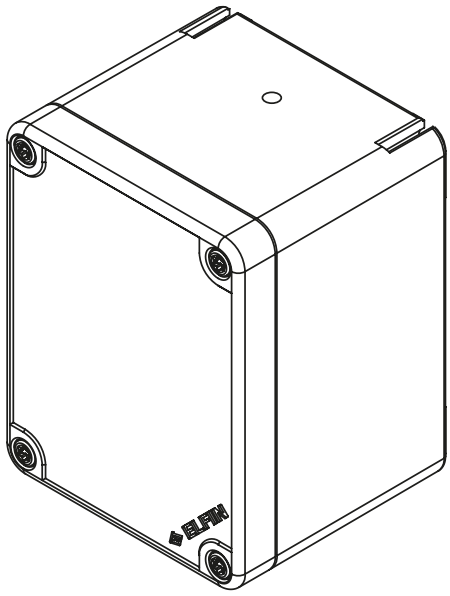

Scatole in termoplastico 70 x 90 mm
Thermoplastic enclosures 70 x 90 mm

Serie TECHNO - Linea 70 / Series TECHNO - Line 70

g | cod



Coperchio con due operatori
Lid with 2 operators

Pulsante con guardia verde, simbolo "I" / Green guarded push-button, symbol "I"
Pulsante con guardia rosso, simbolo "O" / Red guarded push-button, symbol "O"
PA + fibra di vetro / PA + glass fibre

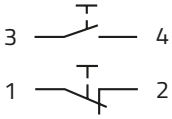

Smart	220	**080T0709-6IO**
Smart - Conforme UL / UL Compliant	233	**080TU0709-6IO**

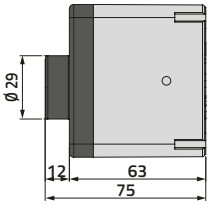

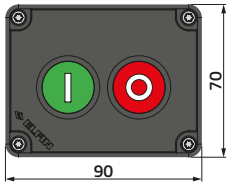



Coperchio con due operatori
Lid with 2 operators

Pulsanti con guardia neri, simboli "frecce DX-SX" / Black guarded push-buttons, symbols "arrows RH-LH"
PA + fibra di vetro / PA + glass fibre

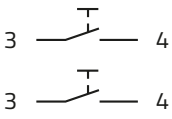

Smart	220	**080T0709-6S47**
Smart - Conforme UL / UL Compliant	233	**080TU0709-6S47**

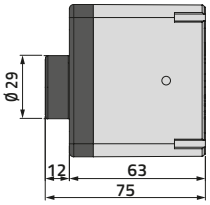

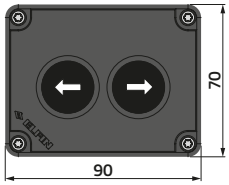



Coperchio con due operatori
Lid with 2 operators

Pulsante emergenza Ø 32, sgancio rotazione / Emergency stop push-button Ø 32, twist release
Pulsante con guardia arancio e cappuccio in silicone / Orange guarded push-button with silicone cap
PA + fibra di vetro / PA + glass fibre

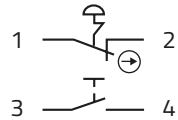

Smart	230	**080T0709-6PE**
Smart - Conforme UL / UL Compliant	243	**080TU0709-6PE**

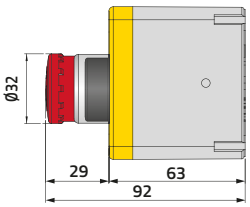

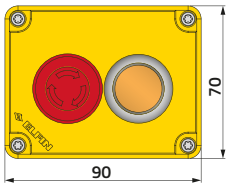

Scatole in termoplastico 70 x 140 mm
Thermoplastic enclosures 70 x 140 mm

Serie TECHNO - Linea 70 / Series TECHNO - Line 70

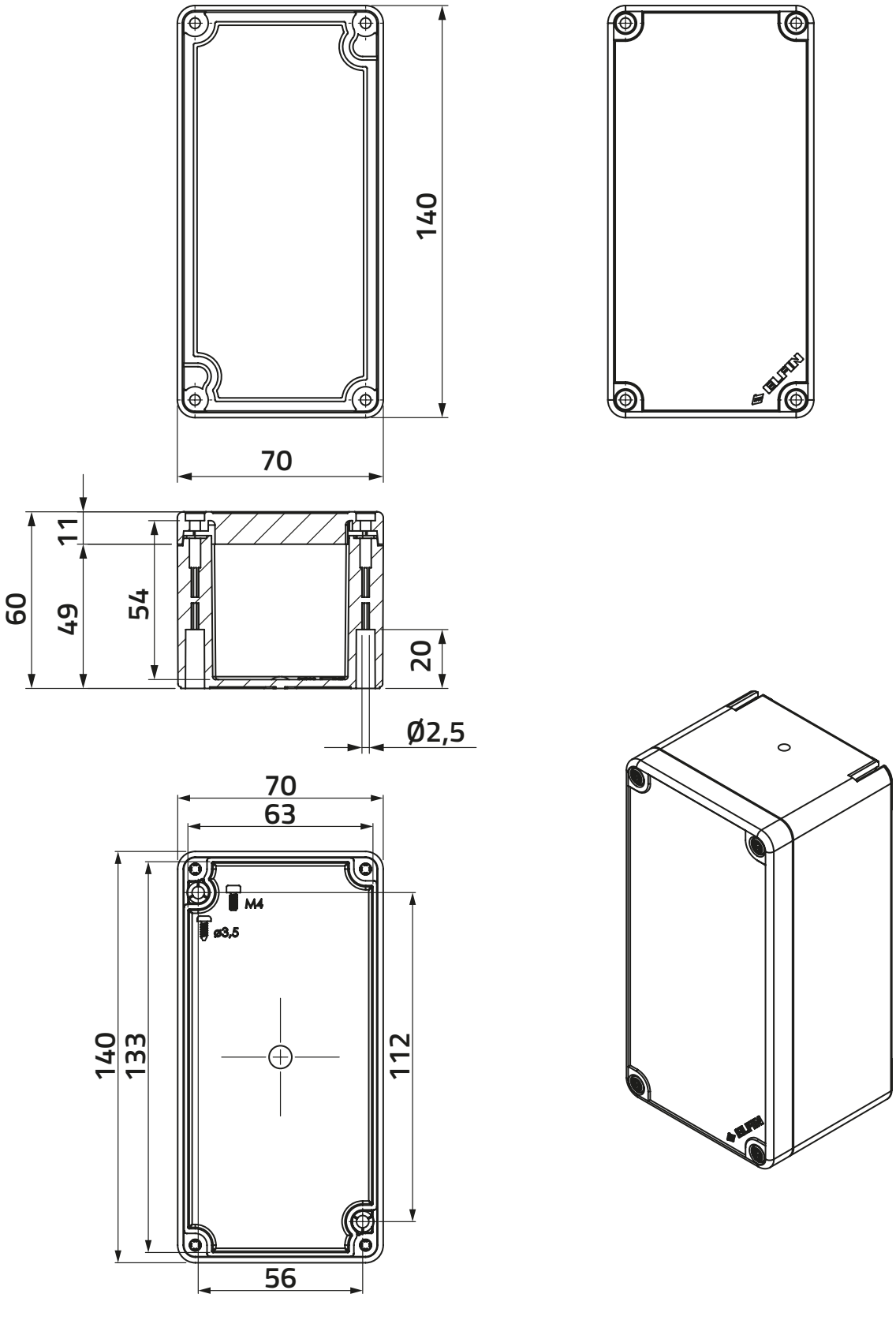

Scatole in termoplastico 70 x 140 mm
Thermoplastic enclosures 70 x 140 mm

Serie TECHNO - Linea 70 / Series TECHNO - Line 70



Coperchio senza fori / Undrilled lid

PA + fibra di vetro / PA + glass fibre

	h	g	cod
Smart	63	184	**080T0714-6**
Smart - Certificazione UL / UL Certification	63	200	**080TU0714-6**



Coperchio giallo senza fori / Yellow undrilled lid

PA + fibra di vetro / PA + glass fibre

	h	g	cod
Smart	63	184	**080T0714-6G**
Smart - Certificazione UL / UL Certification	63	200	**080TU0714-6G**



Coperchio trasparente senza fori / Transparent undrilled lid

PC (coperchio), PA + fibra di vetro / PC (lid), PA + glass fibre

	h	g	cod
Smart	63	184	**080T0714-6T**
Smart - Certificazione UL / UL Certification	63	200	**080TU0714-6T**

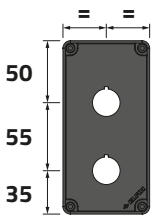

Coperchio con 2 fori Ø 22 mm / 2-hole lid Ø 22 mm

PA + fibra di vetro / PA + glass fibre

	h	g	cod
Smart	63	182	**080T0714-6P2**
Smart - Certificazione UL / UL Certification	63	198	**080TU0714-6P2**

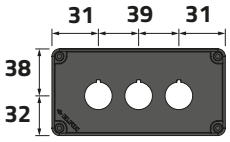

Coperchio con 3 fori Ø 22 mm / 3-hole lid Ø 22 mm

PA + fibra di vetro / PA + glass fibre

	h	g	cod
Smart	63	181	**080T0714-6P3L**
Smart - Certificazione UL / UL Certification	63	197	**080TU0714-6P3L**

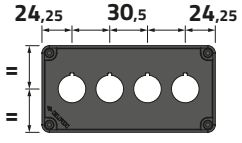

Coperchio con 4 fori Ø 22 mm / 4-hole lid Ø 22 mm

PA + fibra di vetro / PA + glass fibre

	h	g	cod
Smart	63	180	**080T0714-6P4L**
Smart - Certificazione UL / UL Certification	63	196	**080TU0714-6P4L**

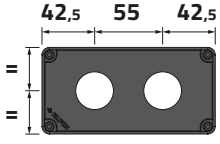

Coperchio con 2 fori Ø 30 mm / 2-hole lid Ø 30 mm

PA + fibra di vetro / PA + glass fibre

	h	g	cod
Smart	63	182	**080T0714-6S2**
Smart - Certificazione UL / UL Certification	63	198	**080TU0714-6S2**

Scatole in termoplastico 70 x 180 mm
Thermoplastic enclosures 70 x 180 mm

Serie TECHNO - Linea 70 / Series TECHNO - Line 70

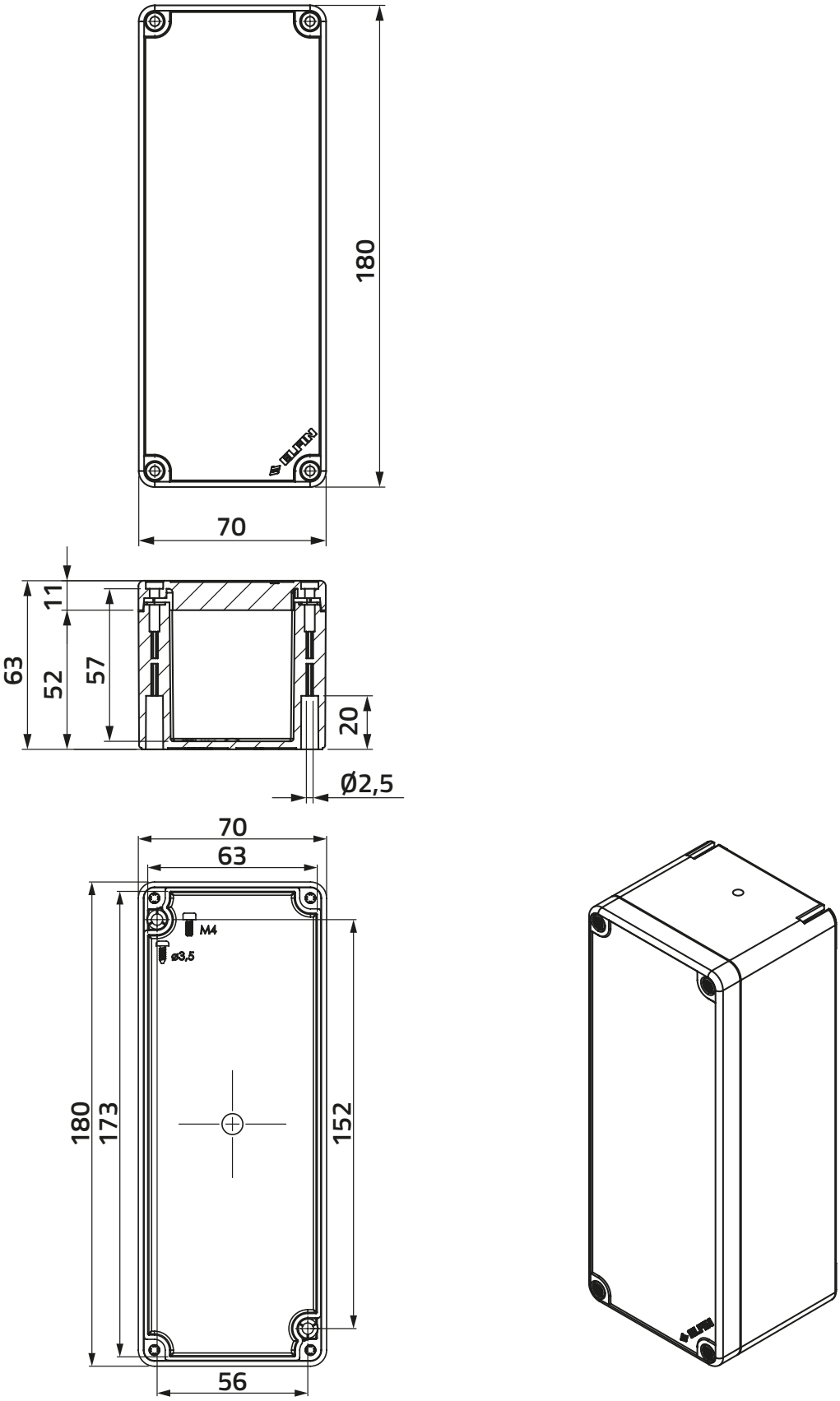

Scatole in termoplastico 70 x 180 mm
Thermoplastic enclosures 70 x 180 mm

Serie TECHNO - Linea 70 / Series TECHNO - Line 70



Coperchio senza fori / Undrilled lid

PA + fibra di vetro / PA + glass fibre

	h	g	cod
Smart	63	230	**080T0718-6**
Smart - Certificazione UL / UL Certification	63	255	**080TU0718-6**



Coperchio giallo senza fori / Yellow undrilled lid

PA + fibra di vetro / PA + glass fibre

	h	g	cod
Smart	63	230	**080T0718-6G**
Smart - Certificazione UL / UL Certification	63	255	**080TU0718-6G**



Coperchio trasparente senza fori / Transparent undrilled lid

PC (coperchio), PA + fibra di vetro / PC (lid), PA + glass fibre

	h	g	cod
Smart	63	230	**080T0718-6T**
Smart - Certificazione UL / UL Certification	63	255	**080TU0718-6T**

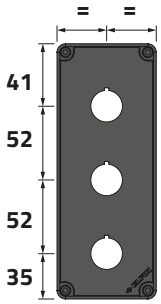

Coperchio con 3 fori Ø 22 mm / 3-hole lid Ø 22 mm

PA + fibra di vetro / PA + glass fibre

	h	g	cod
Smart	63	227	**080T0718-6P3**
Smart - Certificazione UL / UL Certification	63	252	**080TU0718-6P3**

Scatole in termoplastico 70 x 180 mm
Thermoplastic enclosures 70 x 180 mm

Serie TECHNO - Linea 70 / Series TECHNO - Line 70

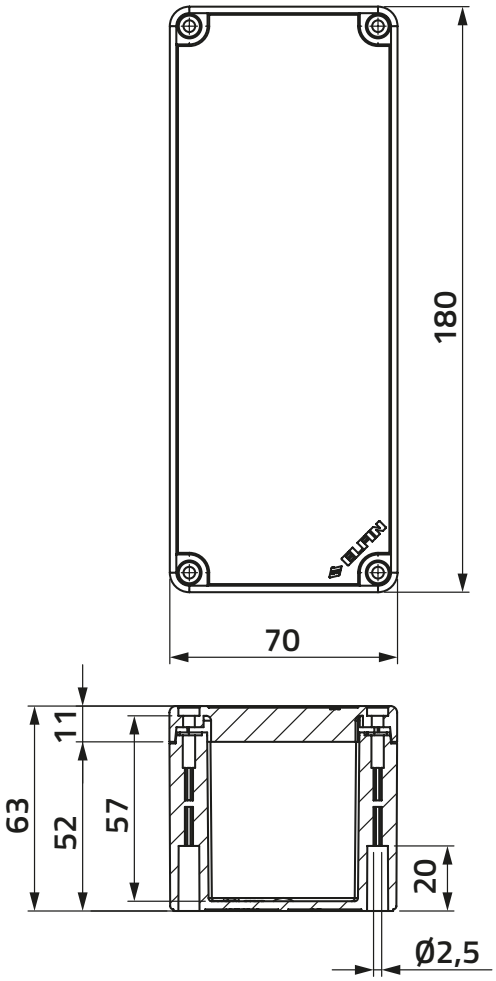

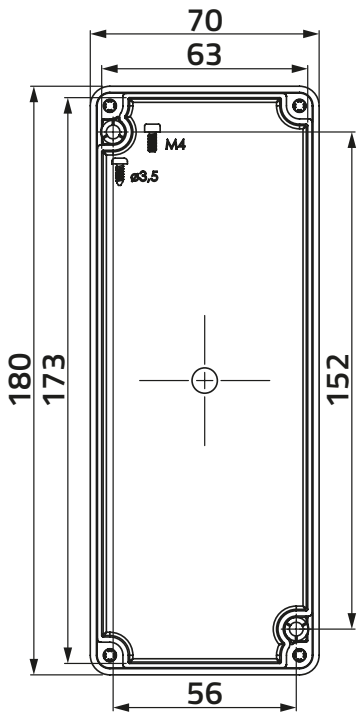

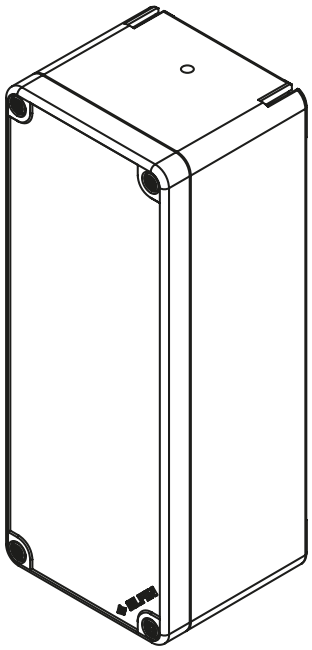

Scatole in termoplastico 70 x 180 mm
Thermoplastic enclosures 70 x 180 mm

Serie TECHNO - Linea 70 / Series TECHNO - Line 70

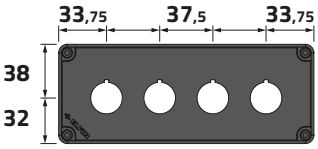

Coperchio con 4 fori Ø 22 mm / 4-hole lid Ø 22 mm

PA + fibra di vetro / PA + glass fibre

	h	g	cod
Smart	63	226	**080T0718-6P4L**
Smart - Certificazione UL / UL Certification	63	251	**080TU0718-6P4L**

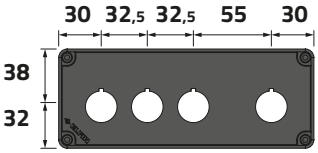

Coperchio con 4 fori Ø 22 mm / 4-hole lid Ø 22 mm

PA + fibra di vetro / PA + glass fibre

	h	g	cod
Smart	63	226	**080T0718-6P4LC**
Smart - Certificazione UL / UL Certification	63	251	**080TU0718-6P4LC**

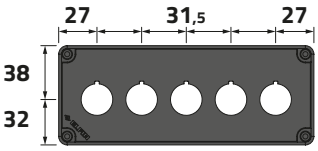

Coperchio con 5 fori Ø 22 mm / 5-hole lid Ø 22 mm

PA + fibra di vetro / PA + glass fibre

	h	g	cod
Smart	63	225	**080T0718-6P5L**
Smart - Certificazione UL / UL Certification	63	250	**080TU0718-6P5L**

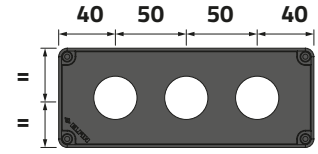

Coperchio con 3 fori Ø 30 mm / 3-hole lid Ø 30 mm

PA + fibra di vetro / PA + glass fibre

	h	g	cod
Smart	63	226	**080T0718-6S3**
Smart - Certificazione UL / UL Certification	63	251	**080TU0718-6S3**

Scatole in termoplastico 70 x 267 mm
Thermoplastic enclosures 70 x 267 mm

Serie TECHNO - Linea 70 / Series TECHNO - Line 70

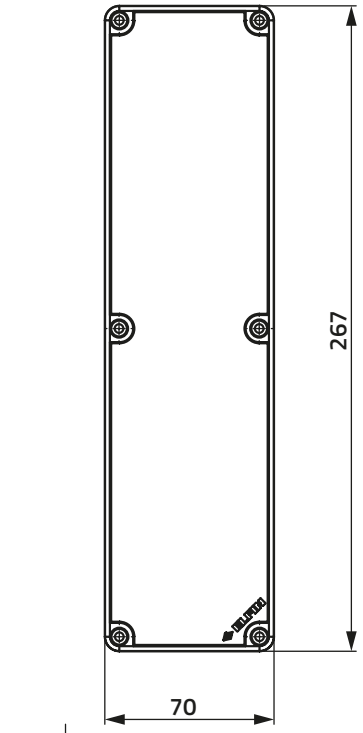

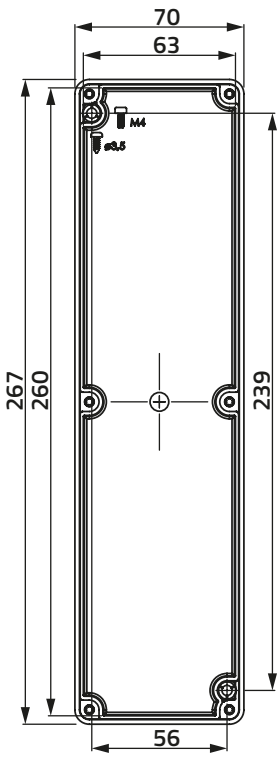

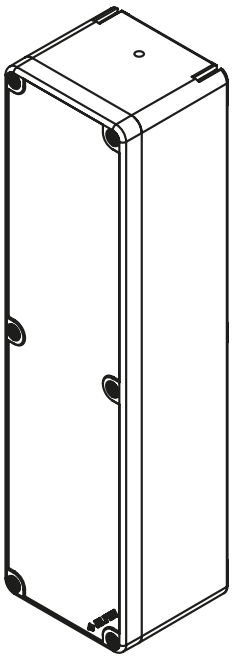

Scatole in termoplastico 70 x 267 mm
Thermoplastic enclosures 70 x 267 mm

Serie TECHNO - Linea 70 / Series TECHNO - Line 70



Coperchio senza fori / Undrilled lid

PA + fibra di vetro / PA + glass fibre

	h	g	cod
Smart	63	339	**080T0727-6**
Smart - Certificazione UL / UL Certification	63	359	**080TU0727-6**



Coperchio giallo senza fori / Yellow undrilled lid

PA + fibra di vetro / PA + glass fibre

	h	g	cod
Smart	63	339	**080T0727-6G**
Smart - Certificazione UL / UL Certification	63	359	**080TU0727-6G**



Coperchio trasparente senza fori / Transparent undrilled lid

PC (coperchio), PA + fibra di vetro / PC (lid), PA + glass fibre

	h	g	cod
Smart	63	339	**080T0727-6T**
Smart - Certificazione UL / UL Certification	63	359	**080TU0727-6T**

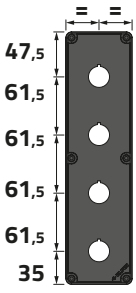

Coperchio con 4 fori Ø 22 mm / 4-hole lid Ø 22 mm

PA + fibra di vetro / PA + glass fibre

	h	g	cod
Smart	63	335	**080T0727-6P4**
Smart - Certificazione UL / UL Certification	63	355	**080TU0727-6P4**

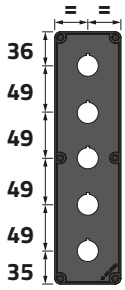

Coperchio con 5 fori Ø 22 mm / 5-hole lid Ø 22 mm

PA + fibra di vetro / PA + glass fibre

	h	g	cod
Smart	63	334	**080T0727-6P5**
Smart - Cert. UL / UL Cert.	63	354	**080TU0727-6P5**

Scatole in termoplastico 70 x 267 mm
Thermoplastic enclosures 70 x 267 mm

Serie TECHNO - Linea 70 / Series TECHNO - Line 70

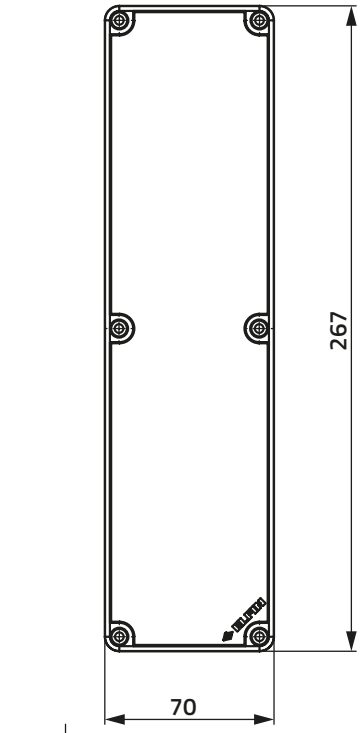

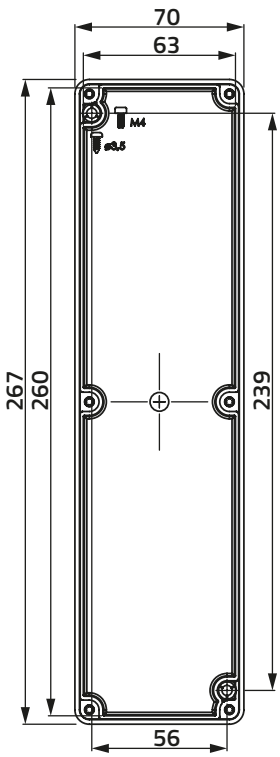

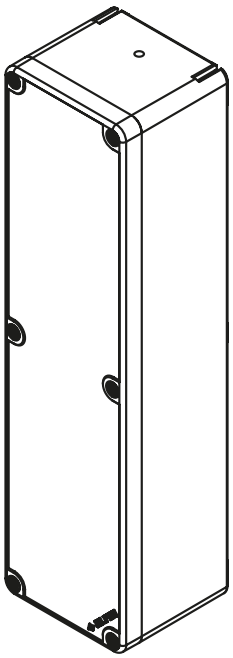

Scatole in termoplastico 70 x 267 mm
Thermoplastic enclosures 70 x 267 mm

Serie TECHNO - Linea 70 / Series TECHNO - Line 70

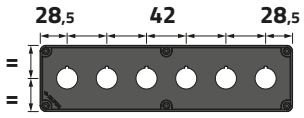

Coperchio con 6 fori Ø 22 mm / 6-hole lid Ø 22 mm

PA + fibra di vetro / PA + glass fibre

	h	g	cod
Smart	63	334	**080T0727-6P6L**
Smart - Certificazione UL / UL Certification	63	354	**080TU0727-6P6L**

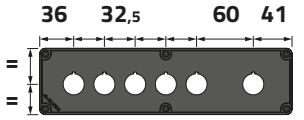

Coperchio con 6 fori Ø 22 mm / 6-hole lid Ø 22 mm

PA + fibra di vetro / PA + glass fibre

	h	g	cod
Smart	63	334	**080T0727-6P6LC**
Smart - Certificazione UL / UL Certification	63	354	**080TU0727-6P6LC**

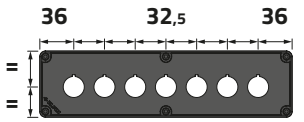

Coperchio con 7 fori Ø 22 mm / 7-hole lid Ø 22 mm

PA + fibra di vetro / PA + glass fibre

	h	g	cod
Smart	63	333	**080T0727-6P7L**
Smart - Certificazione UL / UL Certification	63	353	**080TU0727-6P7L**

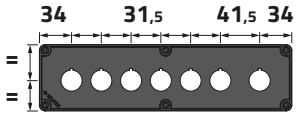

Coperchio con 7 fori Ø 22 mm / 7-hole lid Ø 22 mm

PA + fibra di vetro / PA + glass fibre

	h	g	cod
Smart	63	333	**080T0727-6P7LC**
Smart - Certificazione UL / UL Certification	63	353	**080TU0727-6P7LC**

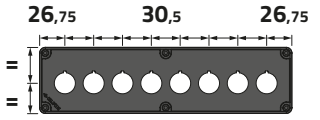

Coperchio con 8 fori Ø 22 mm / 8-hole lid Ø 22 mm

PA + fibra di vetro / PA + glass fibre

	h	g	cod
Smart	63	332	**080T0727-6P8L**
Smart - Certificazione UL / UL Certification	63	352	**080TU0727-6P8L**

SCATOLE IN TERMOPLASTICO
THERMOPLASTIC ENCLOSURES

Serie TECHNO - Linea 90 / Series TECHNO - Line 90

FORMATI BASE 90

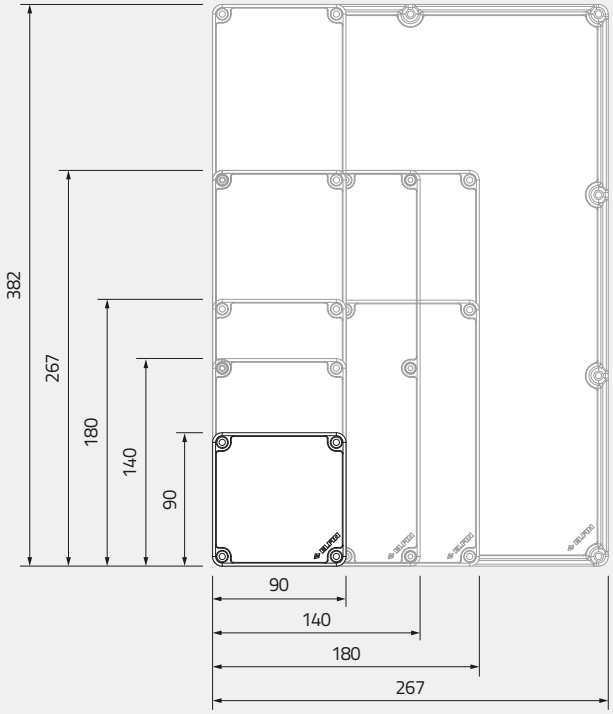

BASE 90 SIZES

TRE ALTEZZE DISPONIBILI:

- h 74 mm
- h 94 mm
- h 114 mm



THREE HEIGHTS AVAILABLE:

- h 74 mm
- h 94 mm
- h 114 mm

COLORAZIONE & FISSAGGIO

Fondello:
Grigio RAL 7035

Coperchio in tre varianti:
- Grigio RAL 7016
- Giallo RAL
- Trasparente arancio

Fissaggio coperchio con 4 viti a brugola in acciaio inox



COLOUR & FIXING

Base:
RAL 7035 Grey

Lid in three variants:
- RAL 7016 Grey
- RAL Yellow
- Transparent orange

Lid fixing with 4 stainless steel allen screws

ADESIONE ETICHETTA GARANTITA

Grazie alla sede di contenimento ribassata e alla finitura goffrata della superficie.



GUARANTEED LABEL ADHESION

Thanks to the recessed label area and the textured surface finish.

SCATOLE IN TERMOPLASTICO
THERMOPLASTIC ENCLOSURES

Serie TECHNO - Linea 90 / Series TECHNO - Line 90

FISSAGGIO TRADIZIONALE

Tramite 4 fori all'interno del fondello ed esterni alla tenuta stagna; interassi fori indicati sul retro della contenitore.



TRADITIONAL FIXING

Through 4 through holes at the corners; hole centre distances indicated on the rear of the enclosure.

COMPONENTI DI FISSAGGIO BREVETTATI

Ogni contenitore ha sul fondello sedi atte ad accogliere i molteplici sistemi di fissaggio.
Nel caso di inutilizzo, ogni contenitore è fornito di un kit di tappi per la chiusura di queste predisposizioni.



PATENTED FIXING COMPONENTS

Every enclosure base is provided with dedicated mounting points for the various fixing systems. When these are not used, each enclosure is supplied with a plug kit to seal the unused mounting points.

COLONNINE PER FISSAGGIO

Su ogni fondello dei contenitori sono presenti colonnine per il fissaggio degli accessori.



MOUNTING STUDS

Mounting studs are provided on the base of every enclosure for fixing accessories.

PIASTRE DI FONDO

Realizzate in materiale composito, rispecchiano fedelmente il perimetro dei contenitori.



MOUNTING PLATES

Made from composite material, they faithfully match the enclosure profile.

GUIDE DIN 35 MM

Sono disponibili speciali guide DIN da 35 mm adattabili ai diversi formati dei contenitori.



35 MM DIN RAILS

Special 35 mm DIN rails are available for different enclosure sizes.

SCATOLE IN TERMOPLASTICO
THERMOPLASTIC ENCLOSURES

Serie TECHNO - Linea 90 / Series TECHNO - Line 90

COPERCHI ERGONOMICI "ERGO"

Versione esclusiva dei coperchi disponibile per i formati: 90 × 180 / 90 × 267 / 90 × 382

Le due estensioni laterali inclinate aumentano la superficie di presa, l'ergonomia dell'apparecchiatura e al tempo stesso si prestano ad accogliere indicazioni grafiche esplicative delle funzioni.
Questo accorgimento ergonomico migliora il comfort d'uso e contribuisce attivamente a prevenire l'insorgere di patologie da sovraccarico funzionale, come la sindrome del tunnel carpale.



ERGONOMIC LIDS "ERGO"

Exclusive lid version available for the following sizes: 90 × 180 / 90 × 267 / 90 × 382

The two inclined side extensions increase the grip surface, improve the ergonomics of the equipment, while also providing space for functional graphic markings.
This ergonomic feature enhances user comfort and also helps prevent the onset of repetitive strain injuries, such as carpal tunnel syndrome.



ERGONOMIA DELL'UTILIZZO

L'adozione del coperchio "ergo" nella configurazione con staffa ad incasso, ottimizza l'ergonomia dell'apparecchiatura, garantendone un utilizzo più agevole e funzionale.

USER ERGONOMICS

The "ergo" lid combined with the flush-mounting bracket enhances the ergonomics of the enclosure, providing easier and more intuitive operation.

RILIEVI ALETTE DEL COPERCHIO "ERGO"

I rilievi funzionali sul dorso delle alette del coperchio "ergo" assicurano una presa energica e ottimale, evitando che le dita dell'operatore possano scivolare durante gli azionamenti.



"ERGO" LID WING RIBS

The functional ribs on the rear of the "ergo" lid wings ensure a firm, secure grip, preventing the operator's fingers from slipping during actuation.



Scatole in termoplastico
Thermoplastic enclosures

Serie TECHNO - Linea 90 / Series TECHNO - Line 90

Componenti brevettati / Patented components

g | cod



Staffe di accoppiamento
Coupling brackets

	22	**080TSA90**
Progettazione secondo criteri UL-CSA Designed according to UL-CSA criteria	23	**080TUSA90**

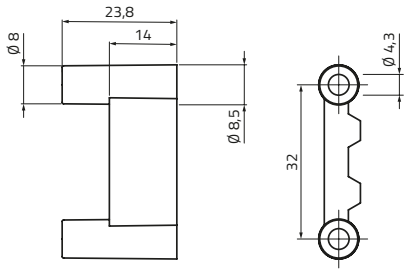

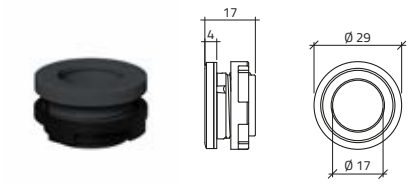

Manicotto di giunzione
Coupling kit

080TM22

Staffe di accoppiamento

Staffe di accoppiamento progettate per collegare più contenitori in serie in modo semplice e sicuro.

Consentono la realizzazione di configurazioni modulari, garantendo allineamento preciso, stabilità meccanica e facilità di installazione, mantenendo in ogni caso la possibilità di installare anche altri elementi di fissaggio.

Coupling brackets

Coupling brackets designed to connect multiple enclosures in series in a simple and secure way.

They enable modular configurations, ensuring precise alignment, mechanical stability and ease of installation, while still allowing the use of additional fixing components if required.







Scatole in termoplastico
Thermoplastic enclosures

Serie TECHNO - Linea 90 / Series TECHNO - Line 90

Componenti brevettati / Patented components

	g	cod
Staffe di fissaggio a parete 90 mm **Wall fixing brackets 90 mm**		
	38	**080TSF90**
Progettazione secondo criteri UL-CSA Designed according to UL-CSA criteria	41	**080TUSF90**





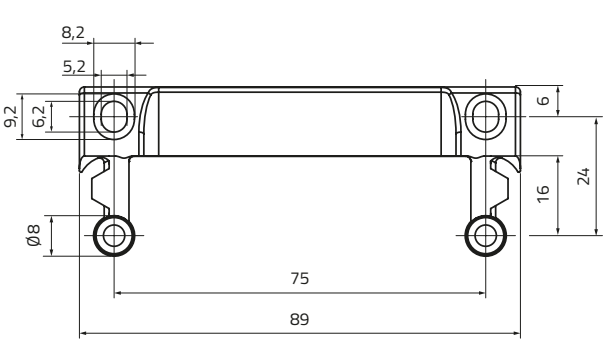

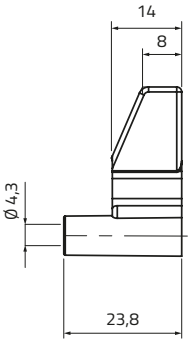

Staffe di fissaggio a parete

Semplice staffa che permette di installare l'apparecchiatura senza la necessità di asportarne il coperchio.

Garantisce elevata stabilità, riduce i tempi di montaggio ed evita il rischio di danneggiamento dei cablaggi interni, assicurando un'installazione ordinata, efficiente e affidabile nel tempo in tutti gli ambienti industriali.

Wall fixing brackets

Simple bracket that allows installation of the equipment without removing the lid.

Ensures high stability, reduces installation time and prevents the risk of damage to internal wiring, providing an orderly, efficient and reliable installation over time in all industrial environments.







Scatole in termoplastico
Thermoplastic enclosures

Serie TECHNO - Linea 90 / Series TECHNO - Line 90

Componenti brevettati / Patented components

g — cod



Staffe di fissaggio a parete 140 mm
Wall fixing brackets 140 mm

	g	cod
	50	**080TSF140**
Progettazione secondo criteri UL-CSA Designed according to UL-CSA criteria	55	**080TUSF140**

Disponibile solo per le dimensioni 140 × 267 mm
Available only for size 140 × 267 mm

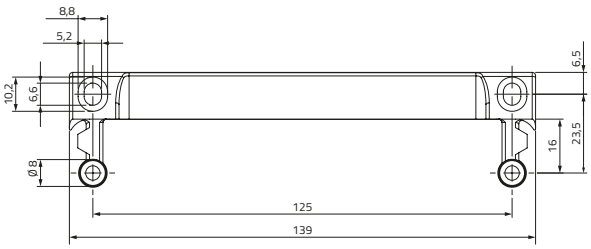

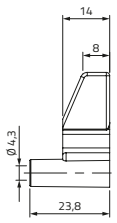



Staffe di fissaggio a parete 180 mm
Wall fixing brackets 180 mm

	g	cod
	55	**080TSF180**
Progettazione secondo criteri UL-CSA Designed according to UL-CSA criteria	59	**080TUSF180**

Disponibile solo per le dimensioni 180 ×180 mm e 180 × 267 mm
Available only for sizes 180 ×180 mm and 180 × 267 mm

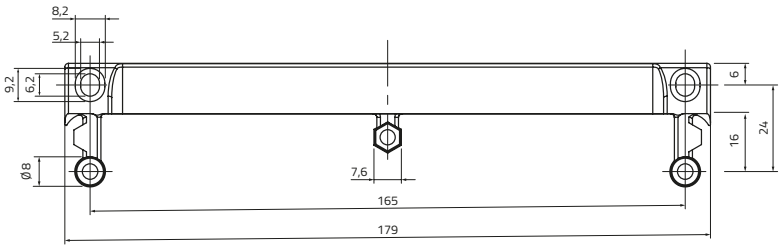

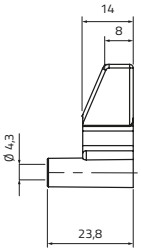



Staffe di fissaggio a parete 267 mm
Wall fixing brackets 267 mm

	g	cod
	71	**080TSF267**
Progettazione secondo criteri UL-CSA Designed according to UL-CSA criteria	76	**080TUSF267**

Disponibile solo per le dimensioni 267 × 382 mm
Available only for size 267 × 382 mm

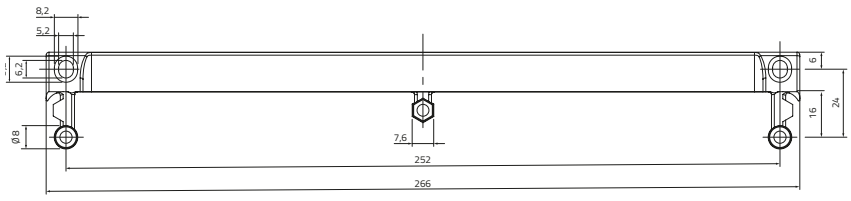

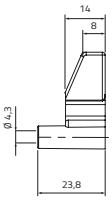

Scatole in termoplastico
Thermoplastic enclosures

Serie TECHNO - Linea 90 / Series TECHNO - Line 90

Componenti brevettati / Patented components

g | cod



Staffe di fissaggio ad anello
Ring fixing brackets

	41	**080TSFA90**
Progettazione secondo criteri UL-CSA Designed according to UL-CSA criteria	44	**080TUSFA90**

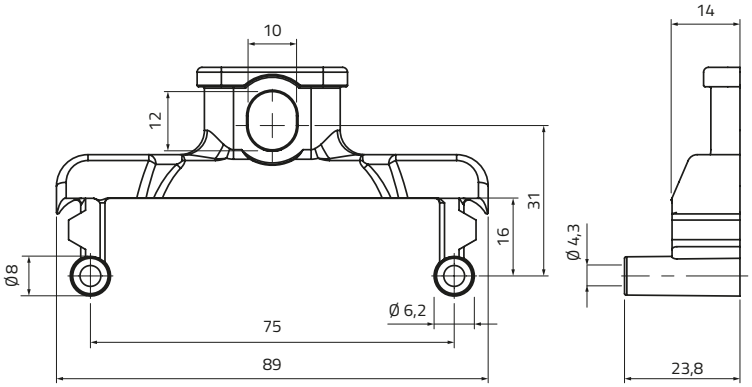

Staffe fissaggio ad anello

Questa staffa ha la peculiarità di consentire l'installazione dell'apparecchiatura tramite un solo punto di fissaggio.

La specifica forma della staffa permette anche fissaggi a tubo con una normale facetta stringitubo o un'installazione a gancio, garantendo la massima praticità e adattabilità in diverse condizioni applicative e ambienti di utilizzo.

Ring fixing brackets

This bracket allows installation of the equipment using a single fixing point.

Its specific design also enables mounting on pipes using a standard cable tie or hook installation, ensuring maximum practicality and adaptability in different application conditions and environments.











Scatole in termoplastico
Thermoplastic enclosures

Serie TECHNO - Linea 90 / Series TECHNO - Line 90

Componenti brevettati / Patented components

g — cod



Staffe di fissaggio inclinato 70°
70° Sloped-fixing brackets

	70	**080TSFI90**
Progettazione secondo criteri UL-CSA Designed according to UL-CSA criteria	76	**080TUSFI90**

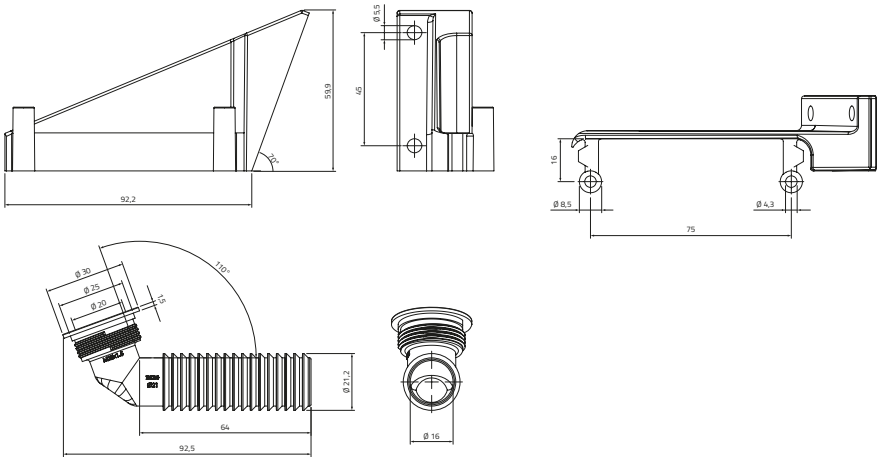

Staffe di fissaggio inclinato 70°

Progettata per migliorare l'ergonomia e il comfort di utilizzo.
Consente un'installazione ottimizzata dell'interfaccia operatore, garantendo una posizione ergonomica e una visibilità ottimale dei comandi in ogni condizione applicativa.

Le staffe includono un tubo portacavi integrato che funge da supporto per l'apparecchiatura e garantisce il passaggio di cavi in modo sicuro e protetto.

70° Sloped-fixing brackets

Designed to improve ergonomics and user comfort.
It allows optimized installation of the operator interface, ensuring an ergonomic position and optimal visibility of controls in all application conditions.

The brackets are equipped with an integrated cable support tube that supports the equipment and provides safe and protected cable management.







Scatole in termoplastico
Thermoplastic enclosures

Serie TECHNO - Linea 90 / Series TECHNO - Line 90

Componenti brevettati / Patented components

	g	cod
Staffe di fissaggio ortogonali **Orthogonal fixing brackets**		
	55	**080TSFO90**
Progettazione secondo criteri UL-CSA Designed according to UL-CSA criteria	59	**080TUSFO90**



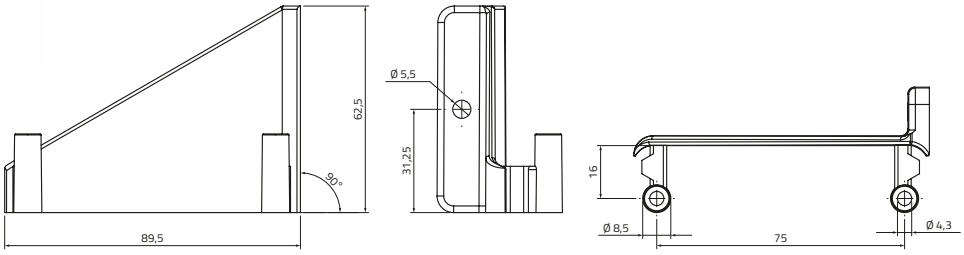

Staffe di fissaggio ortogonali

Progettata per applicazioni ortogonali, garantisce massima flessibilità di installazione in tutte le direzioni cardinali utilizzando un unico piano di riferimento.

Consente un'installazione ordinata e precisa dell'interfaccia operatore, mantenendo coerenza di allineamento e facilitando l'integrazione in diverse configurazioni applicative.

Orthogonal fixing brackets

Designed for orthogonal applications, it ensures maximum installation flexibility in all cardinal directions using a single reference plane.

It allows precise and orderly installation of the operator interface, maintaining alignment consistency and facilitating integration into different application configurations.







Scatole in termoplastico
Thermoplastic enclosures

Serie TECHNO - Linea 90 / Series TECHNO - Line 90

Componenti brevettati / Patented components

g | cod





Staffe di fissaggio ad incasso
Wall-mounting brackets

	61	**080TSFF90**
Progettazione secondo criteri UL-CSA Designed according to UL-CSA criteria	65	**080TUSFF90**

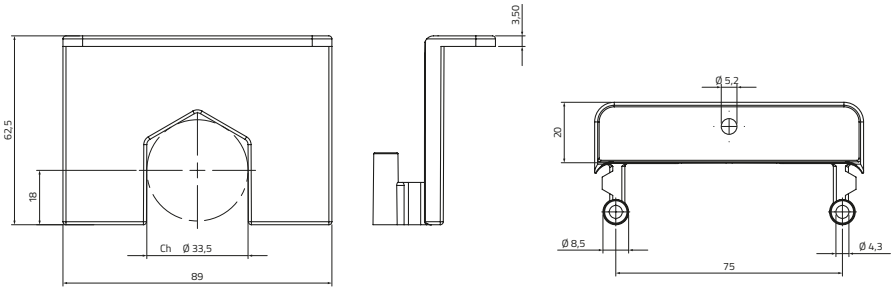

Staffe di fissaggio ad incasso

Progettata per installazioni ad incasso, consente il montaggio a filo pannello minimizzando la parte sporgente e migliorando l'integrazione estetica del sistema.

Garantisce un'installazione compatta e ordinata dell'interfaccia operatore, ottimizzando gli ingombri e facilitando l'inserimento in contesti applicativi con spazi ridotti.

Wall-mounting brackets

Designed for flush mounting applications, it allows installation flush with the panel, minimizing protrusion and improving system aesthetic integration.

It ensures a compact and orderly installation of the operator interface, optimizing space and facilitating integration in applications with limited space.







Scatole in termoplastico
Thermoplastic enclosures

Serie TECHNO - Linea 90 / Series TECHNO - Line 90

Componenti brevettati / Patented components

g | cod



Staffe di fissaggio tandem
Tandem fixing brackets

	74	**080TSFT90**
Progettazione secondo criteri UL-CSA Designed according to UL-CSA criteria	80	**080TUSFT90**

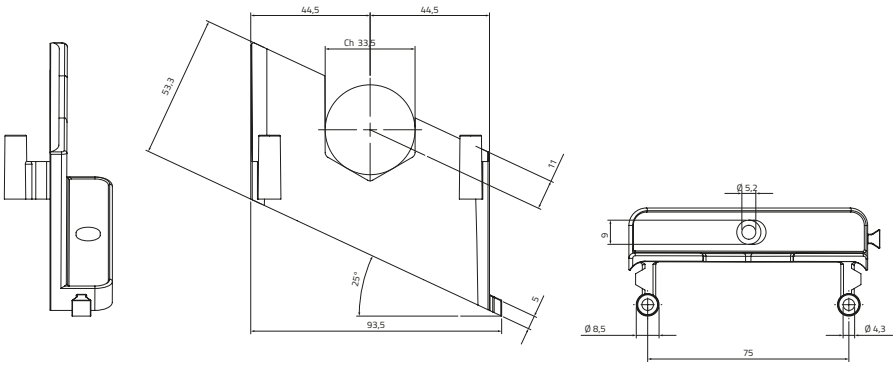

Staffe di fissaggio tandem

Progettate per installazioni in serie, permettono la realizzazione di sistemi modulari con funzioni ed interfacce diversificate.

Grazie alla geometria a coda di rondine maschio/femmina, consentono un accoppiamento continuo e sicuro, permettendo l'affiancamento potenzialmente illimitato delle apparecchiature.

Tandem fixing brackets

Designed for in-line installations, they enable the creation of modular systems with diversified functions and interfaces.

Thanks to the male/female dovetail geometry, they ensure continuous and secure coupling, allowing potentially unlimited side-by-side connection of the units.







Scatole in termoplastico
Thermoplastic enclosures

Serie TECHNO - Linea 90 / Series TECHNO - Line 90

Componenti brevettati / Patented components

g — cod



Staffe di fissaggio magnetico
Magnetic fixing brackets

	44	**080TSFM90**
Progettazione secondo criteri UL-CSA Designed according to UL-CSA criteria	48	**080TUSFM90**

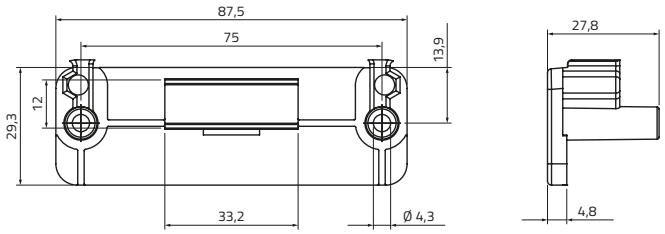

Staffe di fissaggio magnetico

Progettata per installazioni magnetiche, consente il fissaggio rapido su superfici metalliche senza necessità di forature o viti.

Garantisce un'elevata praticità di utilizzo, permettendo il posizionamento e il riposizionamento dell'apparecchiatura in modo semplice e immediato in diverse condizioni applicative.

Magnetic fixing brackets

Designed for magnetic installations, it allows quick fixing on metal surfaces without the need for drilling or screws.

It ensures high ease of use, enabling simple and immediate positioning and repositioning of the equipment in different application conditions.







Scatole in termoplastico 90 x 90 mm
Thermoplastic enclosures 90 x 90 mm

Serie TECHNO - Linea 90 / Series TECHNO - Line 90

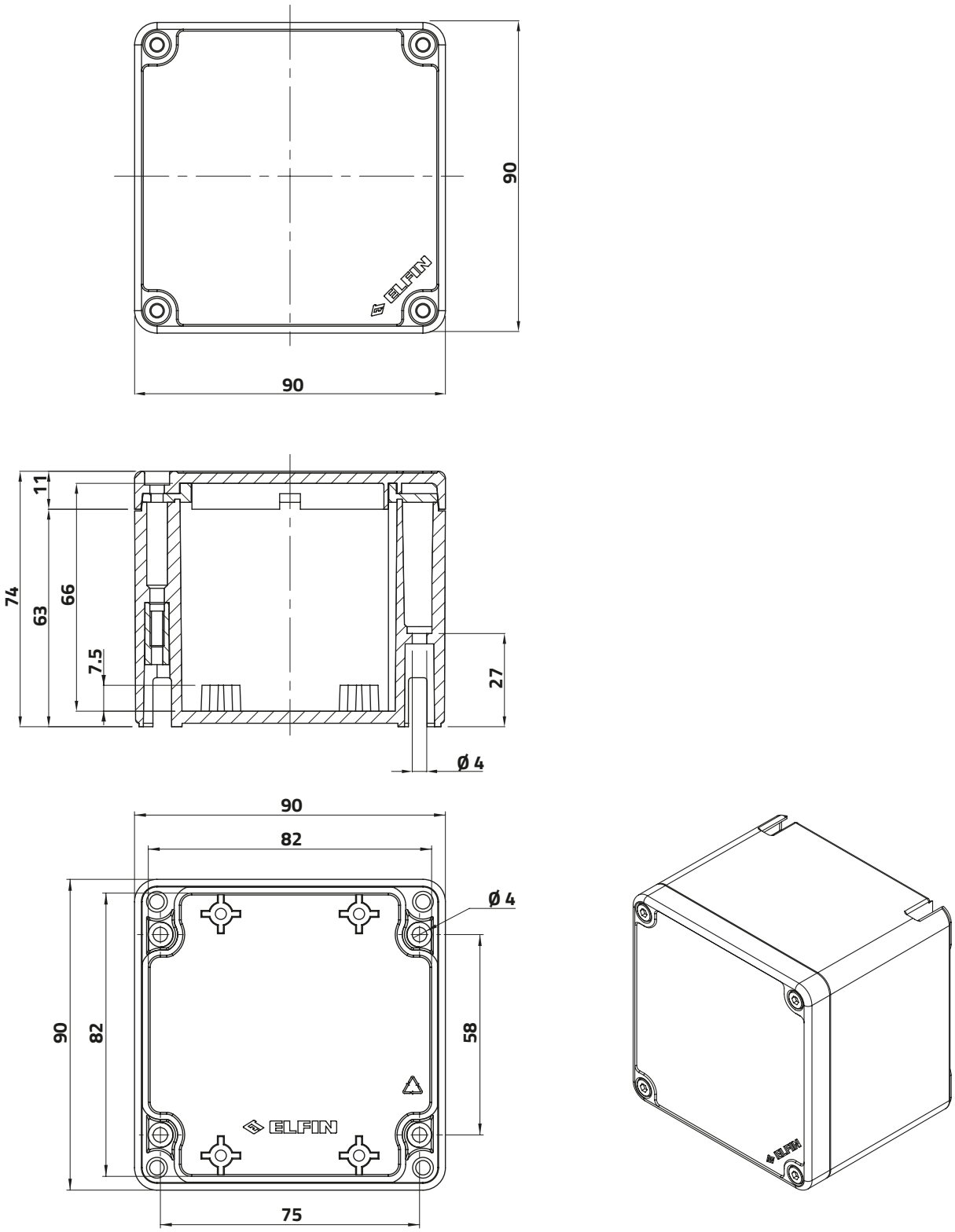

Scatole in termoplastico 90 x 90 mm
Thermoplastic enclosures 90 x 90 mm

Serie TECHNO - Linea 90 / Series TECHNO - Line 90



Coperchio senza fori / Undrilled lid

PA + fibra di vetro / PA + glass fibre

	h	g	cod
Smart	74	241	**080T0909-7**
Smart - Certificazione UL / UL Certification	74	257	**080TU0909-7**



Coperchio giallo senza fori / Yellow undrilled lid

PA + fibra di vetro / PA + glass fibre

	h	g	cod
Smart	74	241	**080T0909-7G**
Smart - Certificazione UL / UL Certification	74	257	**080TU0909-7G**

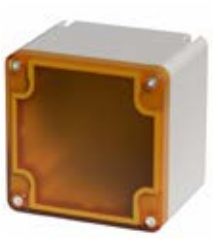

Coperchio trasparente senza fori / Transparent undrilled lid

PC (coperchio), PA + fibra di vetro / PC (lid), PA + glass fibre

	h	g	cod
Smart	74	241	**080T0909-7T**
Smart - Certificazione UL / UL Certification	74	257	**080TU0909-7T**

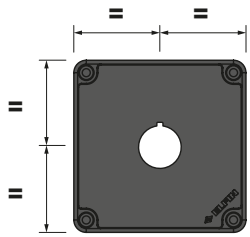

Coperchio con 1 foro Ø 22 mm / 1-hole lid Ø 22 mm

PA + fibra di vetro / PA + glass fibre

	h	g	cod
Smart	74	240	**080T0909-7P1C**
Smart - Certificazione UL / UL Certification	74	256	**080TU0909-7P1C**

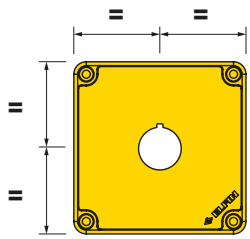

Coperchio giallo con 1 foro Ø 22 mm / 1-hole yellow lid Ø 22 mm

PA + fibra di vetro / PA + glass fibre

	h	g	cod
Smart	74	240	**080T0909-7GP1C**
Smart - Certificazione UL / UL Certification	74	256	**080TU0909-7GP1C**

Scatole in termoplastico 90 x 90 mm
Thermoplastic enclosures 90 x 90 mm

Serie TECHNO - Linea 90 / Series TECHNO - Line 90

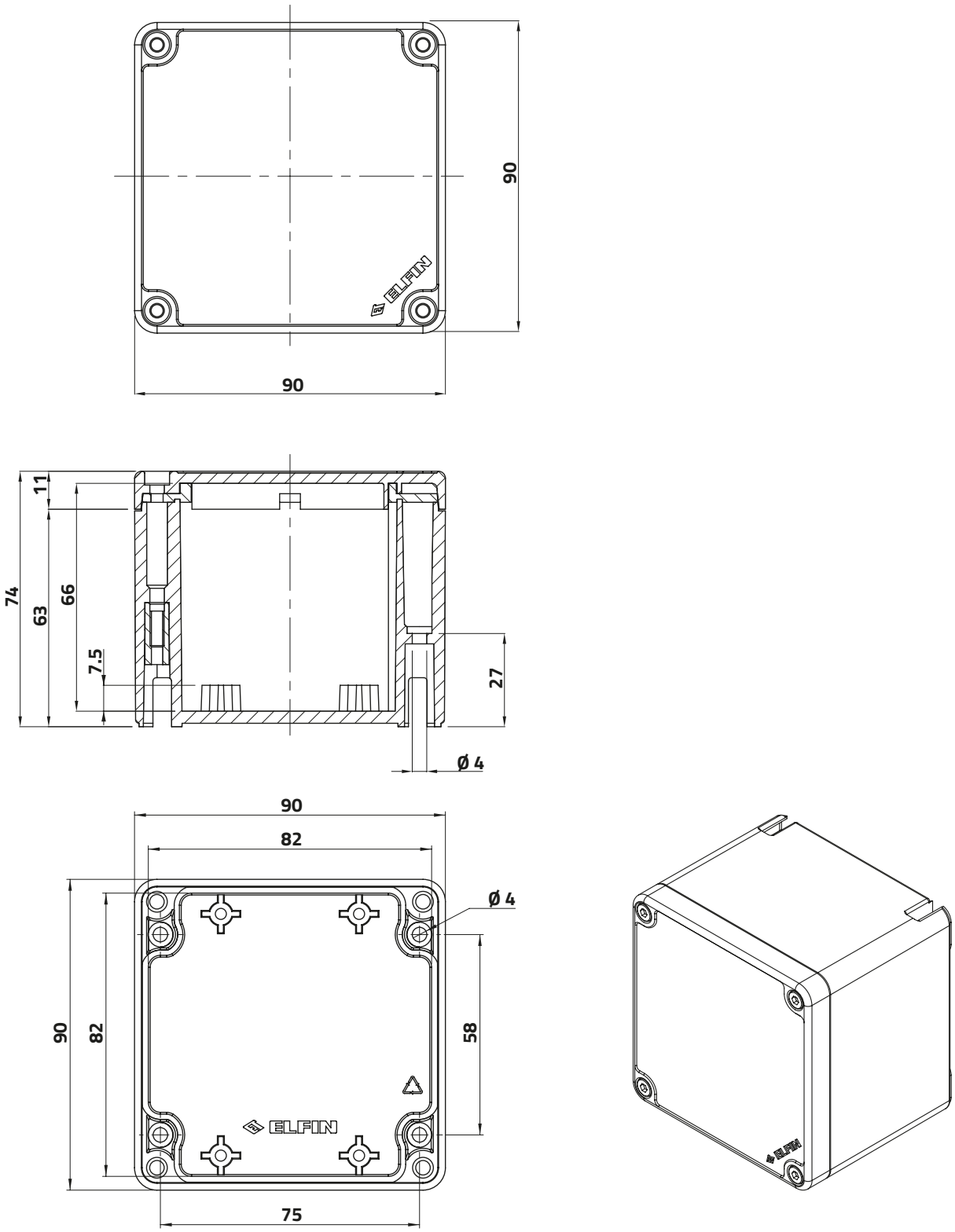

Scatole in termoplastico 90 x 90 mm
Thermoplastic enclosures 90 x 90 mm

Serie TECHNO - Linea 90 / Series TECHNO - Line 90

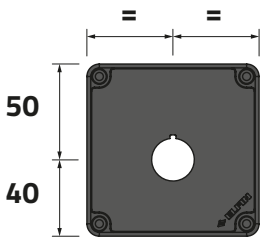

Coperchio con 1 foro Ø 22 mm / 1-hole lid Ø 22 mm

PA + fibra di vetro / PA + glass fibre

	h	g	cod
Smart	74	240	**080T0909-7P1**
Smart - Certificazione UL / UL Certification	74	256	**080TU0909-7P1**

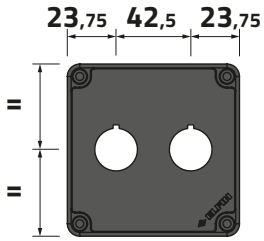

Coperchio con 2 fori Ø 22 mm / 2-hole lid Ø 22 mm

PA + fibra di vetro / PA + glass fibre

	h	g	cod
Smart	74	239	**080T0909-7P2**
Smart - Certificazione UL / UL Certification	74	255	**080TU0909-7P2**

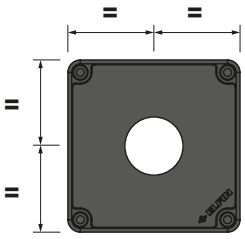

Coperchio con 1 foro Ø 30 mm / 1-hole lid Ø 30 mm

PA + fibra di vetro / PA + glass fibre

	h	g	cod
Smart	74	240	**080T0909-7S1**
Smart - Certificazione UL / UL Certification	74	256	**080TU0909-7S1**

Scatole in termoplastico 90 x 140 mm
Thermoplastic enclosures 90 x 140 mm

Serie TECHNO - Linea 90 / Series TECHNO - Line 90

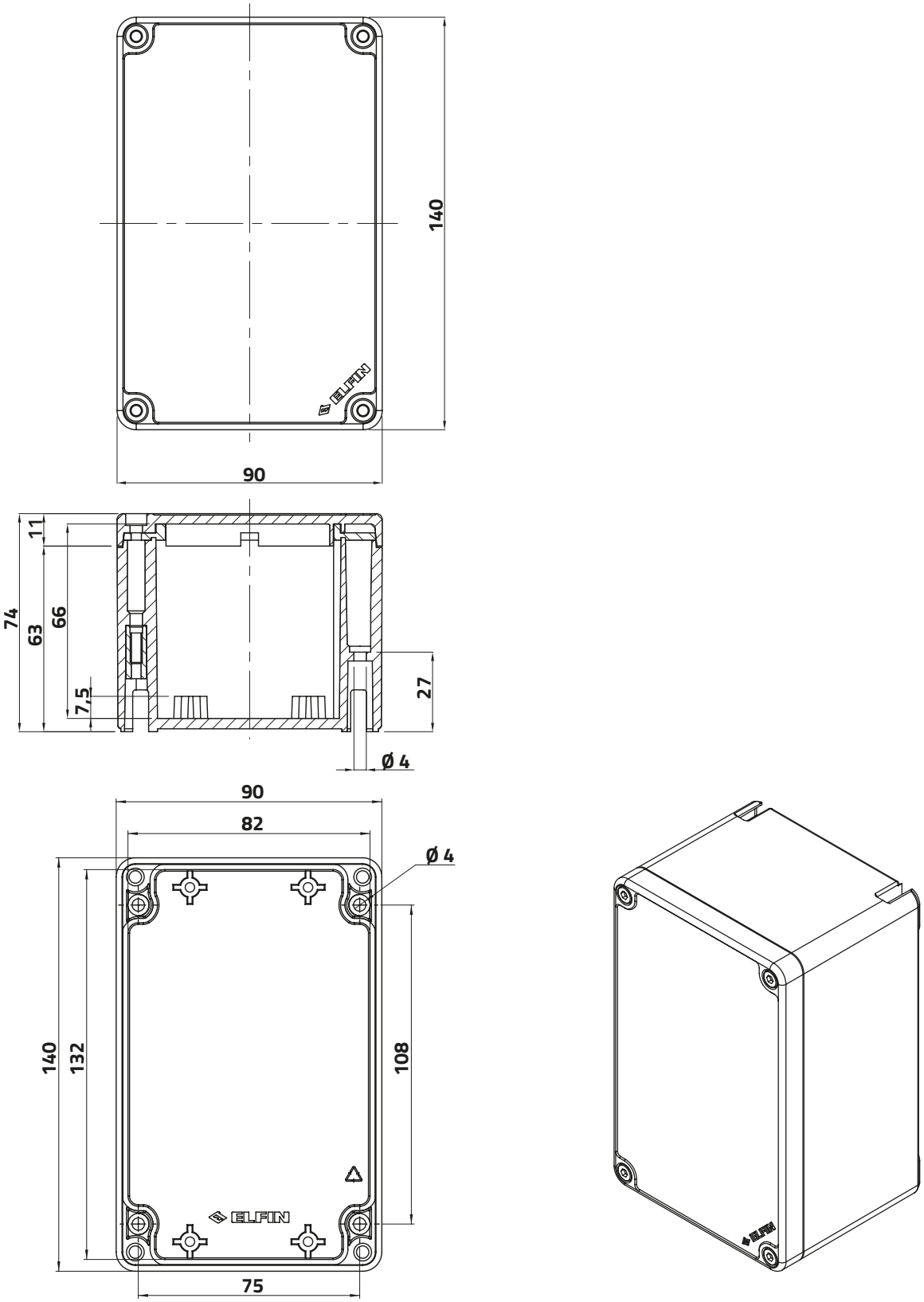

Scatole in termoplastico 90 x 140 mm
Thermoplastic enclosures 90 x 140 mm

Serie TECHNO - Linea 90 / Series TECHNO - Line 90



Coperchio senza fori / Undrilled lid

PA + fibra di vetro / PA + glass fibre

	h	g	cod
Smart	74	314	**080T0914-7**
Smart - Certificazione UL / UL Certification	74	337	**080TU0914-7**



Coperchio giallo senza fori / Yellow undrilled lid

PA + fibra di vetro / PA + glass fibre

	h	g	cod
Smart	74	314	**080T0914-7G**
Smart - Certificazione UL / UL Certification	74	337	**080TU0914-7G**

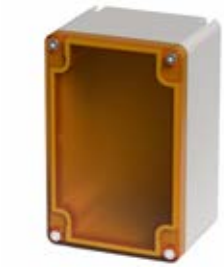

Coperchio trasparente senza fori / Transparent undrilled lid

PC (coperchio), PA + fibra di vetro / PC (lid), PA + glass fibre

	h	g	cod
Smart	74	314	**080T0914-7T**
Smart - Certificazione UL / UL Certification	74	337	**080TU0914-7T**

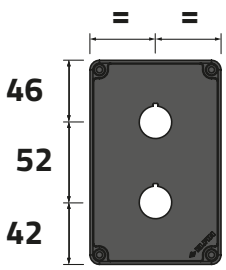

Coperchio con 2 fori Ø 22 mm / 2-hole lid Ø 22 mm

PA + fibra di vetro / PA + glass fibre

	h	g	cod
Smart	74	312	**080T0914-7P2**
Smart - Certificazione UL / UL Certification	74	335	**080TU0914-7P2**

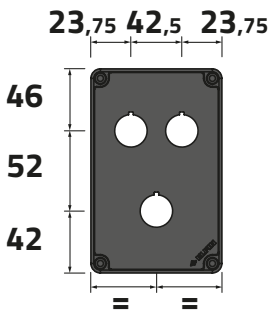

Coperchio con 3 fori Ø 22 mm / 3-hole lid Ø 22 mm

PA + fibra di vetro / PA + glass fibre

	h	g	cod
Smart	74	312	**080T0914-7P3C**
Smart - Certificazione UL / UL Certification	74	335	**080TU0914-7P3C**

Scatole in termoplastico 90 x 140 mm
Thermoplastic enclosures 90 x 140 mm

Serie TECHNO - Linea 90 / Series TECHNO - Line 90

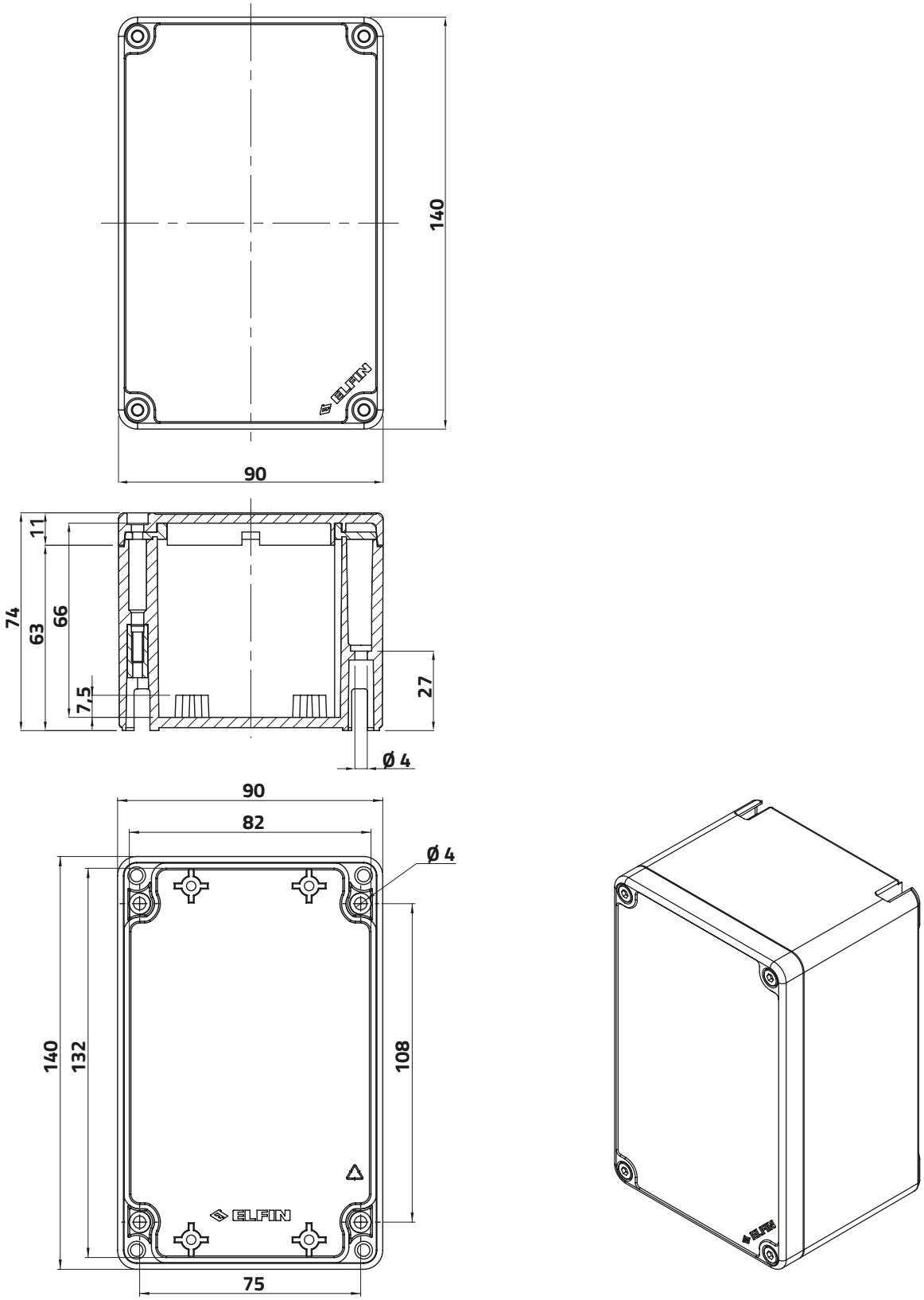

Scatole in termoplastico 90 x 140 mm
Thermoplastic enclosures 90 x 140 mm

Serie TECHNO - Linea 90 / Series TECHNO - Line 90

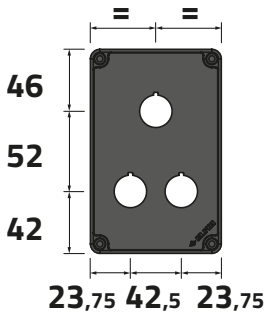

Coperchio con 3 fori Ø 22 mm / 3-hole lid Ø 22 mm

PA + fibra di vetro / PA + glass fibre

	h	g	cod
Smart	74	312	**080T0914-7P3**
Smart - Certificazione UL / UL Certification	74	335	**080TU0914-7P3**

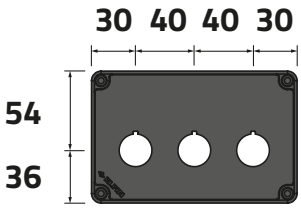

Coperchio con 3 fori Ø 22 mm / 3-hole lid Ø 22 mm

PA + fibra di vetro / PA + glass fibre

	h	g	cod
Smart	74	312	**080T0914-7P3L**
Smart - Certificazione UL / UL Certification	74	335	**080TU0914-7P3L**

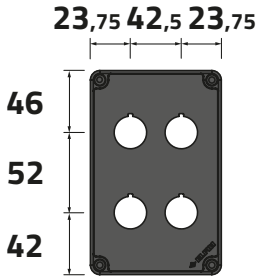

Coperchio con 4 fori Ø 22 mm / 4-hole lid Ø 22 mm

PA + fibra di vetro / PA + glass fibre

	h	g	cod
Smart	74	311	**080T0914-7P4**
Smart - Certificazione UL / UL Certification	74	334	**080TU0914-7P4**

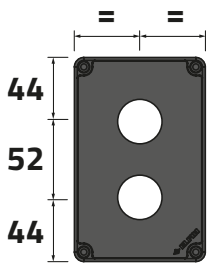

Coperchio con 2 fori Ø 30 mm / 2-hole lid Ø 30 mm

PA + fibra di vetro / PA + glass fibre

	h	g	cod
Smart	74	311	**080T0914-7S2**
Smart - Certificazione UL / UL Certification	74	334	**080TU0914-7S2**

Scatole in termoplastico 90 x 180 mm
Thermoplastic enclosures 90 x 180 mm

Serie TECHNO - Linea 90 / Series TECHNO - Line 90

SMART

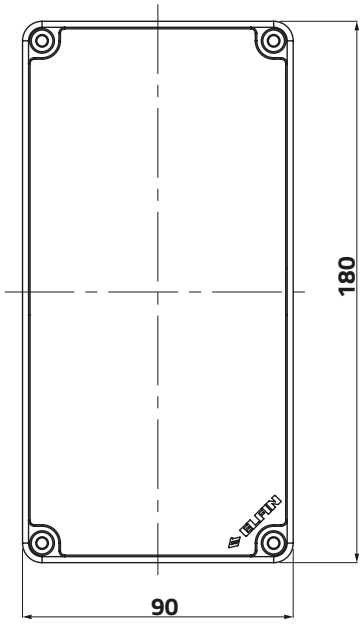

ERGO

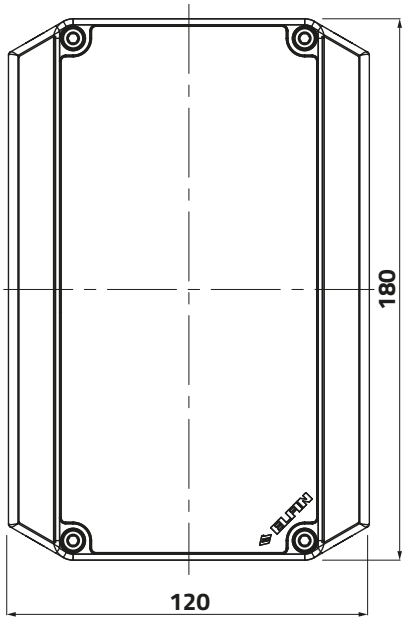

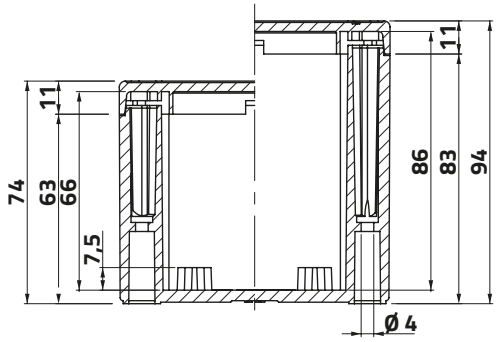

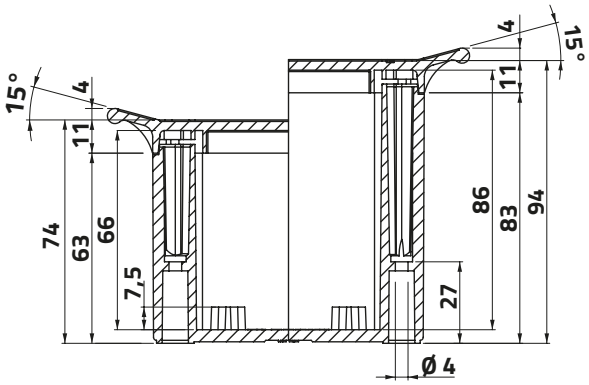

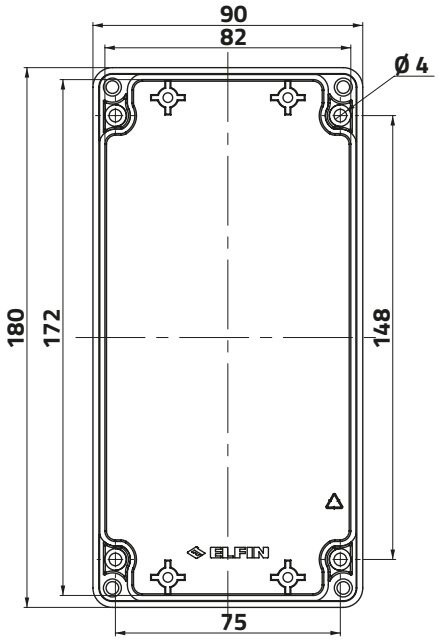

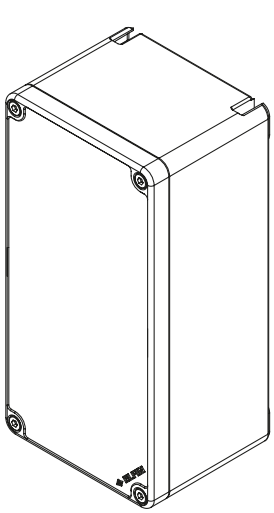

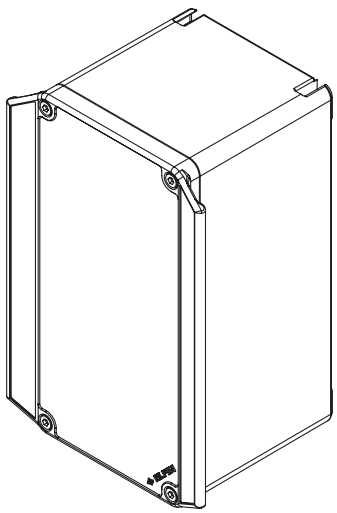

Scatole in termoplastico 90 x 180 mm
Thermoplastic enclosures 90 x 180 mm

Serie TECHNO - Linea 90 / Series TECHNO - Line 90



Coperchio senza fori / Undrilled lid

PA + fibra di vetro / PA + glass fibre

	h	g	cod
Smart	74	386	**080T0918-7**
Smart - Certificazione UL / UL Certification	74	397	**080TU0918-7**
Smart	94	436	**080T0918-9**
Smart - Certificazione UL / UL Certification	94	467	**080TU0918-9**
Ergo	74	393	**080TE0918-7**
Ergo - Certificazione UL / UL Certification	74	425	**080TEU0918-7**
Ergo	94	460	**080TE0918-9**
Ergo - Certificazione UL / UL Certification	94	495	**080TEU0918-9**



Coperchio giallo senza fori / Yellow undrilled lid

PA + fibra di vetro / PA + glass fibre

	h	g	cod
Smart	74	386	**080T0918-7G**
Smart - Certificazione UL / UL Certification	74	397	**080TU0918-7G**
Smart	94	436	**080T0918-9G**
Smart - Certificazione UL / UL Certification	94	467	**080TU0918-9G**



Coperchio trasparente senza fori / Transparent undrilled lid

PC (coperchio), PA + fibra di vetro / PC (lid), PA + glass fibre

	h	g	cod
Smart	74	386	**080T0918-7T**
Smart - Certificazione UL / UL Certification	74	397	**080TU0918-7T**
Smart	94	436	**080T0918-9T**
Smart - Certificazione UL / UL Certification	94	467	**080TU0918-9T**

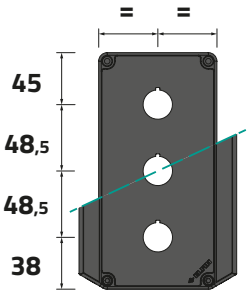

Coperchio con 3 fori Ø 22 mm / 3-hole lid Ø 22 mm

PA + fibra di vetro / PA + glass fibre

	h	g	cod
Smart	74	383	**080T0918-7P3**
Smart - Certificazione UL / UL Certification	74	394	**080TU0918-7P3**
Smart	94	433	**080T0918-9P3**
Smart - Certificazione UL / UL Certification	94	464	**080TU0918-9P3**
Ergo	74	390	**080TE0918-7P3**
Ergo - Certificazione UL / UL Certification	74	422	**080TEU0918-7P3**
Ergo	94	457	**080TE0918-9P3**
Ergo - Certificazione UL / UL Certification	94	492	**080TEU0918-9P3**

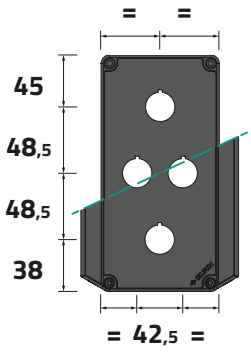

Coperchio con 4 fori Ø 22 mm / 4-hole lid Ø 22 mm

PA + fibra di vetro / PA + glass fibre

	h	g	cod
Smart	74	382	**080T0918-7P4**
Smart - Certificazione UL / UL Certification	74	393	**080TU0918-7P4**
Smart	94	432	**080T0918-9P4**
Smart - Certificazione UL / UL Certification	94	463	**080TU0918-9P4**
Ergo	74	389	**080TE0918-7P4**
Ergo - Certificazione UL / UL Certification	74	421	**080TEU0918-7P4**
Ergo	94	456	**080TE0918-9P4**
Ergo - Certificazione UL / UL Certification	94	491	**080TEU0918-9P4**

Scatole in termoplastico 90 x 180 mm
Thermoplastic enclosures 90 x 180 mm

Serie TECHNO - Linea 90 / Series TECHNO - Line 90

SMART

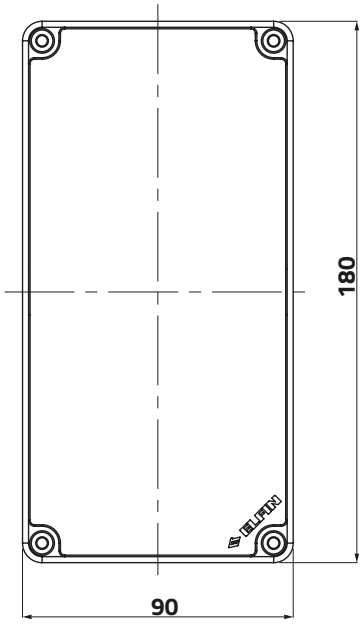

ERGO

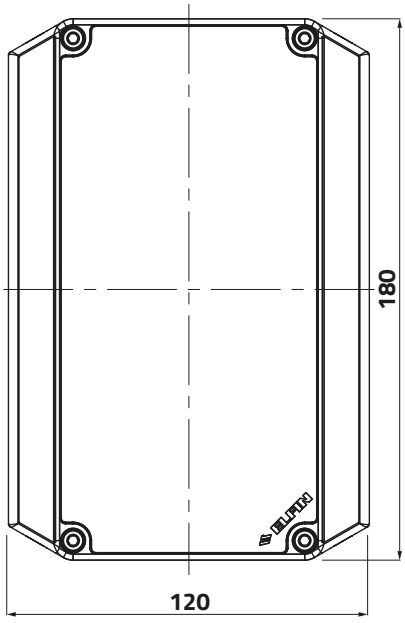

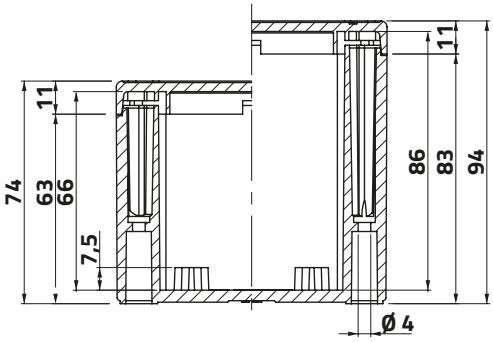

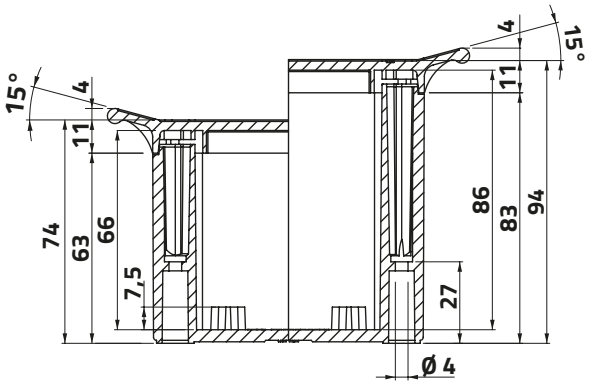

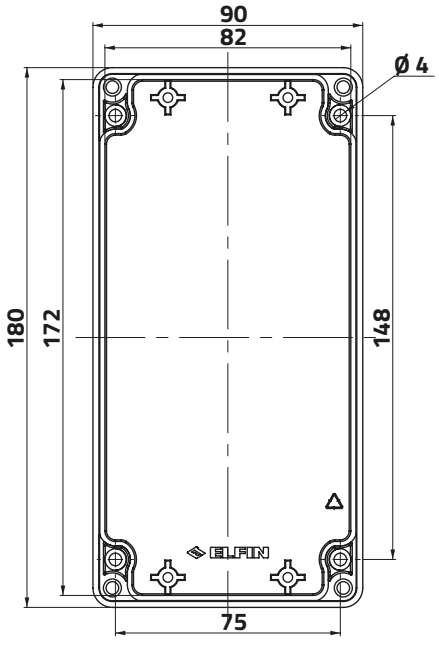

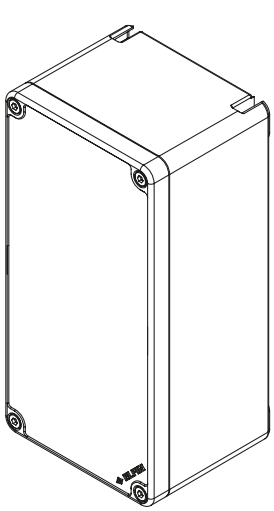

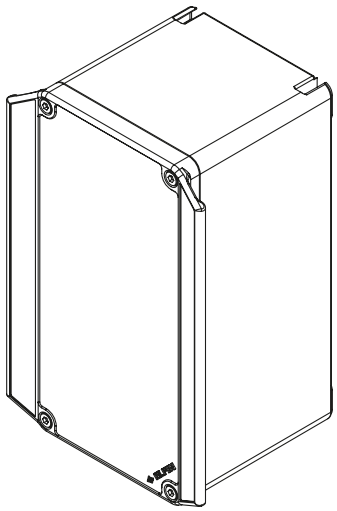

Scatole in termoplastico 90 x 180 mm
Thermoplastic enclosures 90 x 180 mm

Serie TECHNO - Linea 90 / Series TECHNO - Line 90

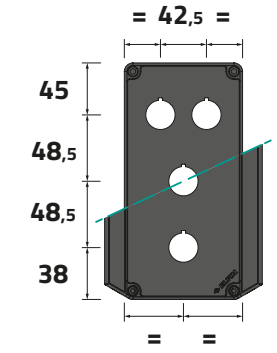

Coperchio con 4 fori Ø 22 mm / 4-hole lid Ø 22 mm

PA + fibra di vetro / PA + glass fibre

	h	g	cod
Smart	74	382	**080T0918-7P4C**
Smart - Certificazione UL / UL Certification	74	393	**080TU0918-7P4C**
Smart	94	432	**080T0918-9P4C**
Smart - Certificazione UL / UL Certification	94	463	**080TU0918-9P4C**
Ergo	74	389	**080TE0918-7P4C**
Ergo - Certificazione UL / UL Certification	74	421	**080TEU0918-7P4C**
Ergo	94	456	**080TE0918-9P4C**
Ergo - Certificazione UL / UL Certification	94	491	**080TEU0918-9P4C**

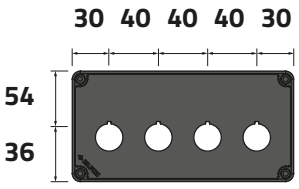

Coperchio con 4 fori Ø 22 mm / 4-hole lid Ø 22 mm

PA + fibra di vetro / PA + glass fibre

	h	g	cod
Smart	74	382	**080T0918-7P4L**
Smart - Certificazione UL / UL Certification	74	393	**080TU0918-7P4L**
Smart	94	432	**080T0918-9P4L**
Smart - Certificazione UL / UL Certification	94	463	**080TU0918-9P4L**

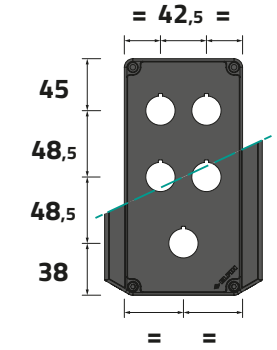

Coperchio con 5 fori Ø 22 mm / 5-hole lid Ø 22 mm

PA + fibra di vetro / PA + glass fibre

	h	g	cod
Smart	74	381	**080T0918-7P5C**
Smart - Certificazione UL / UL Certification	74	392	**080TU0918-7P5C**
Smart	94	431	**080T0918-9P5C**
Smart - Certificazione UL / UL Certification	94	462	**080TU0918-9P5C**
Ergo	74	388	**080TE0918-7P5C**
Ergo - Certificazione UL / UL Certification	74	420	**080TEU0918-7P5C**
Ergo	94	455	**080TE0918-9P5C**
Ergo - Certificazione UL / UL Certification	94	490	**080TEU0918-9P5C**

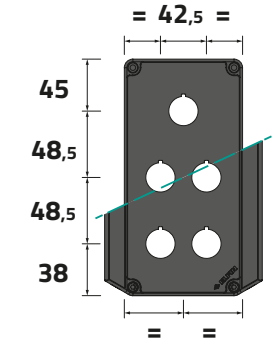

Coperchio con 5 fori Ø 22 mm / 5-hole lid Ø 22 mm

PA + fibra di vetro / PA + glass fibre

	h	g	cod
Smart	74	381	**080T0918-7P5**
Smart - Certificazione UL / UL Certification	74	392	**080TU0918-7P5**
Smart	94	431	**080T0918-9P5**
Smart - Certificazione UL / UL Certification	94	462	**080TU0918-9P5**
Ergo	74	388	**080TE0918-7P5**
Ergo - Certificazione UL / UL Certification	74	420	**080TEU0918-7P5**
Ergo	94	455	**080TE0918-9P5**
Ergo - Certificazione UL / UL Certification	94	490	**080TEU0918-9P5**

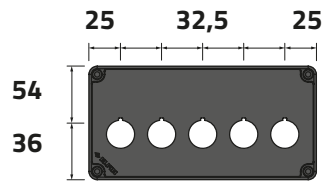

Coperchio con 5 fori Ø 22 mm / 5-hole lid Ø 22 mm

PA + fibra di vetro / PA + glass fibre

	h	g	cod
Smart	74	380	**080T0918-7P5L**
Smart - Certificazione UL / UL Certification	74	391	**080TU0918-7P5L**
Smart	94	430	**080T0918-9P5L**
Smart - Certificazione UL / UL Certification	94	461	**080TU0918-9P5L**

Scatole in termoplastico 90 x 180 mm
Thermoplastic enclosures 90 x 180 mm

Serie TECHNO - Linea 90 / Series TECHNO - Line 90

SMART

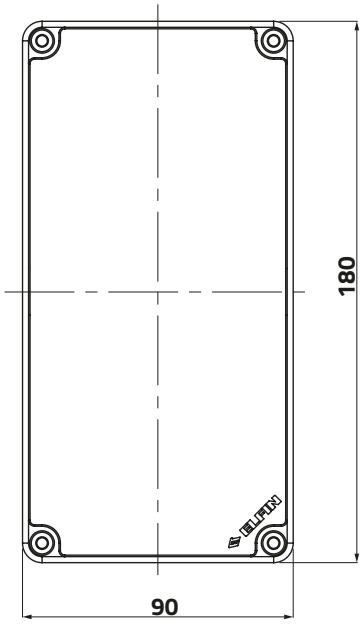

ERGO

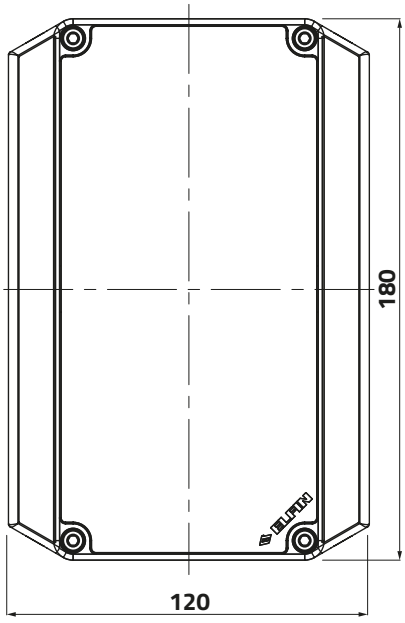

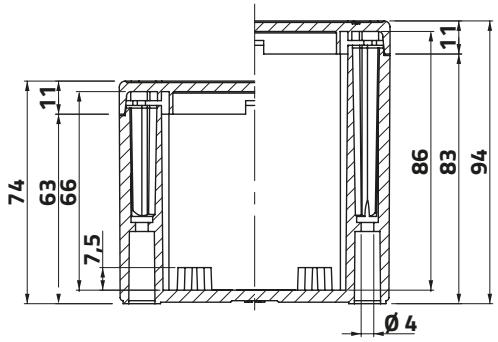

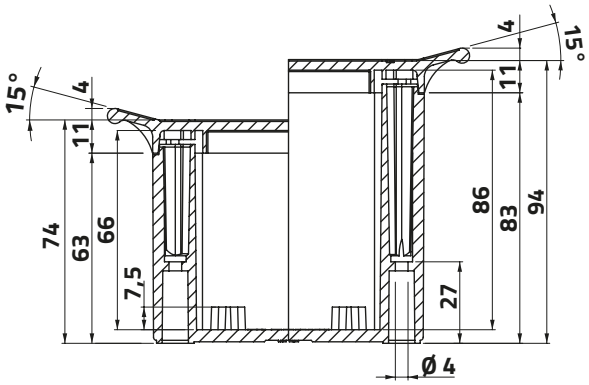

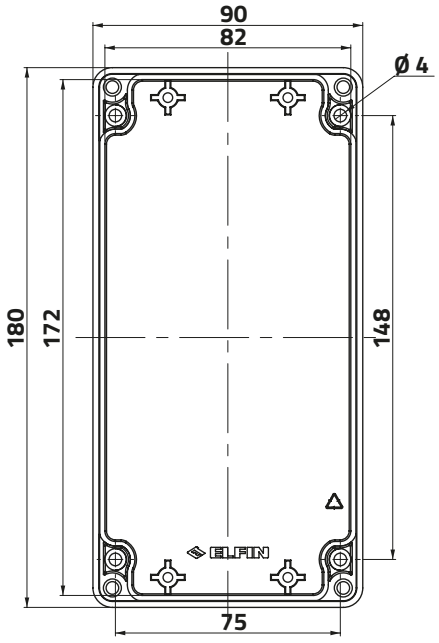

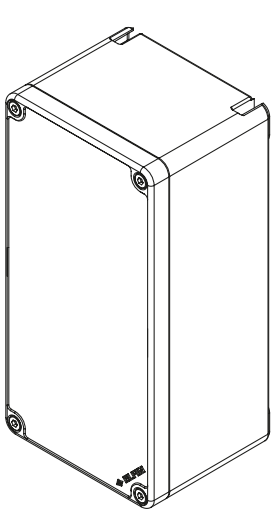

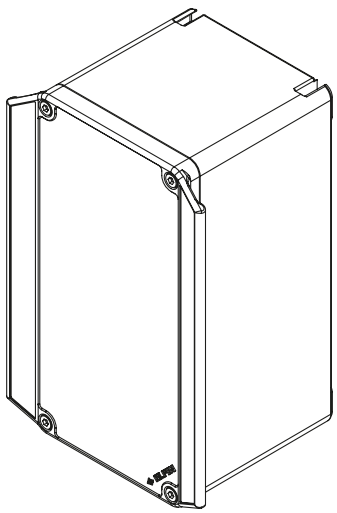

Scatole in termoplastico 90 x 180 mm
Thermoplastic enclosures 90 x 180 mm

Serie TECHNO - Linea 90 / Series TECHNO - Line 90

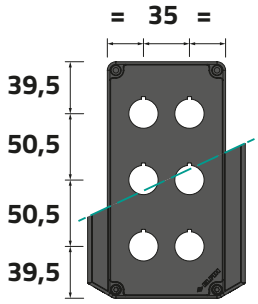

Coperchio con 6 fori Ø 22 mm / 6-hole lid Ø 22 mm

PA + fibra di vetro / PA + glass fibre

	h	g	cod
Smart	74	380	**080T0918-7P6**
Smart - Certificazione UL / UL Certification	74	391	**080TU0918-7P6**
Smart	94	430	**080T0918-9P6**
Smart - Certificazione UL / UL Certification	94	461	**080TU0918-9P6**
Ergo	74	387	**080TE0918-7P6**
Ergo - Certificazione UL / UL Certification	74	419	**080TEU0918-7P6**
Ergo	94	454	**080TE0918-9P6**
Ergo - Certificazione UL / UL Certification	94	489	**080TEU0918-9P6**

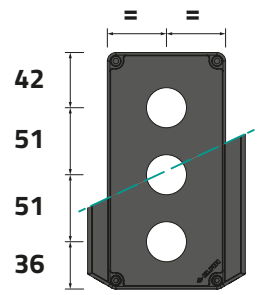

Coperchio con 3 fori Ø 30 mm / 3-hole lid Ø 30 mm

PA + fibra di vetro / PA + glass fibre

	h	g	cod
Smart	74	382	**080T0918-7S3**
Smart - Certificazione UL / UL Certification	74	393	**080TU0918-7S3**
Smart	94	432	**080T0918-9S3**
Smart - Certificazione UL / UL Certification	94	463	**080TU0918-9S3**
Ergo	74	389	**080TE0918-7S3**
Ergo - Certificazione UL / UL Certification	74	421	**080TEU0918-7S3**
Ergo	94	456	**080TE0918-9S3**
Ergo - Certificazione UL / UL Certification	94	491	**080TEU0918-9S3**

Scatole in termoplastico 90 x 267 mm
Thermoplastic enclosures 90 x 267 mm

Serie TECHNO - Linea 90 / Series TECHNO - Line 90

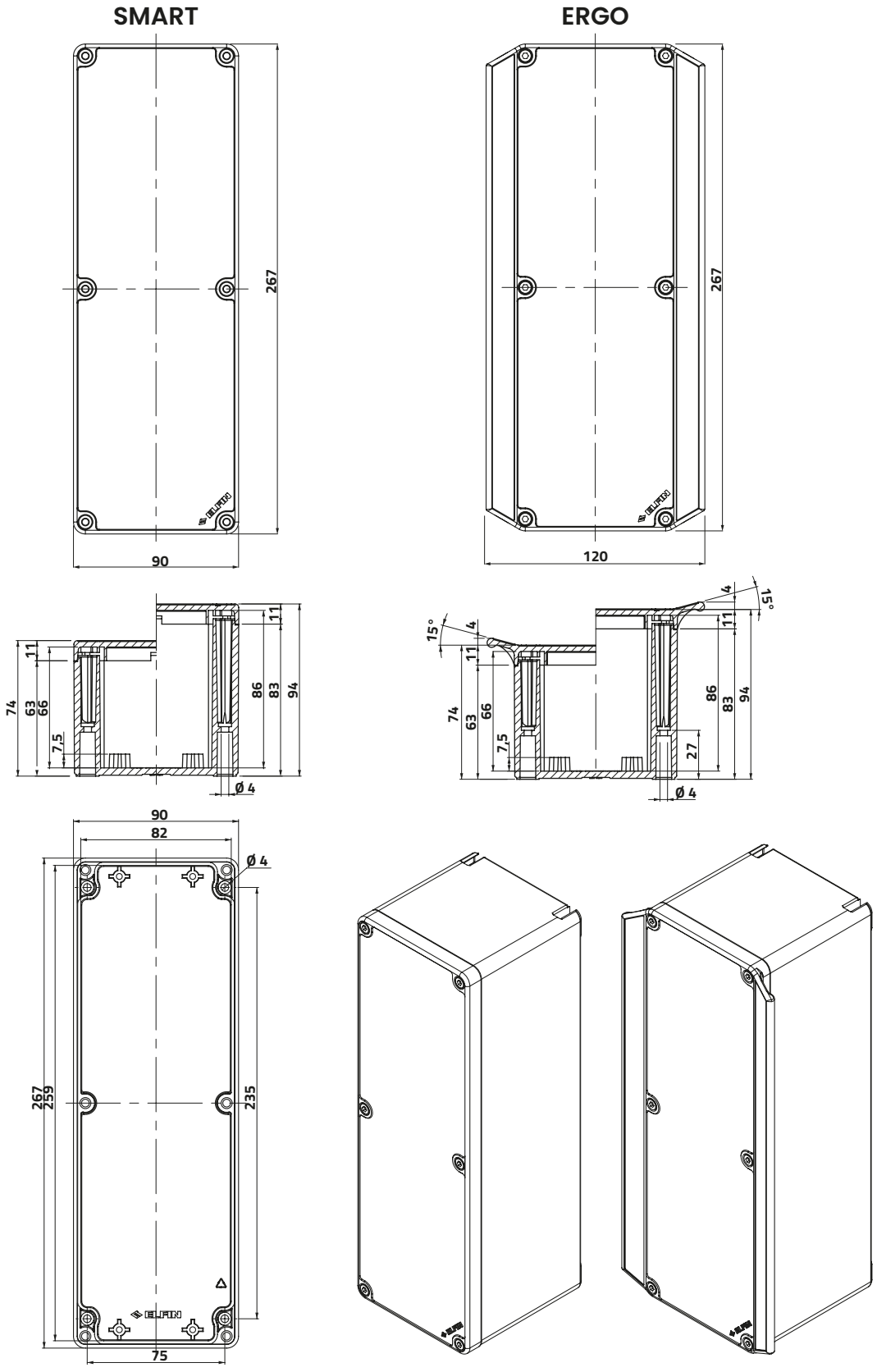

Scatole in termoplastico 90 x 267 mm
Thermoplastic enclosures 90 x 267 mm

Serie TECHNO - Linea 90 / Series TECHNO - Line 90



Coperchio senza fori / Undrilled lid

PA + fibra di vetro / PA + glass fibre

	h	g	cod
Smart	74	562	**080T0927-7**
Smart - Certificazione UL / UL Certification	74	585	**080TU0927-7**
Smart	94	602	**080T0927-9**
Smart - Certificazione UL / UL Certification	94	653	**080TU0927-9**
Ergo	74	598	**080TE0927-7**
Ergo - Certificazione UL / UL Certification	74	632	**080TEU0927-7**
Ergo	94	638	**080TE0927-9**
Ergo - Certificazione UL / UL Certification	94	697	**080TEU0927-9**



Coperchio giallo senza fori / Yellow undrilled lid

PA + fibra di vetro / PA + glass fibre

	h	g	cod
Smart	74	562	**080T0927-7G**
Smart - Certificazione UL / UL Certification	74	585	**080TU0927-7G**
Smart	94	602	**080T0927-9G**
Smart - Certificazione UL / UL Certification	94	653	**080TU0927-9G**



Coperchio trasparente senza fori / Transparent undrilled lid

PC (coperchio), PA + fibra di vetro / PC (lid), PA + glass fibre

	h	g	cod
Smart	74	562	**080T0927-7T**
Smart - Certificazione UL / UL Certification	74	585	**080TU0927-7T**
Smart	94	602	**080T0927-9T**
Smart - Certificazione UL / UL Certification	94	653	**080TU0927-9T**

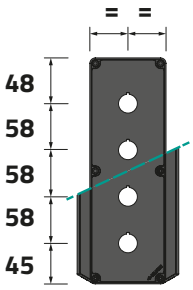

Coperchio con 4 fori Ø 22 mm / 4-hole lid Ø 22 mm

PA + fibra di vetro / PA + glass fibre

	h	g	cod
Smart	74	558	**080T0927-7P4**
Smart - Certificazione UL / UL Certification	74	581	**080TU0927-7P4**
Smart	94	598	**080T0927-9P4**
Smart - Certificazione UL / UL Certification	94	649	**080TU0927-9P4**
Ergo	74	594	**080TE0927-7P4**
Ergo - Certificazione UL / UL Certification	74	628	**080TEU0927-7P4**
Ergo	94	634	**080TE0927-9P4**
Ergo - Certificazione UL / UL Certification	94	693	**080TEU0927-9P4**

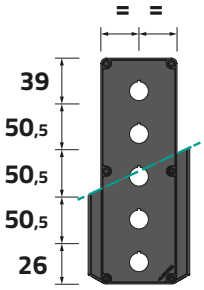

Coperchio con 5 fori Ø 22 mm / 5-hole lid Ø 22 mm

PA + fibra di vetro / PA + glass fibre

	h	g	cod
Smart	74	557	**080T0927-7P5**
Smart - Certificazione UL / UL Certification	74	580	**080TU0927-7P5**
Smart	94	597	**080T0927-9P5**
Smart - Certificazione UL / UL Certification	94	648	**080TU0927-9P5**
Ergo	74	593	**080TE0927-7P5**
Ergo - Certificazione UL / UL Certification	74	627	**080TEU0927-7P5**
Ergo	94	633	**080TE0927-9P5**
Ergo - Certificazione UL / UL Certification	94	692	**080TEU0927-9P5**

Scatole in termoplastico 90 x 267 mm
Thermoplastic enclosures 90 x 267 mm

Serie TECHNO - Linea 90 / Series TECHNO - Line 90

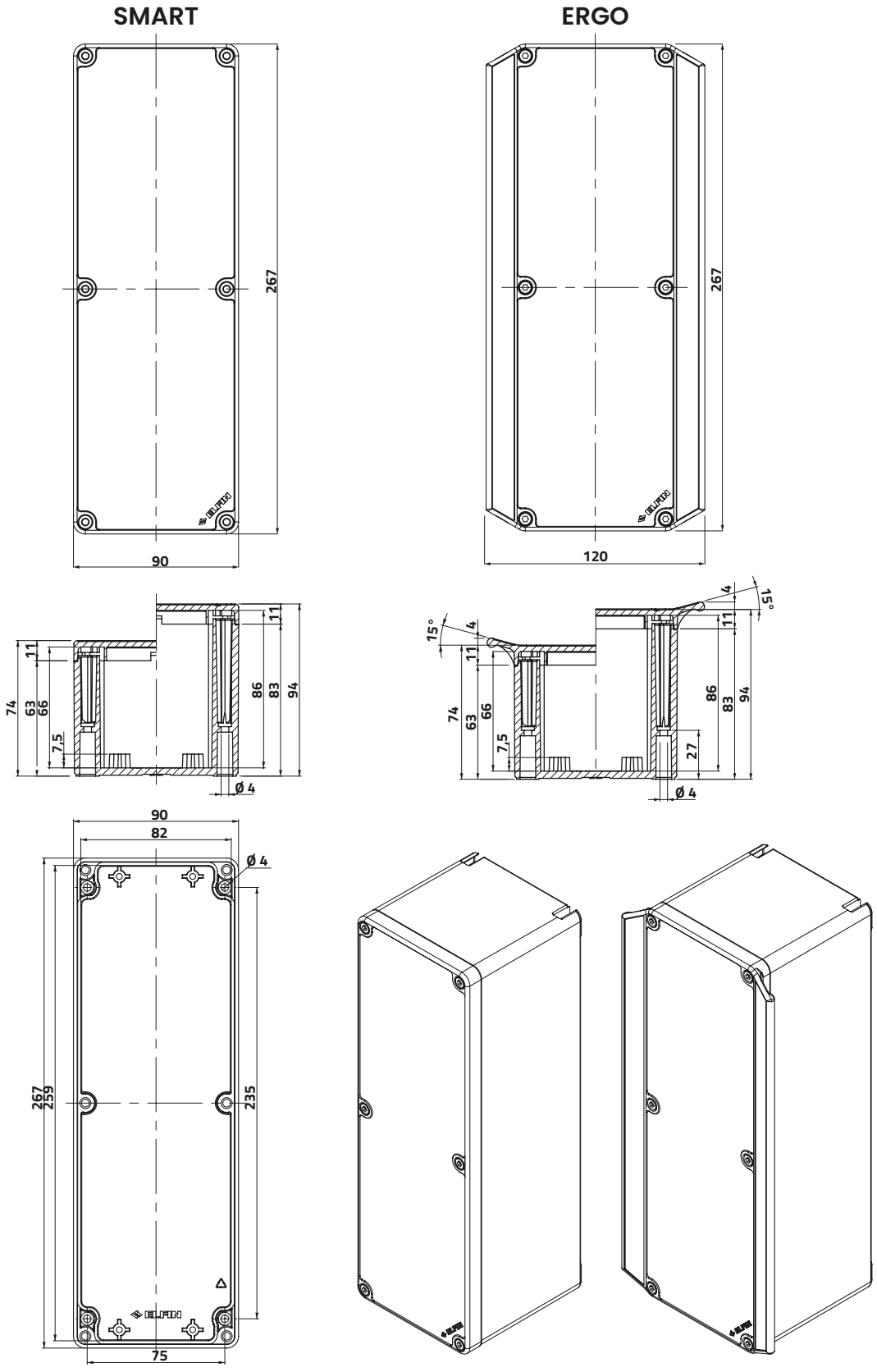

Scatole in termoplastico 90 x 267 mm
Thermoplastic enclosures 90 x 267 mm

Serie TECHNO - Linea 90 / Series TECHNO - Line 90

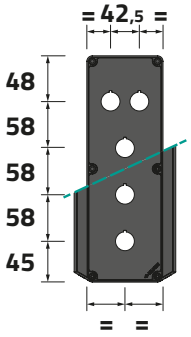

Coperchio con 5 fori Ø 22 mm / 5-hole lid Ø 22 mm

PA + fibra di vetro / PA + glass fibre

	h	g	cod
Smart	74	557	**080T0927-7P5C**
Smart - Certificazione UL / UL Certification	74	580	**080TU0927-7P5C**
Smart	94	597	**080T0927-9P5C**
Smart - Certificazione UL / UL Certification	94	648	**080TU0927-9P5C**
Ergo	74	593	**080TE0927-7P5C**
Ergo - Certificazione UL / UL Certification	74	627	**080TEU0927-7P5C**
Ergo	94	638	**080TE0927-9P5C**
Ergo - Certificazione UL / UL Certification	94	692	**080TEU0927-9P5C**

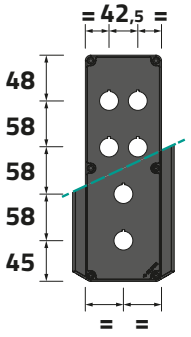

Coperchio con 6 fori Ø 22 mm / 6-hole lid Ø 22 mm

PA + fibra di vetro / PA + glass fibre

	h	g	cod
Smart	74	556	**080T0927-7P6C**
Smart - Certificazione UL / UL Certification	74	579	**080TU0927-7P6C**
Smart	94	596	**080T0927-9P6C**
Smart - Certificazione UL / UL Certification	94	647	**080TU0927-9P6C**
Ergo	74	592	**080TE0927-7P6C**
Ergo - Certificazione UL / UL Certification	74	626	**080TEU0927-7P6C**
Ergo	94	632	**080TE0927-9P6C**
Ergo - Certificazione UL / UL Certification	94	691	**080TEU0927-9P6C**

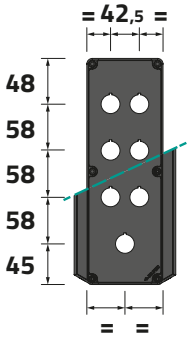

Coperchio con 7 fori Ø 22 mm / 7-hole lid Ø 22 mm

PA + fibra di vetro / PA + glass fibre

	h	g	cod
Smart	74	555	**080T0927-7P7C**
Smart - Certificazione UL / UL Certification	74	578	**080TU0927-7P7C**
Smart	94	595	**080T0927-9P7C**
Smart - Certificazione UL / UL Certification	94	646	**080TU0927-9P7C**
Ergo	74	591	**080TE0927-7P7C**
Ergo - Certificazione UL / UL Certification	74	625	**080TEU0927-7P7C**
Ergo	94	631	**080TE0927-9P7C**
Ergo - Certificazione UL / UL Certification	94	690	**080TEU0927-9P7C**

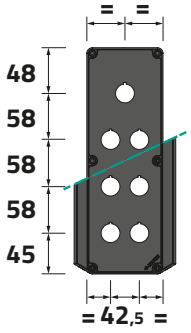

Coperchio con 7 fori Ø 22 mm / 7-hole lid Ø 22 mm

PA + fibra di vetro / PA + glass fibre

	h	g	cod
Smart	74	555	**080T0927-7P7**
Smart - Certificazione UL / UL Certification	74	578	**080TU0927-7P7**
Smart	94	595	**080T0927-9P7**
Smart - Certificazione UL / UL Certification	94	646	**080TU0927-9P7**
Ergo	74	591	**080TE0927-7P7**
Ergo - Certificazione UL / UL Certification	74	625	**080TEU0927-7P7**
Ergo	94	631	**080TE0927-9P7**
Ergo - Certificazione UL / UL Certification	94	690	**080TEU0927-9P7**

Scatole in termoplastico 90 x 267 mm
Thermoplastic enclosures 90 x 267 mm

Serie TECHNO - Linea 90 / Series TECHNO - Line 90

SMART

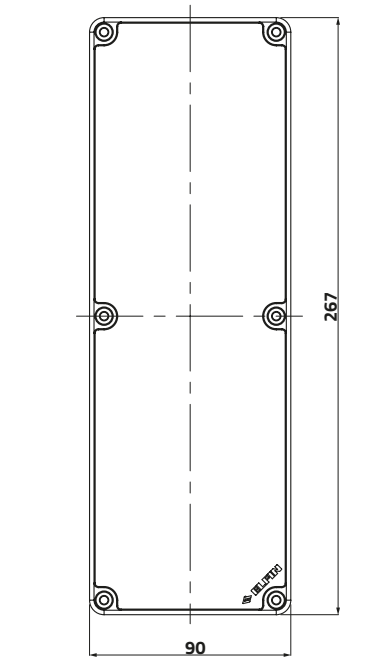

ERGO

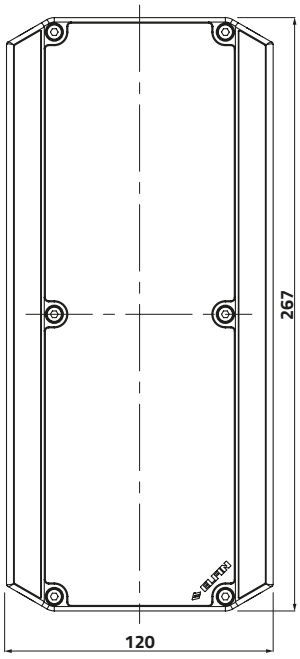

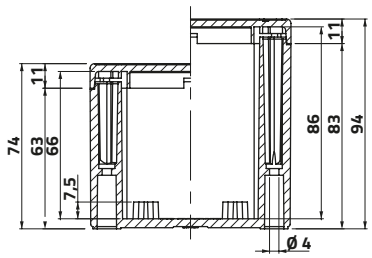

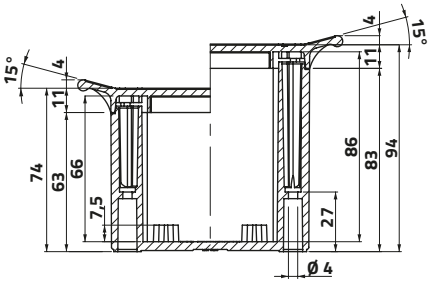

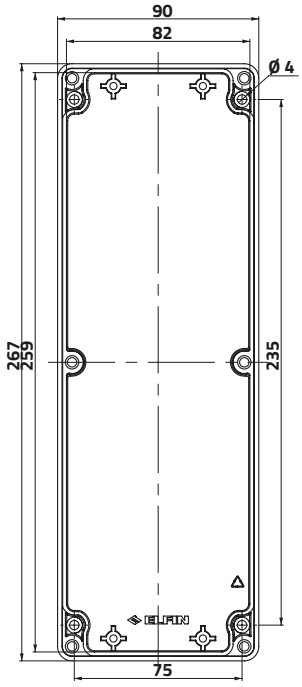

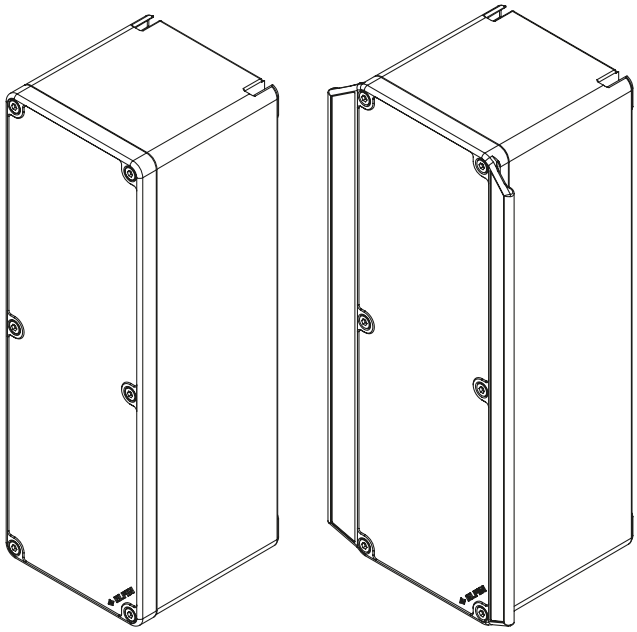

Scatole in termoplastico 90 x 267 mm
Thermoplastic enclosures 90 x 267 mm

Serie TECHNO - Linea 90 / Series TECHNO - Line 90

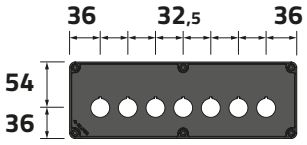

Coperchio con 7 fori Ø 22 mm / 7-hole lid Ø 22 mm

PA + fibra di vetro / PA + glass fibre

	h	g	cod
Smart	74	555	**080T0927-7P7L**
Smart - Certificazione UL / UL Certification	74	578	**080TU0927-7P7L**
Smart	94	595	**080T0927-9P7L**
Smart - Certificazione UL / UL Certification	94	646	**080TU0927-9P7L**

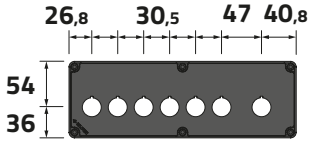

Coperchio con 7 fori Ø 22 mm / 7-hole lid Ø 22 mm

PA + fibra di vetro / PA + glass fibre

	h	g	cod
Smart	74	555	**080T0927-7P7LC**
Smart - Certificazione UL / UL Certification	74	578	**080TU0927-7P7LC**
Smart	94	595	**080T0927-9P7LC**
Smart - Certificazione UL / UL Certification	94	646	**080TU0927-9P7LC**

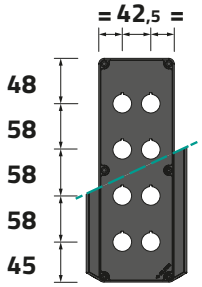

Coperchio con 8 fori Ø 22 mm / 8-hole lid Ø 22 mm

PA + fibra di vetro / PA + glass fibre

	h	g	cod
Smart	74	554	**080T0927-7P8**
Smart - Certificazione UL / UL Certification	74	577	**080TU0927-7P8**
Smart	94	594	**080T0927-9P8**
Smart - Certificazione UL / UL Certification	94	645	**080TU0927-9P8**
Ergo	74	590	**080TE0927-7P8**
Ergo - Certificazione UL / UL Certification	74	624	**080TEU0927-7P8**
Ergo	94	630	**080TE0927-9P8**
Ergo - Certificazione UL / UL Certification	94	689	**080TEU0927-9P8**

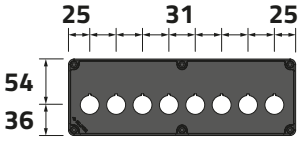

Coperchio con 8 fori Ø 22 mm / 8-hole lid Ø 22 mm

PA + fibra di vetro / PA + glass fibre

	h	g	cod
Smart	74	554	**080T0927-7P8L**
Smart - Certificazione UL / UL Certification	74	577	**080TU0927-7P8L**
Smart	94	594	**080T0927-9P8L**
Smart - Certificazione UL / UL Certification	94	645	**080TU0927-9P8L**

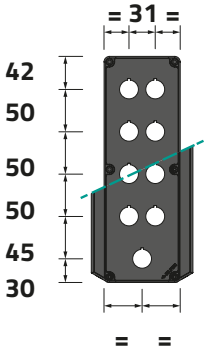

Coperchio con 9 fori Ø 22 mm / 9-hole lid Ø 22 mm

PA + fibra di vetro / PA + glass fibre

	h	g	cod
Smart	74	553	**080T0927-7P9C**
Smart - Certificazione UL / UL Certification	74	576	**080TU0927-7P9C**
Smart	94	593	**080T0927-9P9C**
Smart - Certificazione UL / UL Certification	94	644	**080TU0927-9P9C**
Ergo	74	589	**080TE0927-7P9C**
Ergo - Certificazione UL / UL Certification	74	623	**080TEU0927-7P9C**
Ergo	94	629	**080TE0927-9P9C**
Ergo - Certificazione UL / UL Certification	94	688	**080TEU0927-9P9C**

Scatole in termoplastico 90 x 267 mm
Thermoplastic enclosures 90 x 267 mm

Serie TECHNO - Linea 90 / Series TECHNO - Line 90

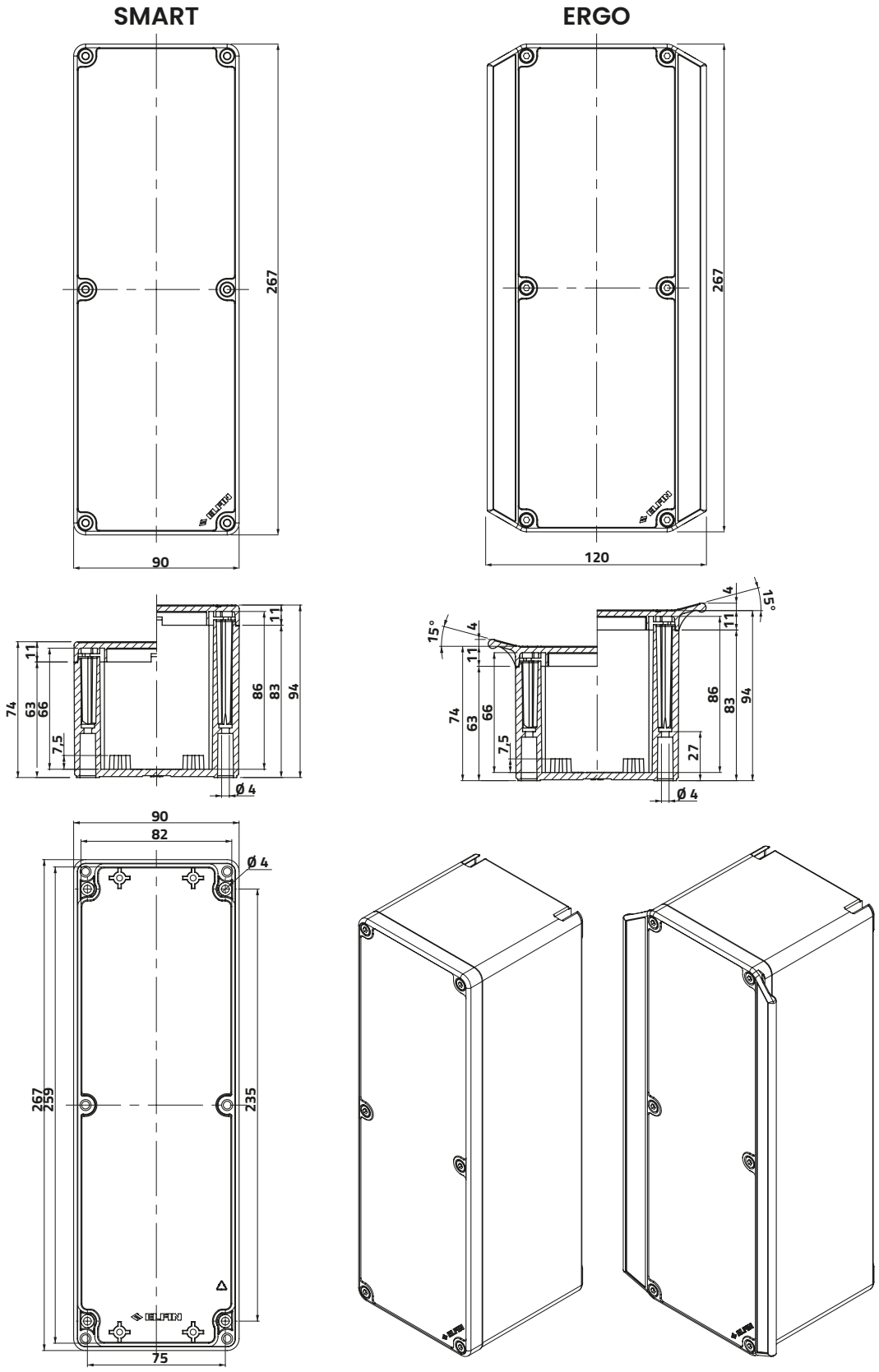

Scatole in termoplastico 90 x 267 mm
Thermoplastic enclosures 90 x 267 mm

Serie TECHNO - Linea 90 / Series TECHNO - Line 90

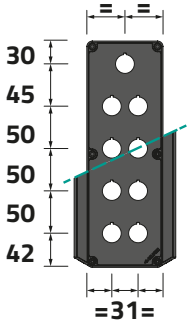

Coperchio con 9 fori Ø 22 mm / 9-hole lid Ø 22 mm

PA + fibra di vetro / PA + glass fibre

	h	g	cod
Smart	74	553	**080T0927-7P9**
Smart - Certificazione UL / UL Certification	74	576	**080TU0927-7P9**
Smart	94	593	**080T0927-9P9**
Smart - Certificazione UL / UL Certification	94	644	**080TU0927-9P9**
Ergo	74	589	**080TE0927-7P9**
Ergo - Certificazione UL / UL Certification	74	623	**080TEU0927-7P9**
Ergo	94	629	**080TE0927-9P9**
Ergo - Certificazione UL / UL Certification	94	688	**080TEU0927-9P9**

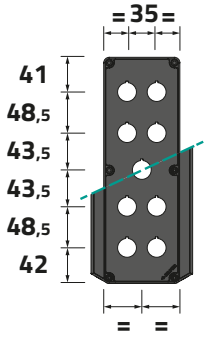

Coperchio con 9 fori Ø 22 mm / 9-hole lid Ø 22 mm

PA + fibra di vetro / PA + glass fibre

	h	g	cod
Smart	74	553	**080T0927-7P9M**
Smart - Certificazione UL / UL Certification	74	576	**080TU0927-7P9M**
Smart	94	593	**080T0927-9P9M**
Smart - Certificazione UL / UL Certification	94	644	**080TU0927-9P9M**
Ergo	74	589	**080TE0927-7P9M**
Ergo - Certificazione UL / UL Certification	74	623	**080TEU0927-7P9M**
Ergo	94	629	**080TE0927-9P9M**
Ergo - Certificazione UL / UL Certification	94	688	**080TEU0927-9P9M**

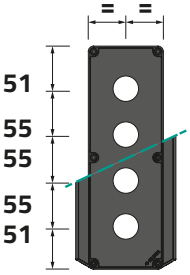

Coperchio con 4 fori Ø 30 mm / 4-hole lid Ø 30 mm

PA + fibra di vetro / PA + glass fibre

	h	g	cod
Smart	74	557	**080T0927-7S4**
Smart - Certificazione UL / UL Certification	74	580	**080TU0927-7S4**
Smart	94	597	**080T0927-9S4**
Smart - Certificazione UL / UL Certification	94	648	**080TU0927-9S4**
Ergo	74	593	**080TE0927-7S4**
Ergo - Certificazione UL / UL Certification	74	627	**080TEU0927-7S4**
Ergo	94	633	**080TE0927-9S4**
Ergo - Certificazione UL / UL Certification	94	692	**080TEU0927-9S4**

Scatole in termoplastico 90 x 382 mm
Thermoplastic enclosures 90 x 382 mm

Serie TECHNO - Linea 90 / Series TECHNO - Line 90

SMART

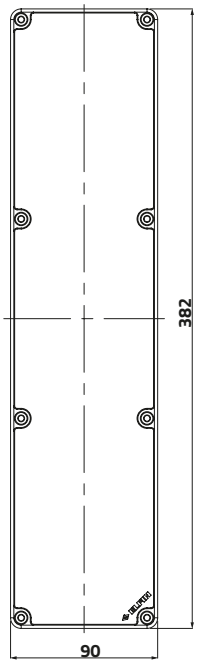

ERGO

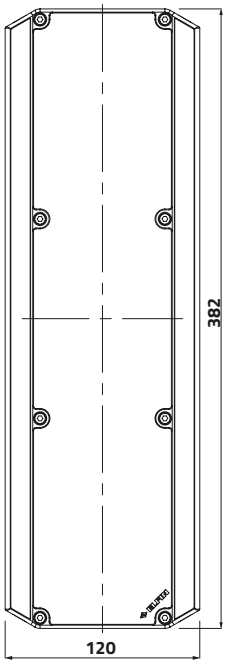

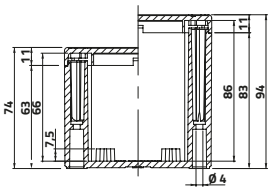

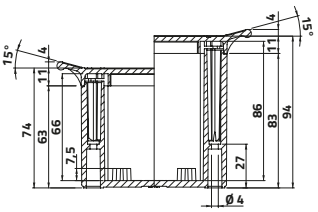

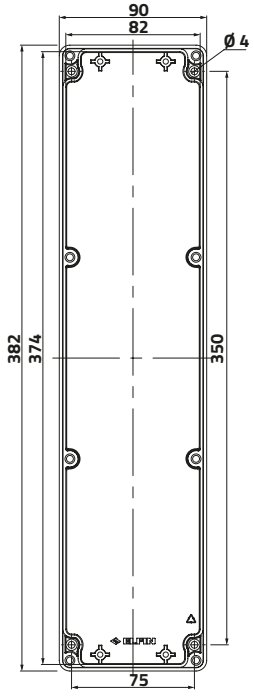

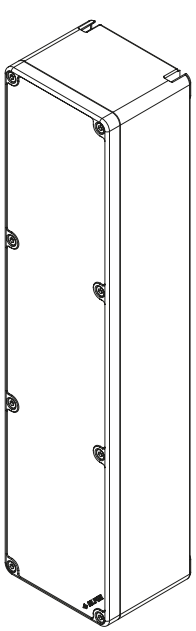

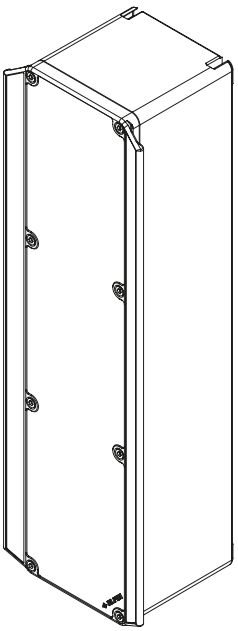

Scatole in termoplastico 90 x 382 mm
Thermoplastic enclosures 90 x 382 mm

Serie TECHNO - Linea 90 / Series TECHNO - Line 90



Coperchio senza fori / Undrilled lid

PA + fibra di vetro / PA + glass fibre

	h	g	cod
Smart	74	690	**080T0938-7**
Smart - Certificazione UL / UL Certification	74	770	**080TU0938-7**
Smart	94	806	**080T0938-9**
Smart - Certificazione UL / UL Certification	94	887	**080TU0938-9**
Ergo	74	740	**080TE0938-7**
Ergo - Certificazione UL / UL Certification	74	827	**080TEU0938-7**
Ergo	94	856	**080TE0938-9**
Ergo - Certificazione UL / UL Certification	94	940	**080TEU0938-9**



Coperchio giallo senza fori / Yellow undrilled lid

PA + fibra di vetro / PA + glass fibre

	h	g	cod
Smart	74	690	**080T0938-7G**
Smart - Certificazione UL / UL Certification	74	770	**080TU0938-7G**
Smart	94	806	**080T0938-9G**
Smart - Certificazione UL / UL Certification	94	887	**080TU0938-9G**



Coperchio trasparente senza fori / Transparent undrilled lid

PC (coperchio), PA + fibra di vetro / PC (lid), PA + glass fibre

	h	g	cod
Smart	74	690	**080T0938-7T**
Smart - Certificazione UL / UL Certification	74	770	**080TU0938-7T**
Smart	94	806	**080T0938-9T**
Smart - Certificazione UL / UL Certification	94	887	**080TU0938-9T**

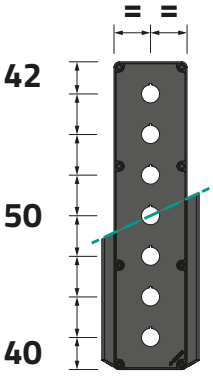

Coperchio con 7 fori Ø 22 mm / 7-hole lid Ø 22 mm

PA + fibra di vetro / PA + glass fibre

	h	g	cod
Smart	74	683	**080T0938-7P7**
Smart - Certificazione UL / UL Certification	74	763	**080TU0938-7P7**
Smart	94	599	**080T0938-9P7**
Smart - Certificazione UL / UL Certification	94	880	**080TU0938-9P7**
Ergo	74	733	**080TE0938-7P7**
Ergo - Certificazione UL / UL Certification	74	820	**080TEU0938-7P7**
Ergo	94	849	**080TE0938-9P7**
Ergo - Certificazione UL / UL Certification	94	933	**080TEU0938-9P7**

Scatole in termoplastico 90 x 382 mm
Thermoplastic enclosures 90 x 382 mm

Serie TECHNO - Linea 90 / Series TECHNO - Line 90

SMART

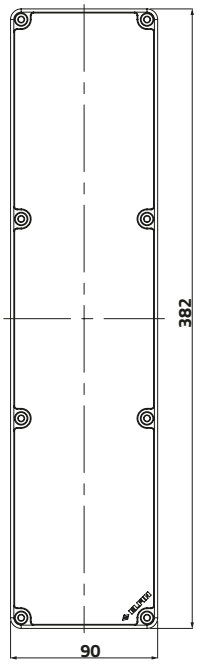

ERGO

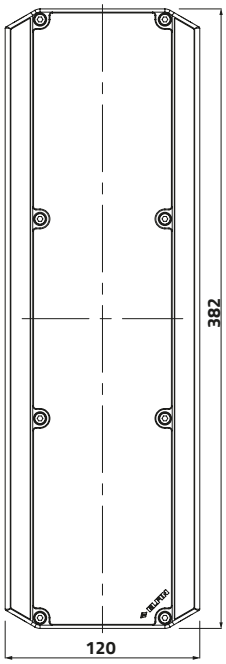

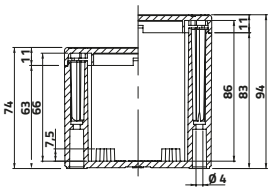

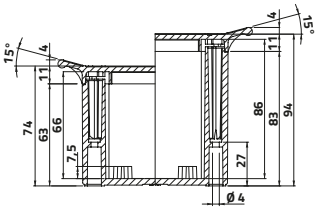

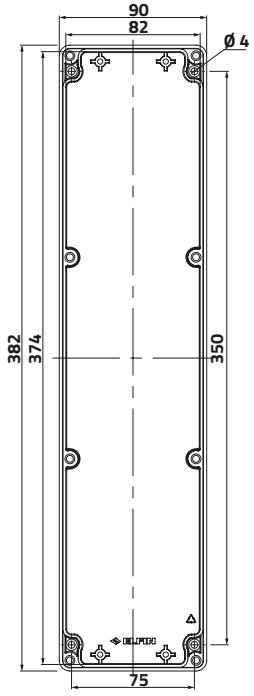

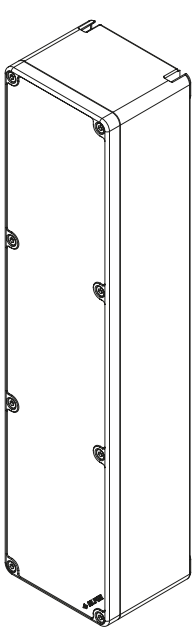

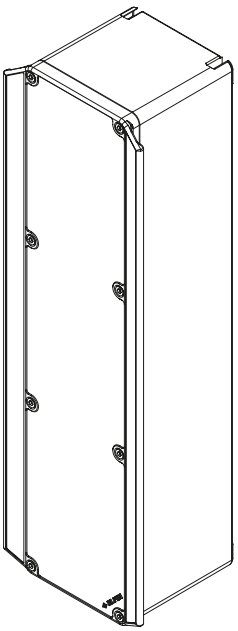

Scatole in termoplastico 90 x 382 mm
Thermoplastic enclosures 90 x 382 mm

Serie TECHNO - Linea 90 / Series TECHNO - Line 90

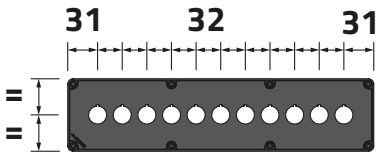

Coperchio con 11 fori Ø 22 mm / 11-hole lid Ø 22 mm

PA + fibra di vetro / PA + glass fibre

	h	g	cod
Smart	74	679	**080T0938-7P11L**
Smart - Certificazione UL / UL Certification	74	759	**080TU0938-7P11L**
Smart	94	795	**080T0938-9P11L**
Smart - Certificazione UL / UL Certification	94	876	**080TU0938-9P11L**

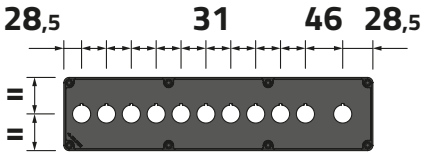

Coperchio con 11 fori Ø 22 mm / 11-hole lid Ø 22 mm

PA + fibra di vetro / PA + glass fibre

	h	g	cod
Smart	74	679	**080T0938-7P11C**
Smart - Certificazione UL / UL Certification	74	759	**080TU0938-7P11C**
Smart	94	795	**080T0938-9P11C**
Smart - Certificazione UL / UL Certification	94	876	**080TU0938-9P11C**

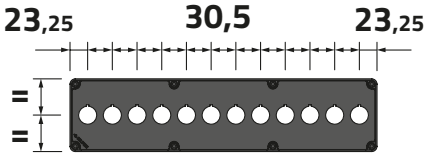

Coperchio con 12 fori Ø 22 mm / 12-hole lid Ø 22 mm

PA + fibra di vetro / PA + glass fibre

	h	g	cod
Smart	74	678	**080T0938-7P12L**
Smart - Certificazione UL / UL Certification	74	758	**080TU0938-7P12L**
Smart	94	794	**080T0938-9P12L**
Smart - Certificazione UL / UL Certification	94	875	**080TU0938-9P12L**

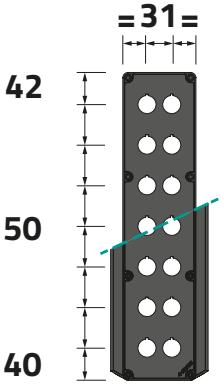

Coperchio con 14 fori Ø 22 mm / 14-hole lid Ø 22 mm

PA + fibra di vetro / PA + glass fibre

	h	g	cod
Smart	74	676	**080T0938-7P14**
Smart - Certificazione UL / UL Certification	74	756	**080TU0938-7P14**
Smart	94	792	**080T0938-9P14**
Smart - Certificazione UL / UL Certification	94	873	**080TU0938-9P14**
Ergo	74	726	**080TE0938-7P14**
Ergo - Certificazione UL / UL Certification	74	813	**080TEU0938-7P14**
Ergo	94	842	**080TE0938-9P14**
Ergo - Certificazione UL / UL Certification	94	926	**080TEU0938-9P14**

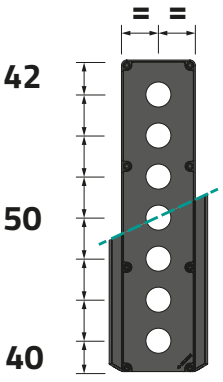

Coperchio con 7 fori Ø 30 mm / 7-hole lid Ø 30 mm

PA + fibra di vetro / PA + glass fibre

	h	g	cod
Smart	74	682	**080T0938-7S7**
Smart - Certificazione UL / UL Certification	74	762	**080TU0938-7S7**
Smart	94	798	**080T0938-9S7**
Smart - Certificazione UL / UL Certification	94	879	**080TU0938-9S7**
Ergo	74	732	**080TE0938-7S7**
Ergo - Certificazione UL / UL Certification	74	819	**080TEU0938-7S7**
Ergo	94	848	**080TE0938-9S7**
Ergo - Certificazione UL / UL Certification	94	932	**080TEU0938-9S7**

Scatole in termoplastico 140 x 267 mm
Thermoplastic enclosures 140 x 267 mm

Serie TECHNO - Linea 90 / Series TECHNO - Line 90

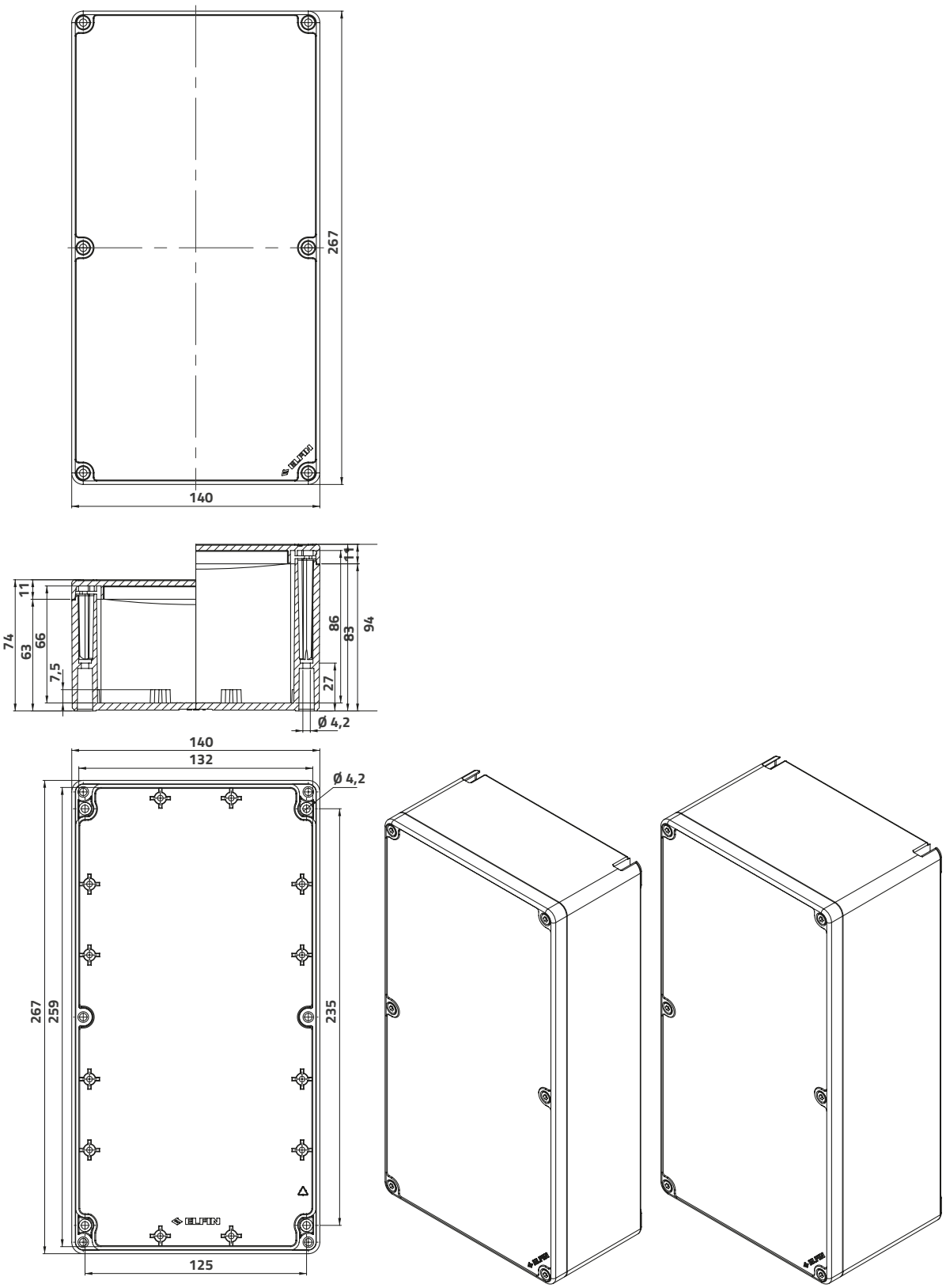

Scatole in termoplastico 140 x 267 mm
Thermoplastic enclosures 140 x 267 mm

Serie TECHNO - Linea 90 / Series TECHNO - Line 90

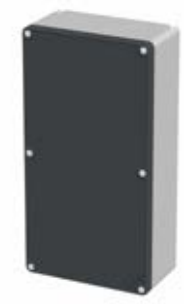

Coperchio senza fori / Undrilled lid

PA + fibra di vetro / PA + glass fibre

	h	g	cod
Smart	74	663	**080T1427-7**
Smart - Certificazione UL / UL Certification	74	717	**080TU1427-7**
Smart	94	750	**080T1427-9**
Smart - Certificazione UL / UL Certification	94	814	**080TU1427-9**



Coperchio giallo senza fori / Yellow undrilled lid

PA + fibra di vetro / PA + glass fibre

	h	g	cod
Smart	74	663	**080T1427-7G**
Smart - Certificazione UL / UL Certification	74	717	**080TU1427-7G**
Smart	94	750	**080T1427-9G**
Smart - Certificazione UL / UL Certification	94	814	**080TU1427-9G**



Coperchio trasparente senza fori / Transparent undrilled lid

PC (coperchio), PA + fibra di vetro / PC (lid), PA + glass fibre

	h	g	cod
Smart	74	663	**080T1427-7T**
Smart - Certificazione UL / UL Certification	74	717	**080TU1427-7T**
Smart	94	750	**080T1427-9T**
Smart - Certificazione UL / UL Certification	94	814	**080TU1427-9T**

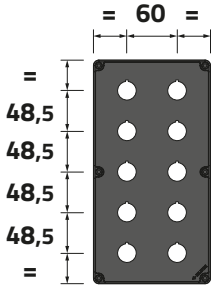

Coperchio con 10 fori Ø 22 mm / 10-hole lid Ø 22 mm

PA + fibra di vetro / PA + glass fibre

	h	g	cod
Smart	74	653	**080T1427-7P10**
Smart - Certificazione UL / UL Certification	74	707	**080TU1427-7P10**
Smart	94	740	**080T1427-9P10**
Smart - Certificazione UL / UL Certification	94	804	**080TU1427-9P10**

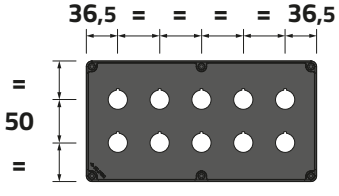

Coperchio con 10 fori Ø 22 mm / 10-hole lid Ø 22 mm

PA + fibra di vetro / PA + glass fibre

	h	g	cod
Smart	74	653	**080T1427-7P10L**
Smart - Certificazione UL / UL Certification	74	707	**080TU1427-7P10L**
Smart	94	740	**080T1427-9P10L**
Smart - Certificazione UL / UL Certification	94	804	**080TU1427-9P10L**

Scatole in termoplastico 140 x 267 mm
Thermoplastic enclosures 140 x 267 mm

Serie TECHNO - Linea 90 / Series TECHNO - Line 90

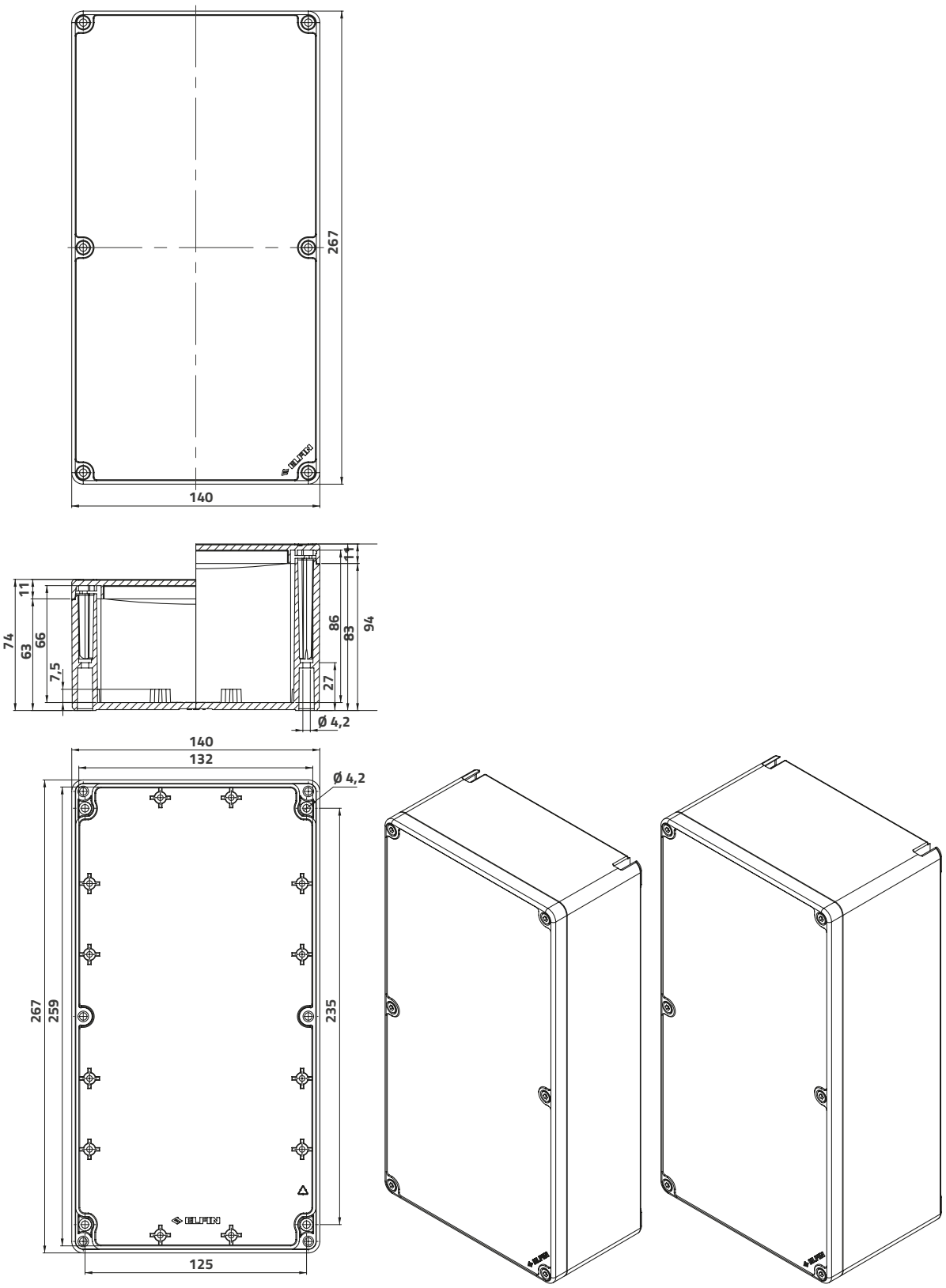

Scatole in termoplastico 140 x 267 mm
Thermoplastic enclosures 140 x 267 mm

Serie TECHNO - Linea 90 / Series TECHNO - Line 90

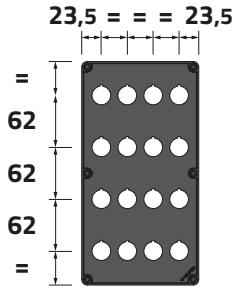

Coperchio con 16 fori Ø 22 mm / 16-hole lid Ø 22 mm

PA + fibra di vetro / PA + glass fibre

	h	g	cod
Smart	74	648	**080T1427-7P16**
Smart - Certificazione UL / UL Certification	74	702	**080TU1427-7P16**
Smart	94	735	**080T1427-9P16**
Smart - Certificazione UL / UL Certification	94	799	**080TU1427-9P16**

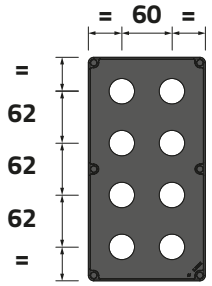

Coperchio con 8 fori Ø 30 mm / 8-hole lid Ø 30 mm

PA + fibra di vetro / PA + glass fibre

	h	g	cod
Smart	74	653	**080T1427-7S8**
Smart - Certificazione UL / UL Certification	74	707	**080TU1427-7S8**
Smart	94	740	**080T1427-9S8**
Smart - Certificazione UL / UL Certification	94	804	**080TU1427-9S8**

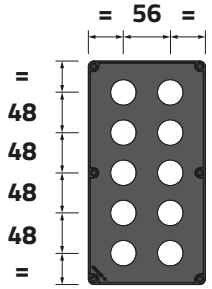

Coperchio con 10 fori Ø 30 mm / 10-hole lid Ø 30 mm

PA + fibra di vetro / PA + glass fibre

	h	g	cod
Smart	74	651	**080T1427-7S10**
Smart - Certificazione UL / UL Certification	74	705	**080TU1427-7S10**
Smart	94	738	**080T1427-9S10**
Smart - Certificazione UL / UL Certification	94	802	**080TU1427-9S10**

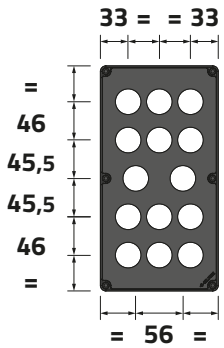

Coperchio con 14 fori Ø 30 mm / 14-hole lid Ø 30 mm

PA + fibra di vetro / PA + glass fibre

	h	g	cod
Smart	74	647	**080T1427-7S14**
Smart - Certificazione UL / UL Certification	74	701	**080TU1427-7S14**
Smart	94	734	**080T1427-9S14**
Smart - Certificazione UL / UL Certification	94	798	**080TU1427-9S14**

Scatole in termoplastico 180 x 180 mm
Thermoplastic enclosures 180 x 180 mm

Serie TECHNO - Linea 90 / Series TECHNO - Line 90

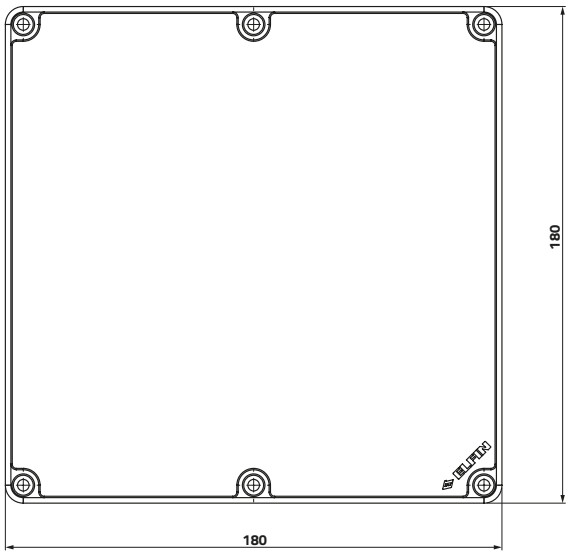

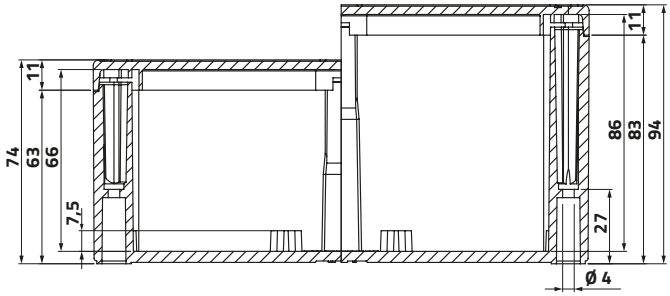

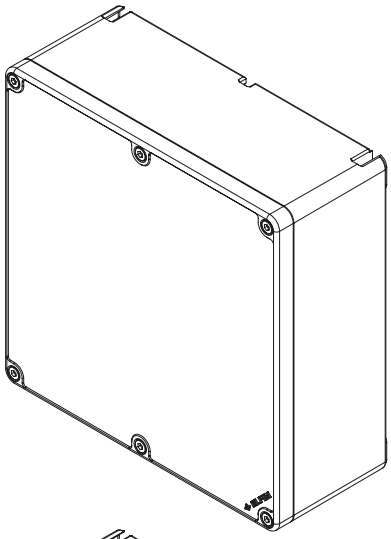

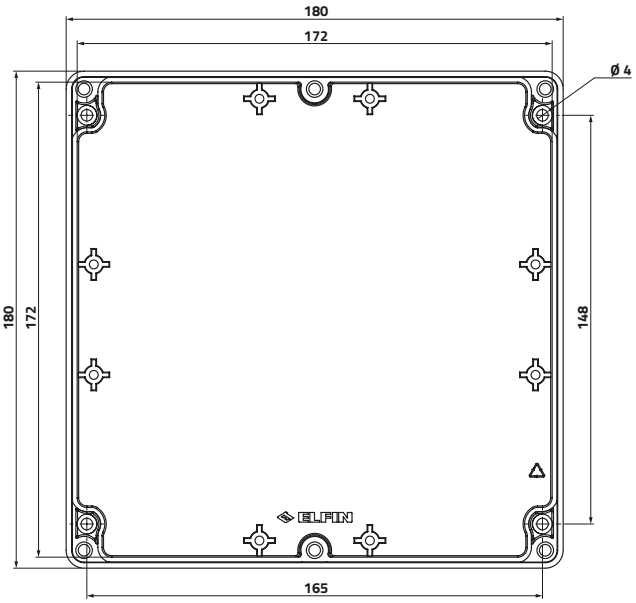

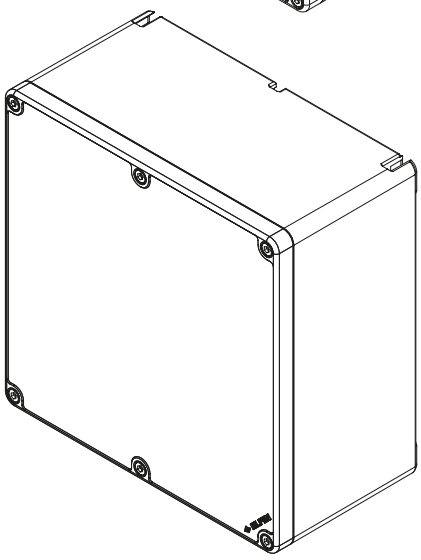

Scatole in termoplastico 180 x 180 mm
Thermoplastic enclosures 180 x 180 mm

Serie TECHNO - Linea 90 / Series TECHNO - Line 90



Coperchio senza fori / Undrilled lid

PA + fibra di vetro / PA + glass fibre

	h	g	cod
Smart	74	607	**080T1818-7**
Smart - Certificazione UL / UL Certification	74	657	**080TU1818-7**
Smart	94	697	**080T1818-9**
Smart - Certificazione UL / UL Certification	94	745	**080TU1818-9**



Coperchio giallo senza fori / Yellow undrilled lid

PA + fibra di vetro / PA + glass fibre

	h	g	cod
Smart	74	607	**080T1818-7G**
Smart - Certificazione UL / UL Certification	74	657	**080TU1818-7G**
Smart	94	697	**080T1818-9G**
Smart - Certificazione UL / UL Certification	94	745	**080TU1818-9G**



Coperchio trasparente senza fori / Transparent undrilled lid

PC (coperchio), PA + fibra di vetro / PC (lid), PA + glass fibre

	h	g	cod
Smart	74	607	**080T1818-7T**
Smart - Certificazione UL / UL Certification	74	657	**080TU1818-7T**
Smart	94	677	**080T1818-9T**
Smart - Certificazione UL / UL Certification	94	745	**080TU1818-9T**

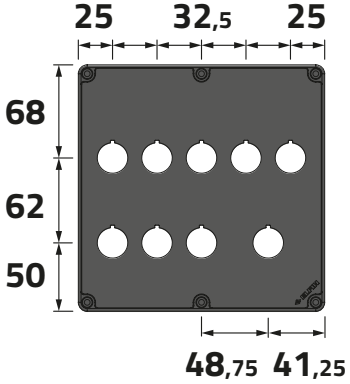

Coperchio con 9 fori Ø 22 mm / 9-hole lid Ø 22 mm

PA + fibra di vetro / PA + glass fibre

	h	g	cod
Smart	74	598	**080T1818-7P9C**
Smart - Certificazione UL / UL Certification	74	648	**080TU1818-7P9C**
Smart	94	688	**080T1818-9P9C**
Smart - Certificazione UL / UL Certification	94	736	**080TU1818-9P9C**

Scatole in termoplastico 180 x 180 mm
Thermoplastic enclosures 180 x 180 mm

Serie TECHNO - Linea 90 / Series TECHNO - Line 90

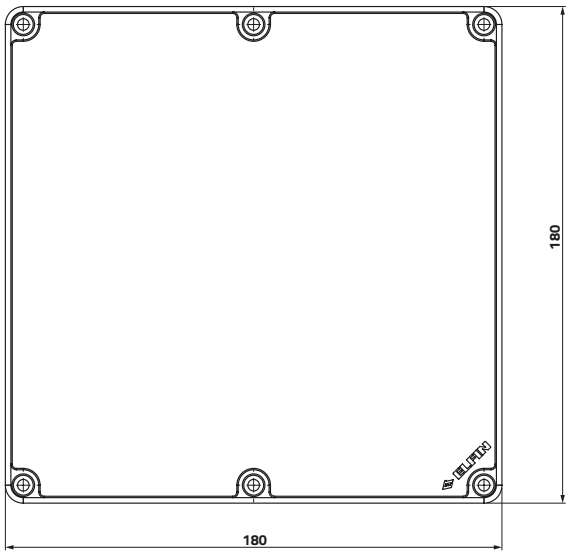

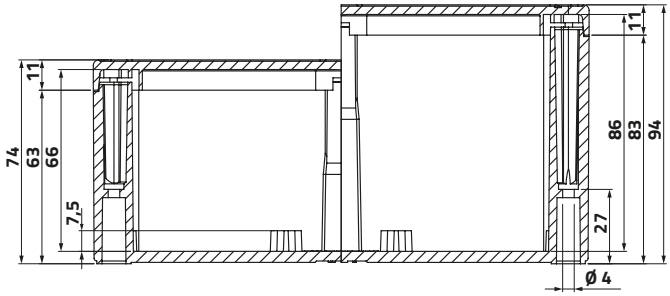

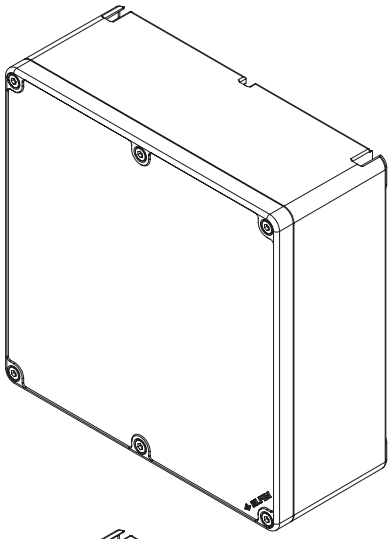

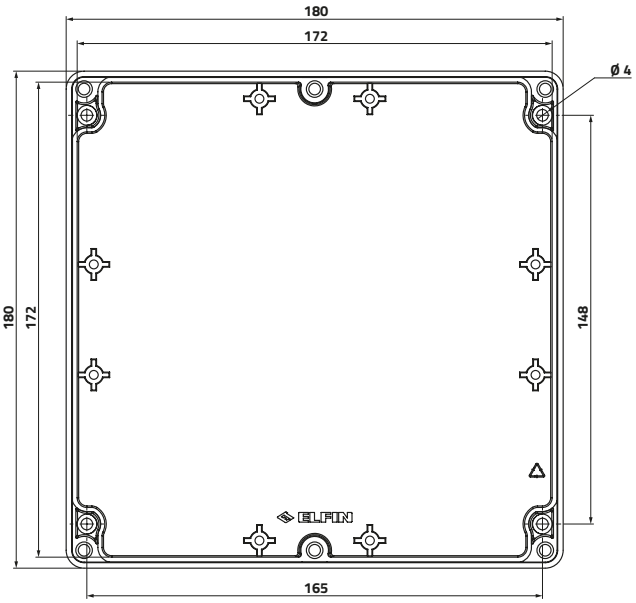

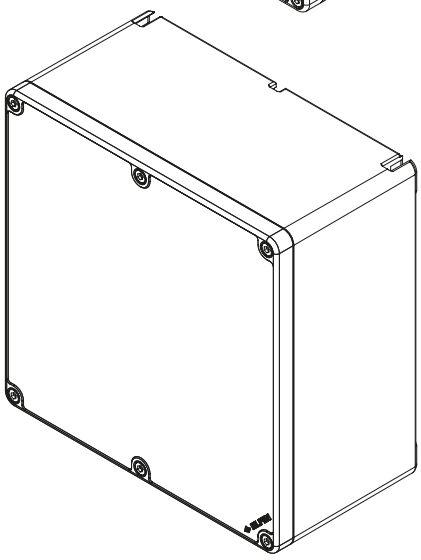

Scatole in termoplastico 180 x 180 mm
Thermoplastic enclosures 180 x 180 mm

Serie TECHNO - Linea 90 / Series TECHNO - Line 90

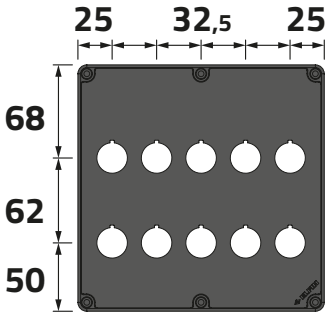

Coperchio con 10 fori Ø 22 mm / 10-hole lid Ø 22 mm

PA + fibra di vetro / PA + glass fibre

	h	g	cod
Smart	74	597	**080T1818-7P10**
Smart - Certificazione UL / UL Certification	74	647	**080TU1818-7P10**
Smart	94	687	**080T1818-9P10**
Smart - Certificazione UL / UL Certification	94	735	**080TU1818-9P10**

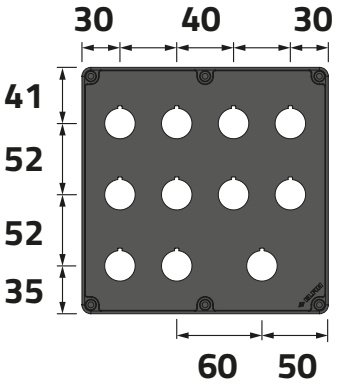

Coperchio con 11 fori Ø 22 mm / 11-hole lid Ø 22 mm

PA + fibra di vetro / PA + glass fibre

	h	g	cod
Smart	74	596	**080T1818-7P11C**
Smart - Certificazione UL / UL Certification	74	646	**080TU1818-7P11C**
Smart	94	686	**080T1818-9P11C**
Smart - Certificazione UL / UL Certification	94	734	**080TU1818-9P11C**

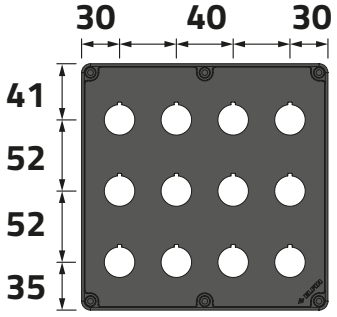

Coperchio con 12 fori Ø 22 mm / 12-hole lid Ø 22 mm

PA + fibra di vetro / PA + glass fibre

	h	g	cod
Smart	74	595	**080T1818-7P12**
Smart - Certificazione UL / UL Certification	74	645	**080TU1818-7P12**
Smart	94	685	**080T1818-9P12**
Smart - Certificazione UL / UL Certification	94	733	**080TU1818-9P12**

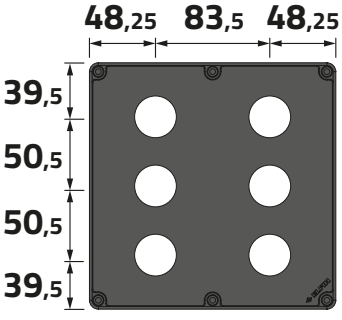

Coperchio con 6 fori Ø 30 mm / 6-hole lid Ø 30 mm

PA + fibra di vetro / PA + glass fibre

	h	g	cod
Smart	74	600	**080T1818-7S6**
Smart - Certificazione UL / UL Certification	74	650	**080TU1818-7S6**
Smart	94	690	**080T1818-9S6**
Smart - Certificazione UL / UL Certification	94	738	**080TU1818-9S6**

Scatole in termoplastico 180 x 267 mm
Thermoplastic enclosures 180 x 267 mm

Serie TECHNO - Linea 90 / Series TECHNO - Line 90

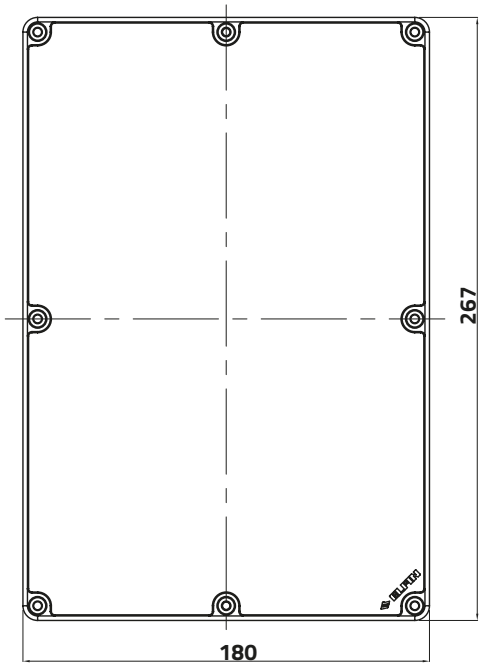

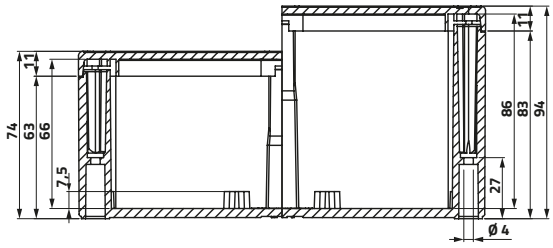

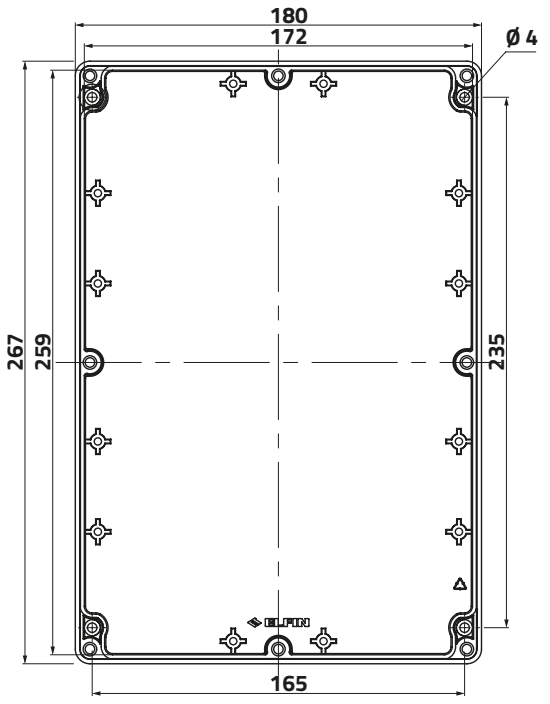

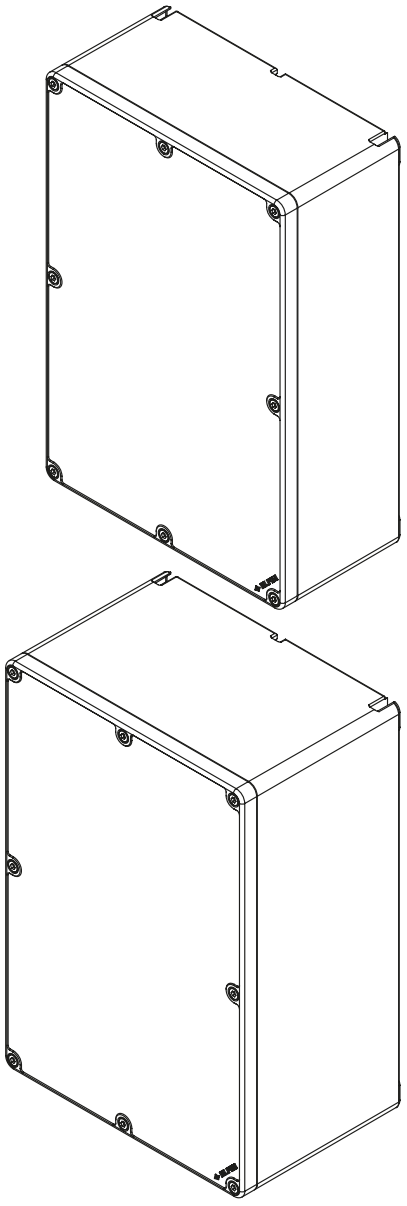

Scatole in termoplastico 180 x 267 mm
Thermoplastic enclosures 180 x 267 mm

Serie TECHNO - Linea 90 / Series TECHNO - Line 90



Coperchio senza fori / Undrilled lid

PA + fibra di vetro / PA + glass fibre

	h	g	cod
Smart	74	796	**080T1827-7**
Smart - Certificazione UL / UL Certification	74	894	**080TU1827-7**
Smart	94	902	**080T1827-9**
Smart - Certificazione UL / UL Certification	94	1004	**080TU1827-9**



Coperchio giallo senza fori / Yellow undrilled lid

PA + fibra di vetro / PA + glass fibre

	h	g	cod
Smart	74	798	**080T1827-7G**
Smart - Certificazione UL / UL Certification	74	894	**080TU1827-7G**
Smart	94	902	**080T1827-9G**
Smart - Certificazione UL / UL Certification	94	1004	**080TU1827-9G**



Coperchio trasparente senza fori / Transparent undrilled lid

PC (coperchio), PA + fibra di vetro / PC (lid), PA + glass fibre

	h	g	cod
Smart	74	798	**080T1827-7T**
Smart - Certificazione UL / UL Certification	74	894	**080TU1827-7T**
Smart	94	902	**080T1827-9T**
Smart - Certificazione UL / UL Certification	94	1004	**080TU1827-9T**

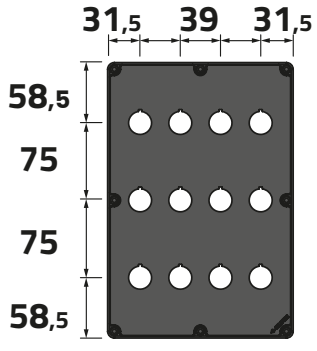

Coperchio con 12 fori Ø 22 mm / 12-hole lid Ø 22 mm

PA + fibra di vetro / PA + glass fibre

	h	g	cod
Smart	74	785	**080T1827-7P12**
Smart - Certificazione UL / UL Certification	74	883	**080TU1827-7P12**
Smart	94	891	**080T1827-9P12**
Smart - Certificazione UL / UL Certification	94	993	**080TU1827-9P12**

Scatole in termoplastico 180 x 267 mm
Thermoplastic enclosures 180 x 267 mm

Serie TECHNO - Linea 90 / Series TECHNO - Line 90

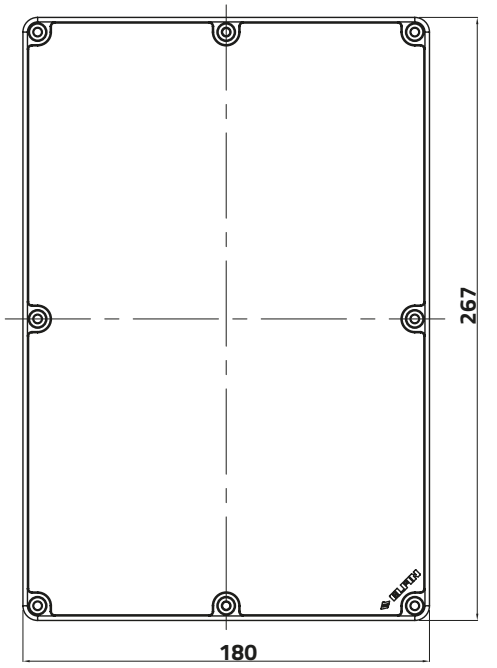

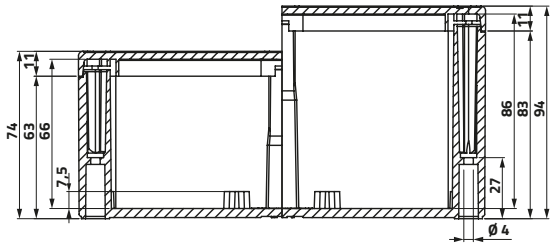

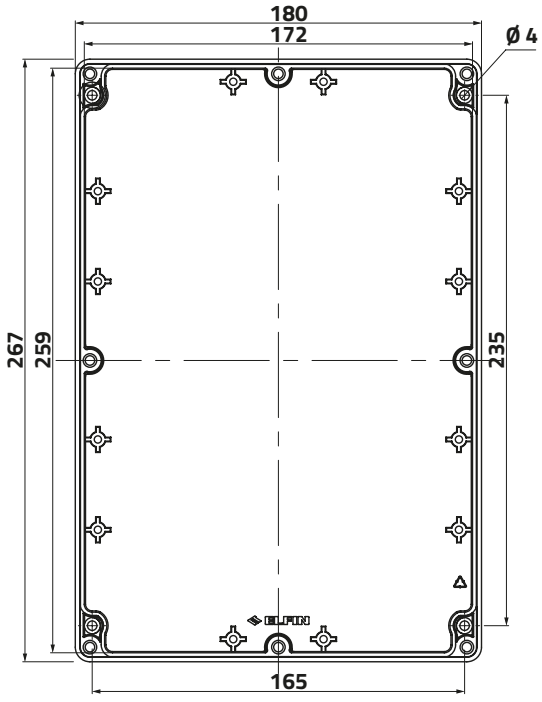

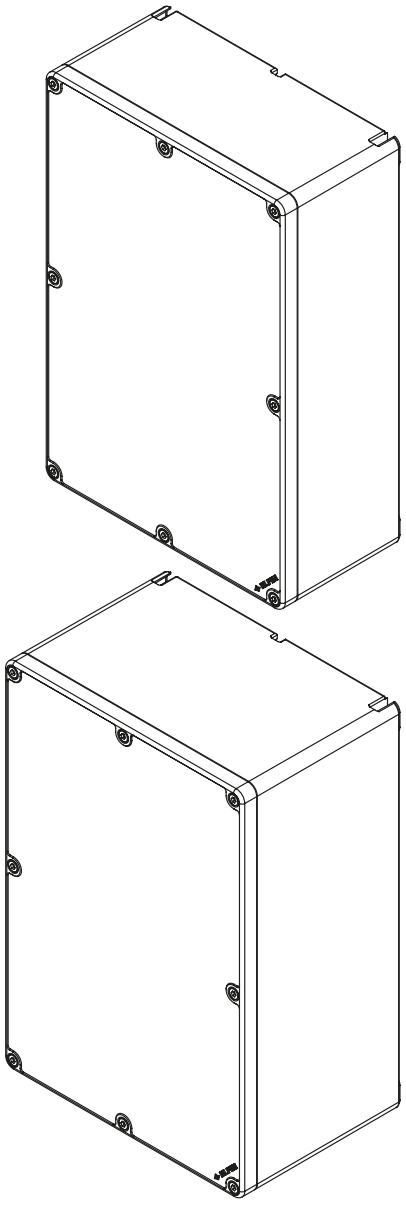

Scatole in termoplastico 180 x 267 mm
Thermoplastic enclosures 180 x 267 mm

Serie TECHNO - Linea 90 / Series TECHNO - Line 90

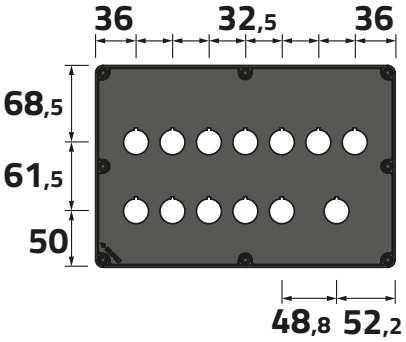

Coperchio con 13 fori Ø 22 mm / 13-hole lid Ø 22 mm

PA + fibra di vetro / PA + glass fibre

	h	g	cod
Smart	74	784	**080T1827-7P13C**
Smart - Certificazione UL / UL Certification	74	882	**080TU1827-7P13C**
Smart	94	890	**080T1827-9P13C**
Smart - Certificazione UL / UL Certification	94	992	**080TU1827-9P13C**

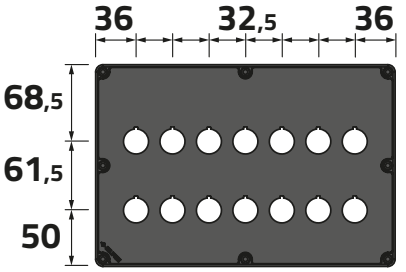

Coperchio con 14 fori Ø 22 mm / 14-hole lid Ø 22 mm

PA + fibra di vetro / PA + glass fibre

	h	g	cod
Smart	74	783	**080T1827-7P14**
Smart - Certificazione UL / UL Certification	74	881	**080TU1827-7P14**
Smart	94	889	**080T1827-9P14**
Smart - Certificazione UL / UL Certification	94	991	**080TU1827-9P14**

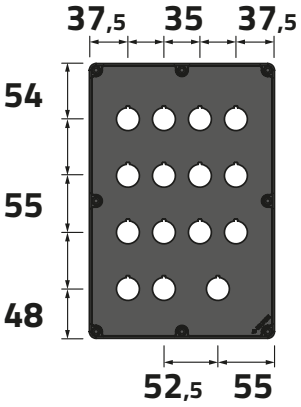

Coperchio con 15 fori Ø 22 mm / 15-hole lid Ø 22 mm

PA + fibra di vetro / PA + glass fibre

	h	g	cod
Smart	74	782	**080T1827-7P15C**
Smart - Certificazione UL / UL Certification	74	880	**080TU1827-7P15C**
Smart	94	888	**080T1827-9P15C**
Smart - Certificazione UL / UL Certification	94	990	**080TU1827-9P15C**

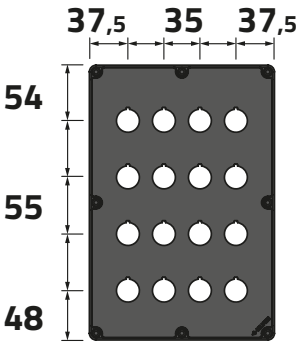

Coperchio con 16 fori Ø 22 mm / 16-hole lid Ø 22 mm

PA + fibra di vetro / PA + glass fibre

	h	g	cod
Smart	74	781	**080T1827-7P16**
Smart - Certificazione UL / UL Certification	74	879	**080TU1827-7P16**
Smart	94	887	**080T1827-9P16**
Smart - Certificazione UL / UL Certification	94	989	**080TU1827-9P16**

Scatole in termoplastico 180 x 267 mm
Thermoplastic enclosures 180 x 267 mm

Serie TECHNO - Linea 90 / Series TECHNO - Line 90

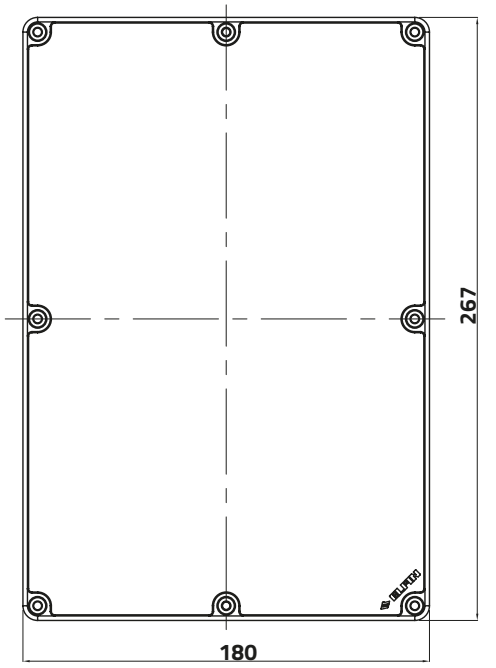

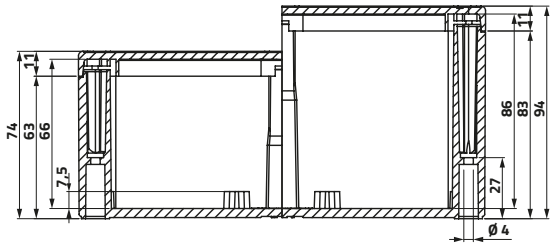

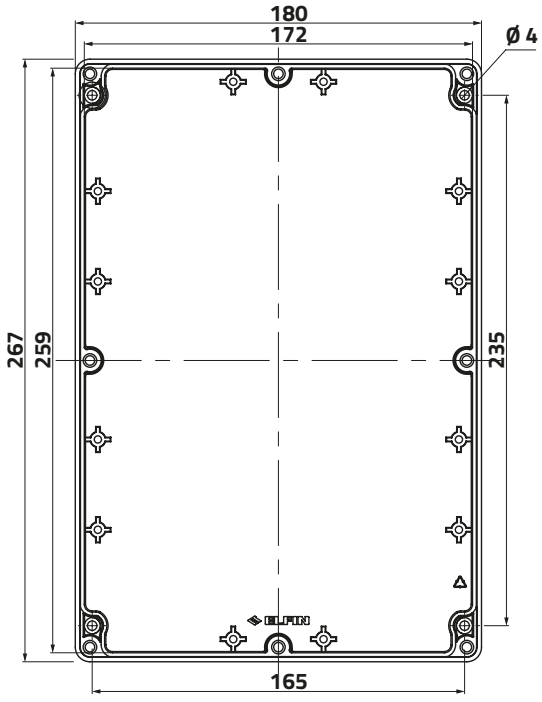

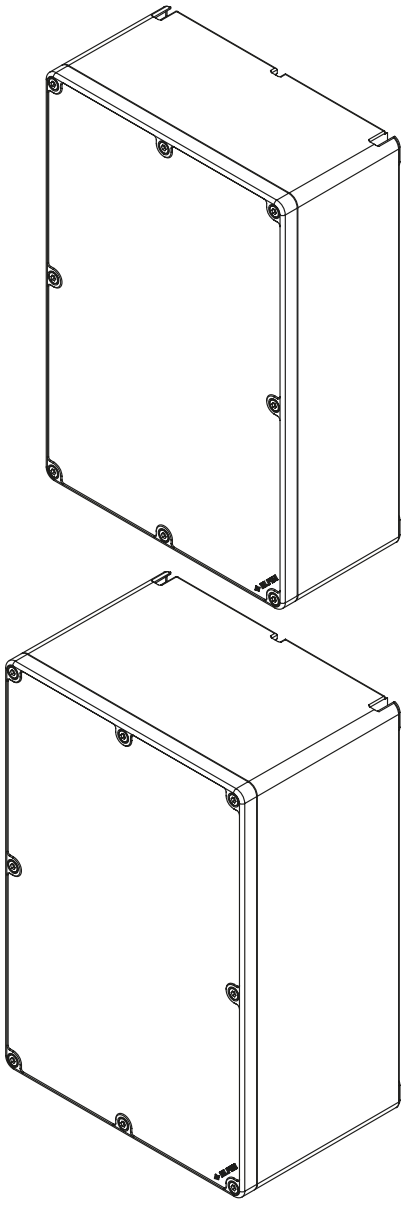

Scatole in termoplastico 180 x 267 mm
Thermoplastic enclosures 180 x 267 mm

Serie TECHNO - Linea 90 / Series TECHNO - Line 90

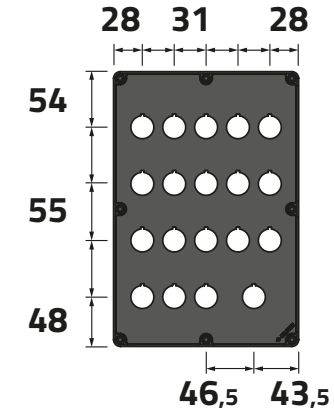

Coperchio con 19 fori Ø 22 mm / 19-hole lid Ø 22 mm

PA + fibra di vetro / PA + glass fibre

	h	g	cod
Smart	74	778	**080T1827-7P19C**
Smart - Certificazione UL / UL Certification	74	876	**080TU1827-7P19C**
Smart	94	884	**080T1827-9P19C**
Smart - Certificazione UL / UL Certification	94	986	**080TU1827-9P19C**

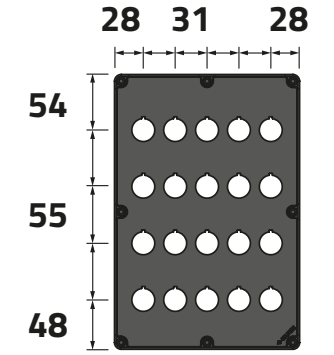

Coperchio con 20 fori Ø 22 mm / 20-hole lid Ø 22 mm

PA + fibra di vetro / PA + glass fibre

	h	g	cod
Smart	74	777	**080T1827-7P20**
Smart - Certificazione UL / UL Certification	74	875	**080TU1827-7P20**
Smart	94	883	**080T1827-9P20**
Smart - Certificazione UL / UL Certification	94	985	**080TU1827-9P20**

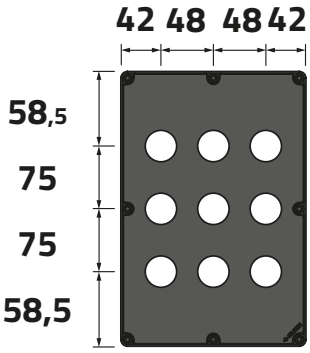

Coperchio con 9 fori Ø 30 mm / 9-hole lid Ø 30 mm

PA + fibra di vetro / PA + glass fibre

	h	g	cod
Smart	74	785	**080T1827-7S9**
Smart - Certificazione UL / UL Certification	74	883	**080TU1827-7S9**
Smart	94	891	**080T1827-9S9**
Smart - Certificazione UL / UL Certification	94	993	**080TU1827-9S9**

Scatole in termoplastico 267 x 382 mm
Thermoplastic enclosures 267 x 382 mm

Serie TECHNO - Linea 90 / Series TECHNO - Line 90

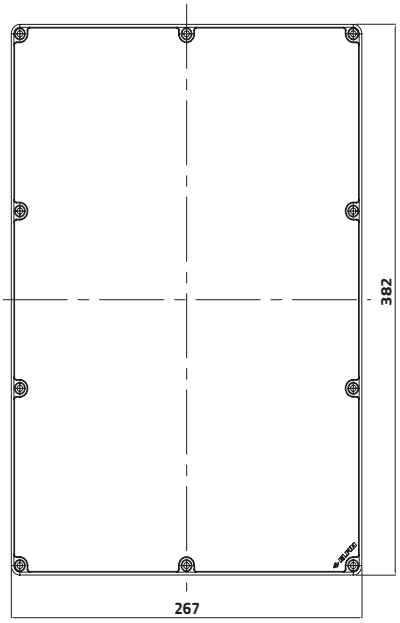

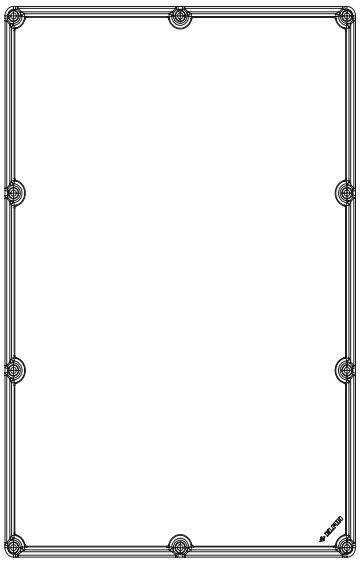

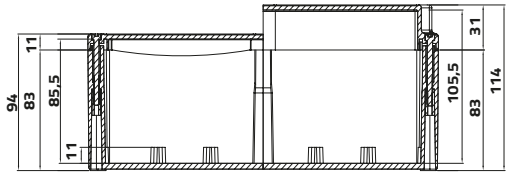

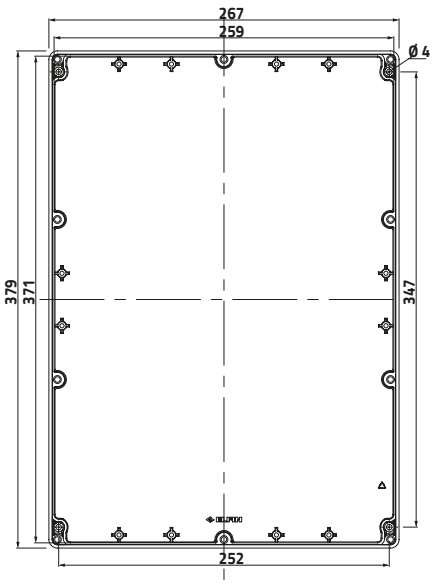

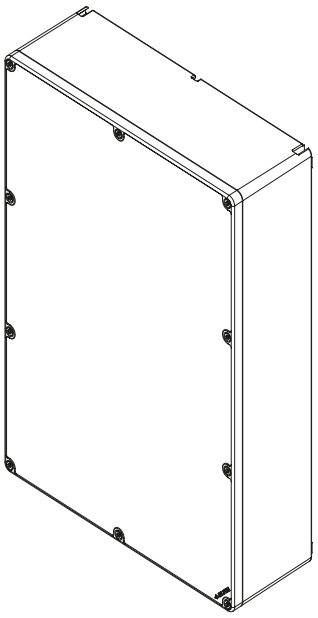

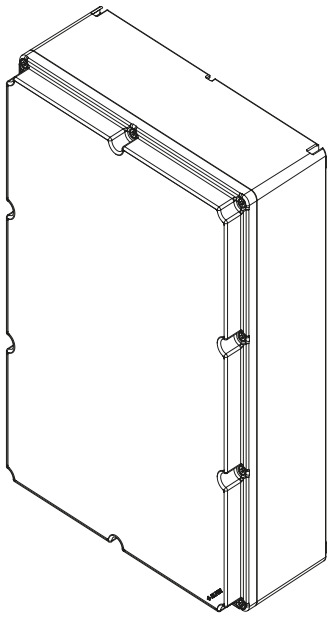

Scatole in termoplastico 267 x 382 mm
Thermoplastic enclosures 267 x 382 mm

Serie TECHNO - Linea 90 / Series TECHNO - Line 90



Coperchio senza fori / Undrilled lid

PA + fibra di vetro / PA + glass fibre

	h	g	cod
Smart	94	1721	**080T2738-9**
Smart - Certificazione UL / UL Certification	94	1800	**080TU2738-9**



Coperchio senza fori / Undrilled lid

PA + fibra di vetro / PA + glass fibre

	h	g	cod
Smart	114	1802	**080T2738-11**
Smart - Certificazione UL / UL Certification	114	1881	**080TU2738-11**

Accessori per scatole in termoplastico
Accessories for thermoplastic enclosures

Serie TECHNO / TECHNO Series

Piastre di fondo / Mounting plates

g | cod

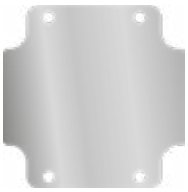

Piastra di fondo per 90 × 90 / Mounting plate for 90 × 90

15 **080TP0909**

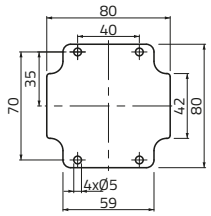



Piastra di fondo per 90 × 140 / Mounting plate for 90 × 140

25 **080TP0914**

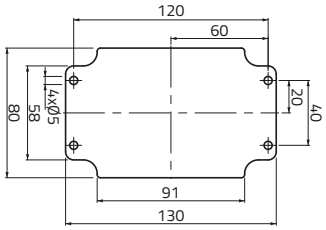



Piastra di fondo per 90 × 180 / Mounting plate for 90 × 180

35 **080TP0918**

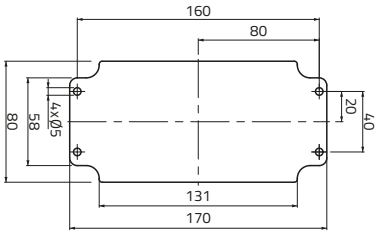



Piastra di fondo per 90 × 267 / Mounting plate for 90 × 267

51 **080TP0927**

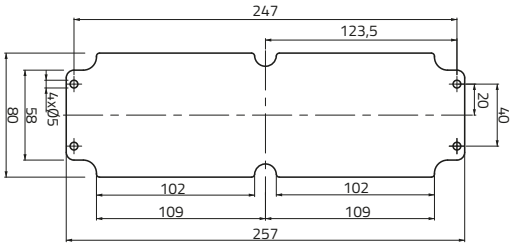



Piastra di fondo per 90 × 382 / Mounting plate for 90 × 382

75 **080TP0938**

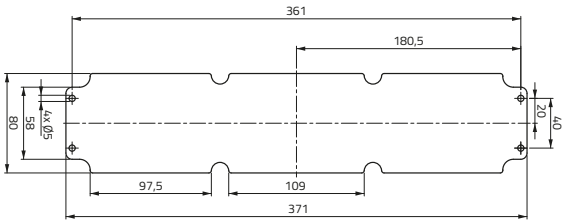

Accessori per scatole in termoplastico
Accessories for thermoplastic enclosures

Serie TECHNO / TECHNO Series

Piastre di fondo / Mounting plates

g | cod



Piastra di fondo per 180 × 180 / Mounting plate for 180 × 180

75 **080TP1818**

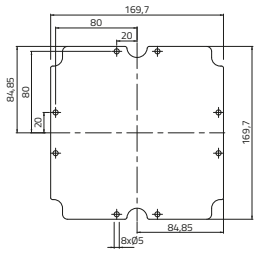



Piastra di fondo per 180 × 267 / Mounting plate for 90 × 267

112 **080TP1827**

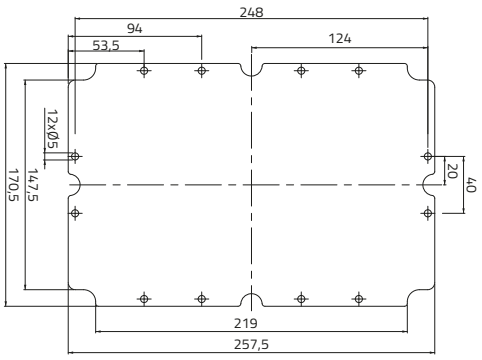

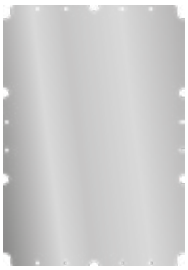

Piastra di fondo per 267 × 382 / Mounting plate for 267 × 382

235 **080TP2738**

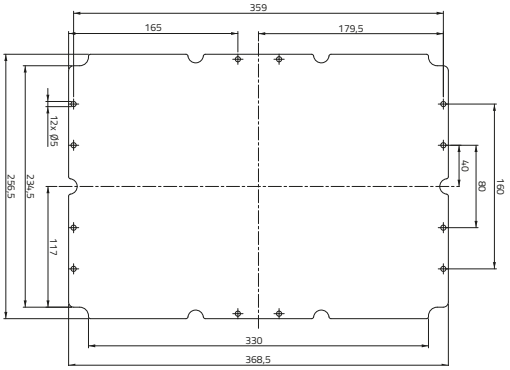

Guida Ω 35 / Rail Ω 35

L | g | cod



L	g	cod
80	25	**080TG09**
131	44	**080TG14**
171	56	**080TG18**
257	88	**080TG27**
369	128	**080TG38**

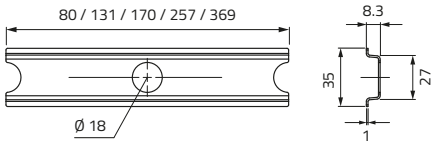


ERGO

SCATOLE IN TERMOPLASTICO
THERMOPLASTIC ENCLOSURES

Serie ERGO / Series ERGO

INNOVATIVA E RIVOLUZIONARIA

La serie Ergo rivoluziona il concetto di pulsantiera grazie ad un avanzato studio ergonomico che ne esalta la praticità di utilizzo.

LA FORMA

L'innovativa e sinuosa forma permette all'utilizzatore una presa agevole e sicura, in modo che l'attuazione dei comandi sia comoda e priva di sollecitazioni eccessive al polso e alla mano.

PRATICITÀ DI UTILIZZO

Adatta per azionamenti ripetuti: il maggior comfort raggiunto durante l'utilizzo, soprattutto negli azionamenti frequenti, riduce la possibilità di patologie alla mano, rendendo obsoleta la consueta forma di prisma a base rettangolare.

BREVETTO PER MODELLO DI UTILITÀ

Una nuova forma di prodotto industriale che conferisce particolare efficacia, comodità di applicazione e di impiego. I modelli di utilità sono tutelati da una specifica forma di brevetto.

CARATTERISTICHE

Disponibile in due colorazioni	Grigio RAL 7016 / Grigio RAL 7035 Giallo RAL 1003 / Grigio RAL 7035
Disponibili in diverse dimensioni	90×90 90×160 90×225 90×290
Forma sinuosa	Impugnatura ergonomica
Disponibile in diverse forature	1 foro 2 fori 3 fori 4 fori 6 fori 8 fori

INNOVATIVE AND REVOLUTIONARY

The Series ERGO revolutionises the concept of push-button boxes thanks to an advanced ergonomic design that maximises usability.

THE SHAPE

The innovative and sinuous shape allows an easy and safe grip, making operation comfortable and free from excessive stress on the wrist and hand.

CONVENIENCE OF USE

Suitable for repeated operation, the enhanced comfort achieved during use, particularly in frequent operating cycles, helps reduce the risk of hand disorders, making the conventional rectangular prism shape obsolete.

UTILITY MODEL PATENT

A new shape for industrial equipment that provides enhanced efficiency and ease of application and use. Utility models are protected by a specific form of patent.

FEATURES

Available in two colours:	RAL 7016 Grey / RAL 7035 Grey RAL 1003 Yellow / RAL 7035 Grey
Available in different sizes:	90×90 90×160 90×225 90×290
Sinuous shape	Ergonomic grip
Available in different perforations:	1 hole 2 holes 3 holes 4 holes 6 holes 8 holes

ACCESSORI

Pulsanti comando e segnalazione SM2 Ø 22. Accessoriabile con etichette adesive: il coperchio è dotato di apposito basso rilievo dedicato ad accogliere un'ampia scelta di targhette indicatrici adesive, realizzabili anche in forma personalizzata.

COLORI

Adozione di una colorazione armonizzata tra coperchio e scatola con due marcate tonalità di grigio. A complemento viene offerta anche una versione con coperchio giallo per realizzare una possibile postazione di emergenza.



ACCESSORIES

Command and signalling devices SM2 Ø 22. Can be accessorised with labels: the lid features a dedicated low-relief area designed to accommodate a wide range of adhesive indicator plates, also available in customised versions.

COLOURS

Adoption of a harmonized coloring between the lid and the box with two marked shades of grey, a version with yellow lid is also available for the eventual realization of an emergency situation.

SCATOLE IN TERMOPLASTICO
THERMOPLASTIC ENCLOSURES

Serie ERGO / Series ERGO

PANORAMICA DEI FORMATI E DELLE FORATURE / SIZE AND LID HOLE OVERVIEW

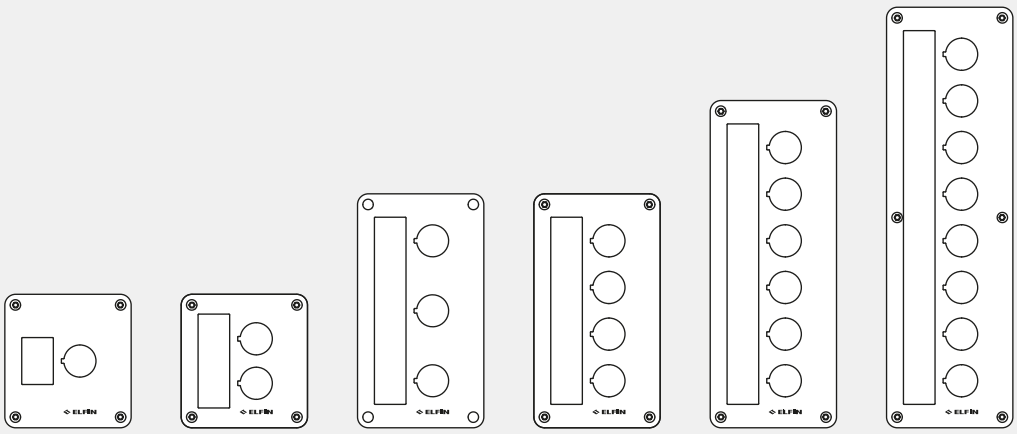

CARATTERISTICHE TECNICHE

Omologazioni	CE, EAC, UL-CSA
Conformità agli standard	EN IEC 62208, UL508, CSA C22.2 N° 14
Limiti di temperatura	-35 ° ÷ +80 °C
Grado di protezione	IP66 - IPX9 (EN IEC 60529)
Protezione contro gli urti	IK07 (EN IEC 62262)
Protezione contro gli agenti atmosferici-uv	Buona
Processo di produzione	Stampaggio ad iniezione
Guarnizione	Elastomero termoplastico TPE
Materiale viti	Acciaio inox AISI 304
Tipo viti	Torx T15 testa scanalata
Coppia di serraggio	0.8 ÷ 1.2 Nm (7.1 ÷ 10.6 Lb-in)
Categoria di sovratensione	Classe II (EN IEC 61140)
Senza metalli pesanti	Sì
PVC-free	Sì
Silicon-free	Sì
Halogen-free	Sì
Comportamento alla combustione	HB (UL 94), V0 (UL 94)
Test filo incandescente	650 ° (EN IEC 60695-2-12) 960° (EN IEC 60695-2-12)
Involucro	PA poliammide
Fitted for outdoor application	Sì
Operatori	Da 1 fino a 8 Ø 22
Periodo di garanzia	18 mesi

TECHNICAL DATA

Approvals	CE, EAC, UL-CSA
Compliance with standards	EN IEC 62208, UL508, CSA C22.2 N° 14
Operating temperatures	-35 ° ÷ +80 °C
Protection degree	IP66 - IPX9 (EN IEC 60529)
Protection against impact	IK07 (EN IEC 62262)
Protection against uv-agents	Good
Manufacturing process	Injection moulding
Gasket material	TPE thermoplastic elastomer
Screw material	Stainless steel AISI 304
Screw type	Torx T15 slotted head type
Tightening torque	0.8 ÷ 1.2 Nm (7.1 ÷ 10.6 Lb-in)
Overvoltage category	Class II (EN IEC 61140)
Heavy metal-free	Yes
PVC-free	Yes
Silicon-free	Yes
Halogen-free	Yes
Combustion behaviour	HB (UL 94), V0 (UL 94)
Glow wire test	650 ° (EN IEC 60695-2-12) 960° (EN IEC 60695-2-12)
Casing	PA polyamide
Fitted for outdoor application	Yes
Operators	From 1 to 8 Ø 22
Warranty period	18 months

Legenda Solo per Omologazione UL

Legend UL Approval Only

SCATOLE IN TERMOPLASTICO
THERMOPLASTIC ENCLOSURES

Serie ERGO / Series ERGO

CARATTERISTICHE GENERALI / GENERAL CHARACTERISTICS



Forma ergonomica, senza soluzione di continuità, guarnizione perimetrale
Ergonomic shape, seamless, perimeter gasket



Brevetto per modello utilità
Utility model patent



Prevenzione contro l'infiammazione del tunnel carpale
Prevention of carpal tunnel syndrome



Possibilità di applicazione etichette
Possible application of labels

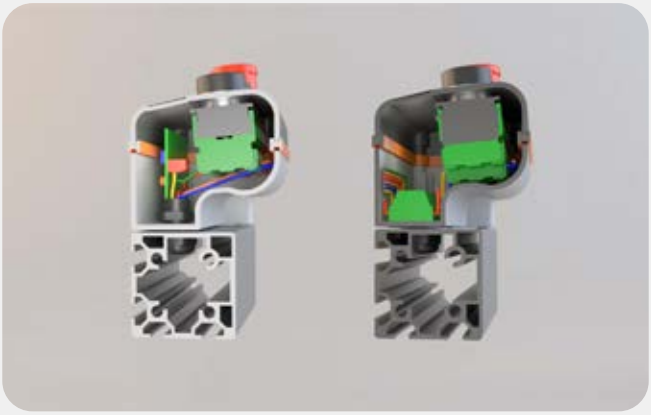

Possibilità di inserire supporti per il cablaggio o schede elettroniche
Possible installation of supports for wiring or electronic boards



Staffe per fissaggio a parete con possibilità di inserimento magneti
Wall-mounting brackets with provision for magnets

Scatole in termoplastico 90 x 90 mm
Thermoplastic enclosures 90 x 90 mm

Serie ERGO / Series ERGO

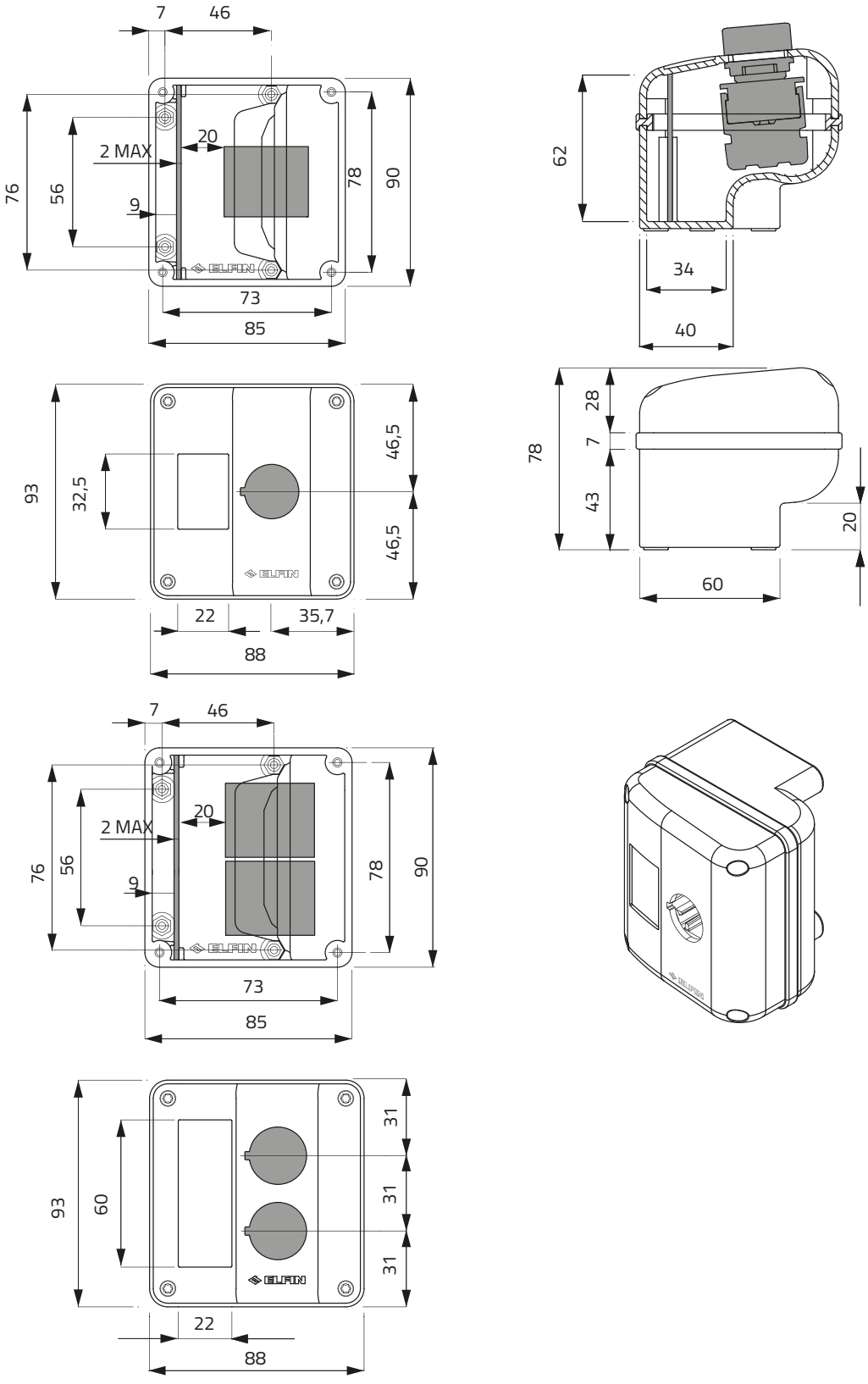

Scatole in termoplastico 90 x 90 mm
Thermoplastic enclosures 90 x 90 mm

Serie ERGO / Series ERGO



Coperchio con 1 foro Ø 22 mm / 1-hole lid Ø 22 mm

PA + fibra di vetro / PA + glass fibre

	h	g	cod
	90	130	**080E90-P1**
Certificazione UL / UL Certification	90	130	**080EU90-P1**



Coperchio giallo con 1 foro Ø 22 mm / 1-hole yellow lid Ø 22 mm

PA + fibra di vetro / PA + glass fibre

	h	g	cod
	90	130	**080E90-GP1**
Certificazione UL / UL Certification	90	130	**080EU90-GP1**



Coperchio con 2 fori Ø 22 mm / 2-hole lid Ø 22 mm

PA + fibra di vetro / PA + glass fibre

	h	g	cod
	90	128	**080E90-P2**
Certificazione UL / UL Certification	90	128	**080EU90-P2**

Scatole in termoplastico 90 x 160 mm
Thermoplastic enclosures 90 x 160 mm

Serie ERGO / Series ERGO

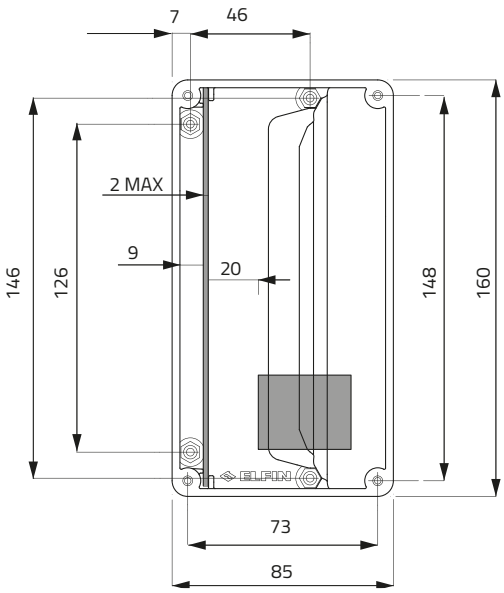

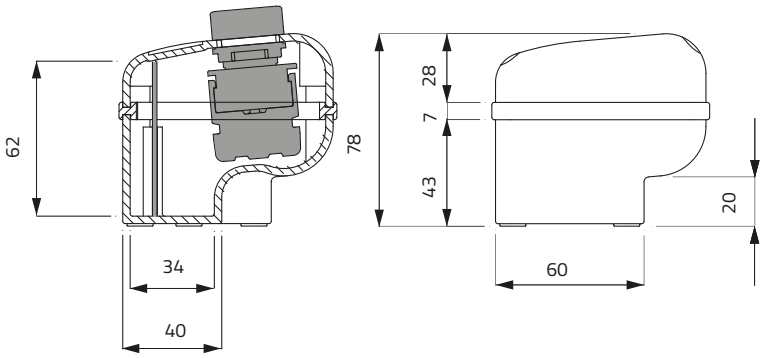

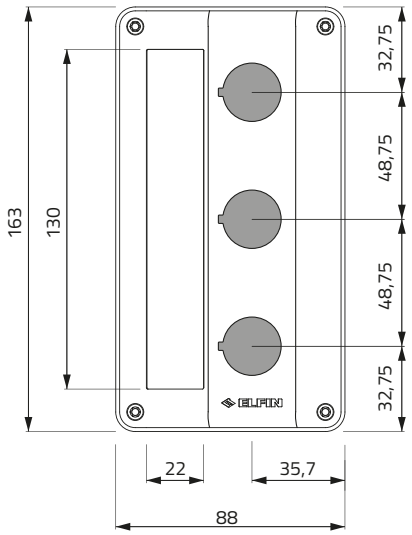

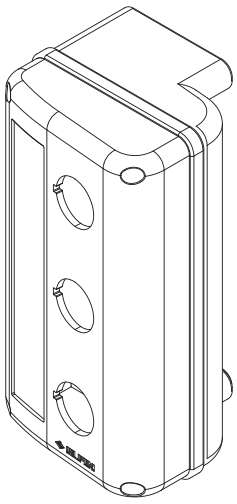

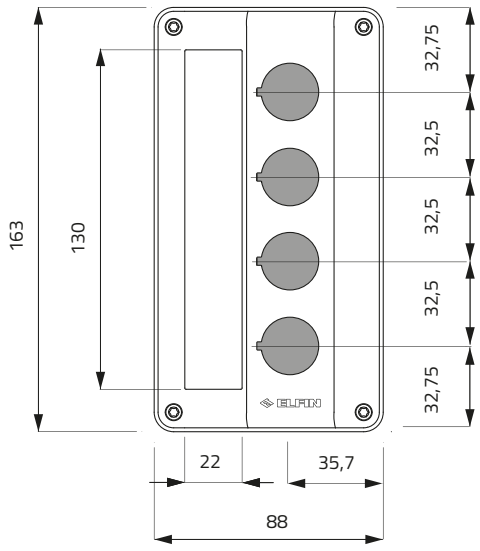

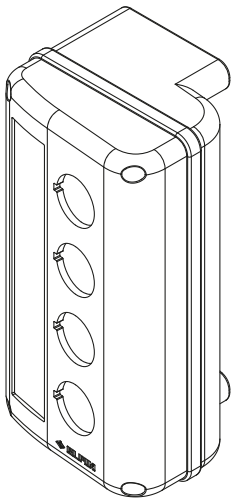

Scatole in termoplastico 90 x 160 mm
Thermoplastic enclosures 90 x 160 mm

Serie ERGO / Series ERGO



Coperchio con 3 fori Ø 22 mm / 3-hole lid Ø 22 mm

PA + fibra di vetro / PA + glass fibre

	h	g	cod
	90	182	**080E160-P3**
Certificazione UL / UL Certification	90	182	**080EU160-P3**



Coperchio con 4 fori Ø 22 mm / 4-hole lid Ø 22 mm

PA + fibra di vetro / PA + glass fibre

	h	g	cod
	90	180	**080E160-P4**
Certificazione UL / UL Certification	90	180	**080EU160-P4**

Scatole in termoplastico 90 x 225 mm
Thermoplastic enclosures 90 x 225 mm

Serie ERGO / Series ERGO

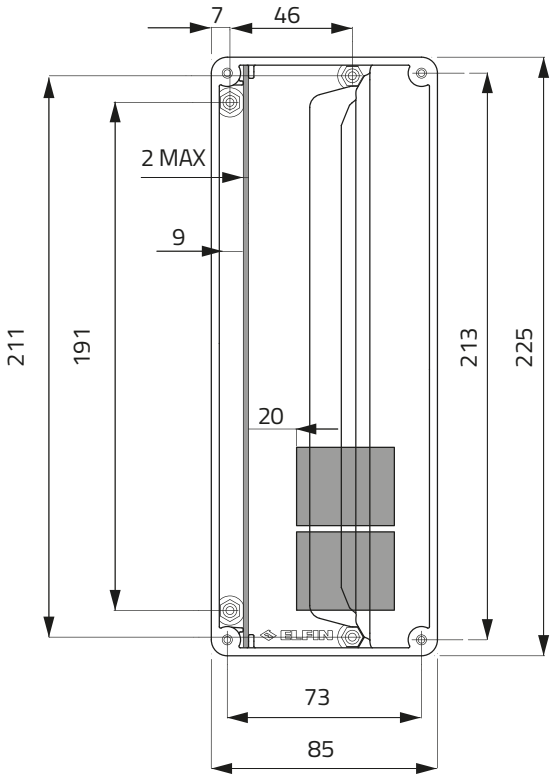

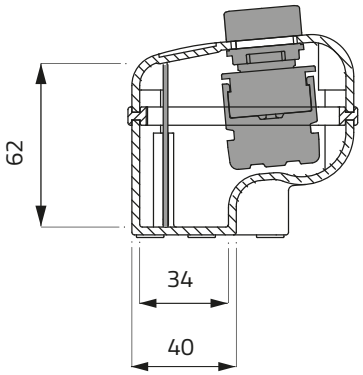

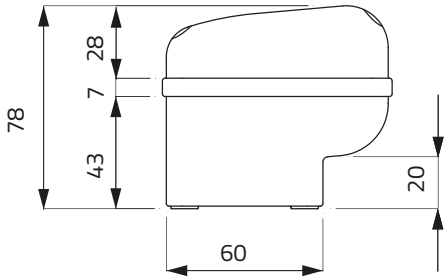

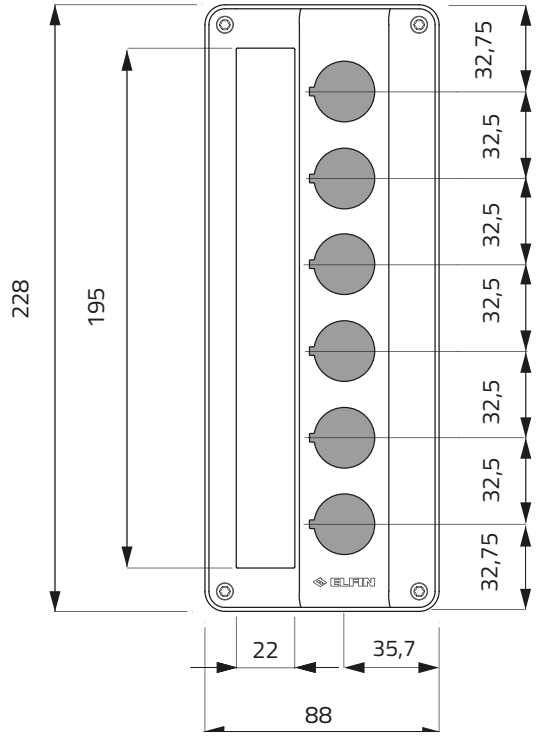

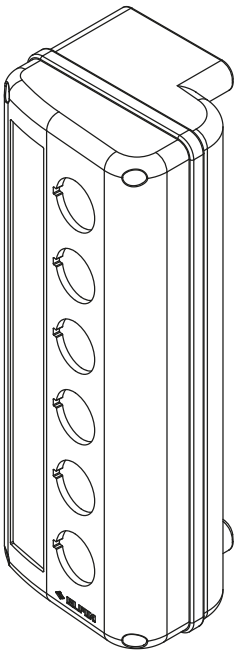

Scatole in termoplastico 90 x 225 mm
Thermoplastic enclosures 90 x 225 mm

Serie ERGO / Series ERGO



Coperchio con 6 fori Ø 22 mm / 6-hole lid Ø 22 mm

PA + fibra di vetro / PA + glass fibre

	h	g	cod
	90	225	**080E225-P6**
Certificazione UL / UL Certification	90	225	**080EU225-P6**

Scatole in termoplastico 90 x 290 mm
Thermoplastic enclosures 90 x 290 mm

Serie ERGO / Series ERGO

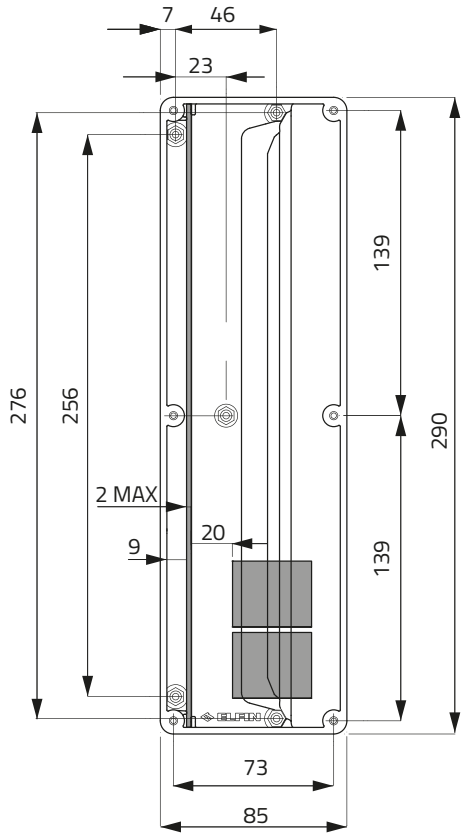

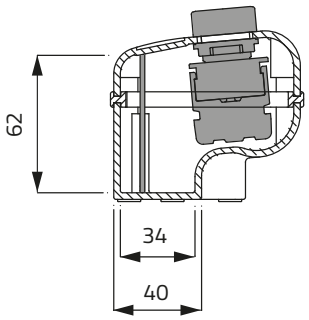

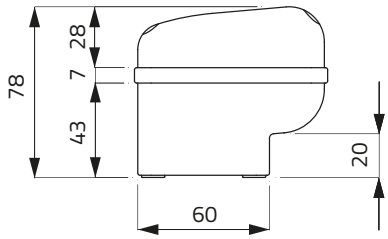

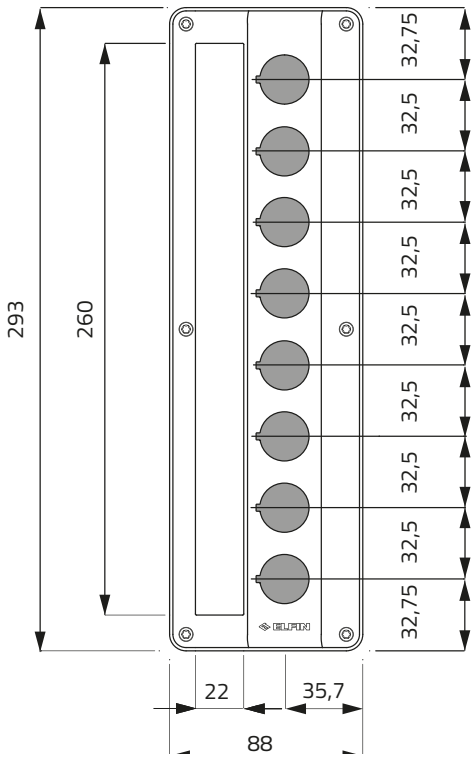

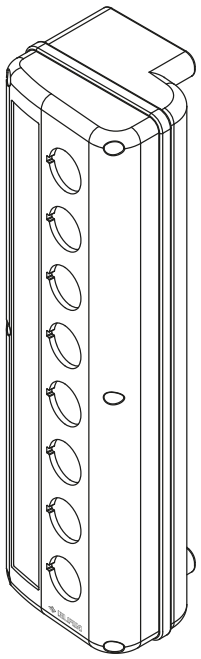

Scatole in termoplastico 90 x 290 mm
Thermoplastic enclosures 90 x 290 mm

Serie ERGO / Series ERGO



	h	g	cod
Coperchio con 8 fori Ø 22 mm / 8-hole lid Ø 22 mm			
PA + fibra di vetro / PA + glass fibre			
	90	290	**080E290-P8**
Certificazione UL / UL Certification	90	290	**080EU290-P8**

Accessori / Accessories



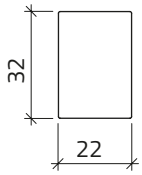

	g	n	cod
Targhette indicatrici adesive 22 × 32 mm			
Indication labels 22 × 32 mm			
● Nero / Black	1	5	**080ET32N**
● Giallo / Yellow	1	5	**080ET32G**

Con simbolo / With symbol

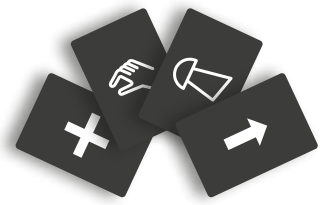

1 0 **080E33T**	**080E44T**	**080E48T**	**080E76T**
2 0 1 **080E41T**	**080E45T**	**080E67T**	**080E78T**
080E42T	**080E46T**	**080E68T**	**080E144T**
080E43T	**080E47T**	**080E72T**	





Staffe di fissaggio a parete Ergo		
Ergo wall-mounting brackets		
	33	**080ESF**
Progettazione secondo criteri UL-CSA Designed according to UL-CSA criteria	33	**080EUSF**

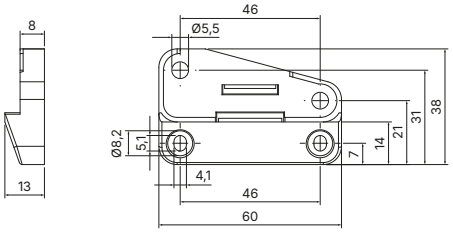



Kit per fissaggio magnetico Magnetic mounting kit	14	**050KFM**



REMOTE

PULSANTIERE PENSILI
PENDANT PUSH-BUTTON STATIONS

Serie REMOTE / Series REMOTE

INVOLUCRO

Design compatto ed ergonomico per una presa comoda e sicura con risalti antiscivolo. Realizzato in materiale antiurto. L'involucro viene ulteriormente protetto dalla guarnizione lungo tutto il perimetro laterale, per una elevata resistenza all'impatto. Disponibilità di due colorazioni: giallo/grigio e grigio/grigio scuro. L'involucro garantisce un grado di protezione IP66 - IPX7 - IPX9. L'entrata del cavo è assicurata da pressacavo posto sul coperchio. La reversibilità del coperchio permette di posizionare l'entrata cavo sia dall'alto, sia dal basso. Il trattenimento del cavo è garantito nel tempo da un efficace sistema serracavo presente all'interno della pulsantiera in grado di accogliere un'ampia serie di sezioni cavo. Modalità "appesa" tramite robusto anello in acciaio inox. Modalità su supporto contenitore di design evoluto e protettivo.

CASING

Compact and ergonomic design. Non-slip grip, comfortable to hold. Made of impact-resistant material, the casing is protected by a gasket running along its entire perimeter. It guarantees a protection rating of IP66 - IPX7 - IPX9. Available in two different colour combinations: yellow/grey and grey/dark grey. The cable entry is secured by a cable gland placed on the lid. The cable entry can be positioned both at the top and at the bottom thanks to the reversibility of the lid. An internal cable-retention system ensures long-lasting fixing of cables of different sizes. "Hanging" mode via a strong stainless steel eyelet. Wall-housing mode with a support featuring an advanced and protective design.

LAYOUT DI FORATURA

Ampia possibilità di foratura per il fissaggio di operatori di comando (pulsanti, selettori, lampade spia) con quote di interasse diverse, mirate all'ottimizzazione dello spazio utile. Il numero massimo di operatori utilizzabili è 7. Layout di foratura personalizzabili da 1 a 7 fori Ø 22,5 mm.

DRILLING LAYOUT

Wide possibility of drilling with different interaxes for fastening control operators, aimed at optimising the available space. Up to 7 operators can be installed. Drilling layouts can be customised from 1 to 7 holes Ø 22,5 mm.

OPERATORI UTILIZZABILI

Tutta la gamma di operatori normali e luminosi 020 SM2 (Ø 22 mm) può essere montata sulla pulsantiera remota. Il grado di tenuta degli operatori IP66 - IPX9 può essere aumentato fino a IPX7 con l'impiego di cappucci in gomma trasparente. Selettori a manopola normali, oppure luminosi a pomello, possono essere utilizzati con un fissaggio che evidenzia l'indice in orizzontale. Il numero massimo di contatti elettrici utilizzabile sui pulsanti e sui selettori è 2. Ampia scelta di simboli e pittogrammi da utilizzare sui pulsanti sia normali che luminosi e sulle lampade spia.

AVAILABLE OPERATORS

The remote push-button station can be assembled with all standard and illuminated operators from the 020 SM2 range (Ø 22 mm). The use of transparent rubber caps increases the protection degree of operators from IP66 - IPX9 to IPX7. Non-illuminated and illuminated knob selector switches can be used with a mounting that highlights the horizontal index. The maximum number of electrical contacts applicable to each operator is 2 for push-buttons and selector switches. Wide choice of symbols and pictograms for both standard and illuminated push-buttons and pilot lights.

ETICHETTE ADESIVE

Ampia gamma di etichette indicatrici adesive e personalizzabili. Sono disponibili per applicazione laterale (inclinata) e per applicazione frontale, personalizzabile con il brand del cliente.

ADHESIVE LABELS

Wide range of adhesive and customisable labels. Available for side (inclined) and front application. Customisable with the customer's brand.

PULSANTIERE PERSONALIZZATE

Effettuabile fornitura completa di pulsantiere montate e cablate con cavo spiralato e connessioni elaborate secondo specifica del cliente.

CUSTOMISABLE PUSH-BUTTON STATIONS

Enclosures can be supplied as complete units with push-buttons and spiral cable already assembled and wired according to customer specifications.

PULSANTIERE PENSILI
PENDANT PUSH-BUTTON STATIONS

Serie REMOTE / Series REMOTE

PANORAMICA DEI FORMATI E DELLE FORATURE / SIZE AND LID HOLE OVERVIEW

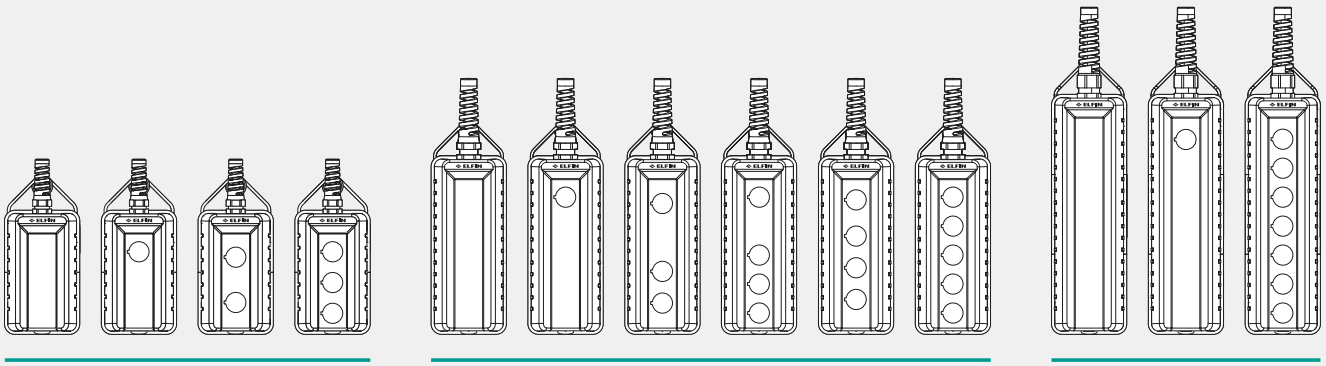

83x140 83x200 83x265

CARATTERISTICHE TECNICHE

Omologazioni	CE, EAC, UL-CSA (solo con fori)
Conformità alle norme	EN IEC 62208, UL508, CSA C22.2 N° 14
Temperature di esercizio	-35° ÷ +80 °C
Grado di protezione	IP66 -IPX7 - IPX9 (EN IEC 60529)
Protezione contro gli urti	IK08 (EN IEC 62262)
Materiale custodia	Polimero termoplastico ad alta resistenza agli urti
Processo produttivo	Stampaggio a iniezione
Materiale guarnizione	Elastomero termoplastico TPE
Materiale viti	Acciaio inox AISI 304
Tipo di vite	Testa con impronta Torx T15
Coppia di serraggio	0.8 ÷ 1.2 Nm (7.1 ÷ 10.6 Lb-in)
Vite fermacavo	Coppia di serraggio max. 1.5 Nm (13.3 lb-in)
Anello di fissaggio pensile	Acciaio inox AISI 304
Pressacavo flessibile	M16; M20 × 1.5
Tensione nominale di isolamento	Ui 300 V - Uimp 2.5 kV (EN IEC 60947-1)
Protezione contro le scosse elettriche	Classe II (EN IEC 61140)
Comportamento alla combustione	HB (UL 94), V0 (UL 94)
Test filo incandescente	650° (EN IEC 60695-2-12) 960° (EN IEC 60695-2-12)
Idoneo per applicazioni outdoor	Sì
Pulsante e blocco contatti elettrici	Vedere famiglia prodotti 020: 020 SM2 Ø 22 mm
Periodo di garanzia	18 mesi

TECHNICAL DATA

Approvals	CE, EAC, UL-CSA (with holes only)
Compliance with standards	EN IEC 62208, UL508, CSA C22.2 N° 14
Operating temperatures	-35° ÷ +80 °C
Protection degree	IP66 - IPX7 - IPX9 (EN IEC 60529)
Protection against impact	IK08 (EN IEC 62262)
Housing material	High impact grade thermoplastic polymer
Manufacturing process	Injection moulding
Gasket material	TPE thermoplastic elastomer
Screw material	Stainless steel AISI 304
Screw type	Torx T15 slotted head type
Tightening torque	0.8 ÷ 1.2 Nm (7.1 ÷ 10.6 Lb-in)
Cable clamp screw	Tightening torque 1.5 Nm (13.3 lb-in) max.
Pendant fixing ring	Stainless steel AISI 304
Flexible cable gland	M16; M20 × 1.5
Rated insulation voltage	Ui 300 V - Uimp 2.5 kV (EN IEC 60947-1)
Protection against electric shock	Class II (EN IEC 61140)
Combustion behaviour	HB (UL 94), V0 (UL 94)
Glow wire test	650° (EN IEC 60695-2-12) 960° (EN IEC 60695-2-12)
Fitted for outdoor application	Yes
Push-button and electrical contacts block	See product family 020: 020 SM2 Ø 22 mm
Warranty period	18 months

Legenda Solo per Omologazione UL

Legend UL Approval Only

Pulsantiere pensili
Pendant push-button stations

Serie REMOTE / Series REMOTE

ACCESSORI AGGIUNTIVI / ADDITIONAL ACCESSORIES



Applicazione con supporto
Application with holder



Protezione aggiuntiva per operatore di abilitazione
Additional protection for enabling operator

ESEMPI DI APPLICAZIONE / EXAMPLES OF APPLICATION





Pulsantiere pensili 83 x 140 mm
Pendant push-button stations 83 x 140 mm

Serie REMOTE / Series REMOTE

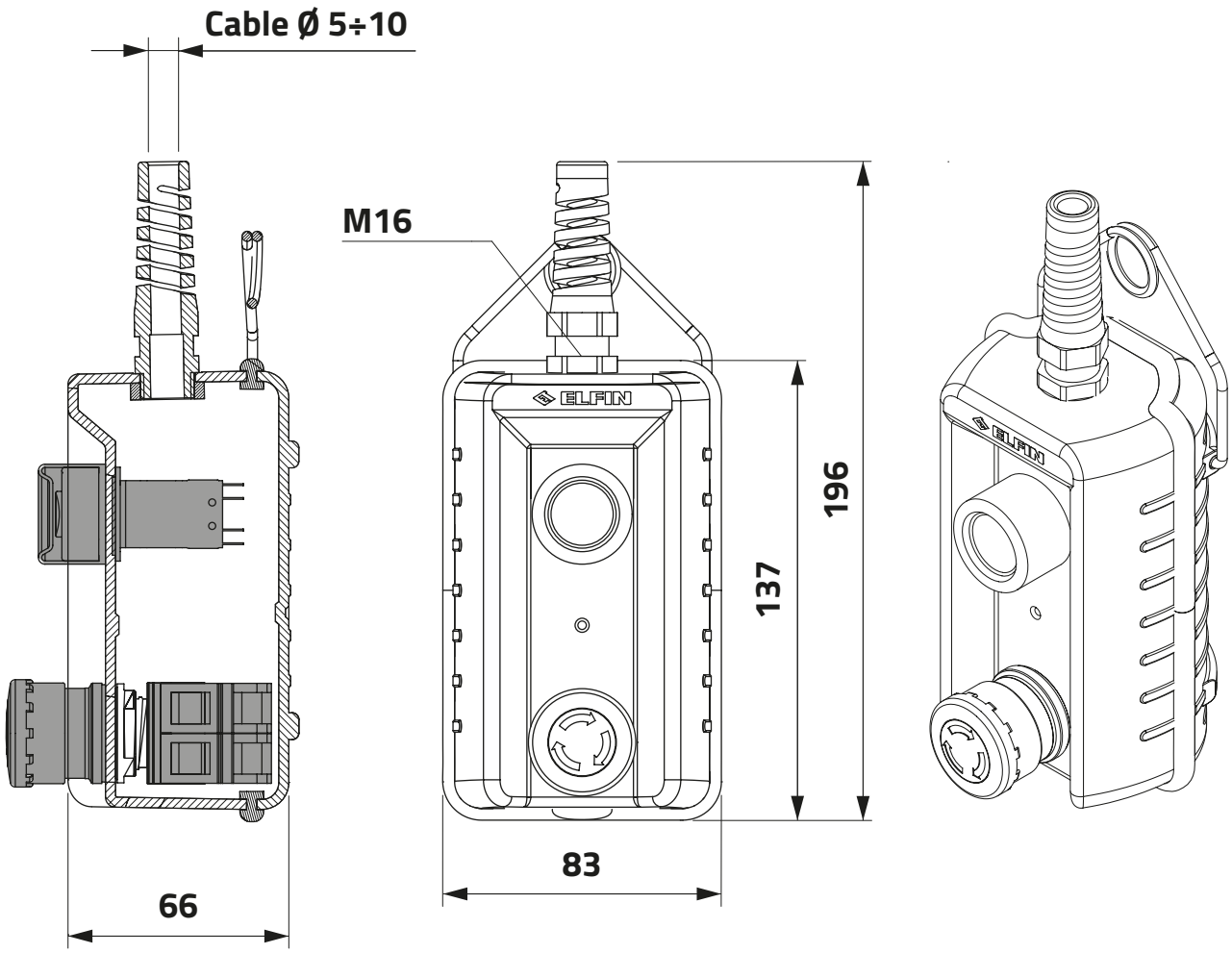

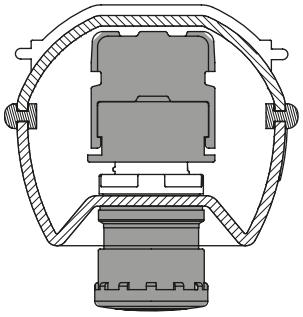

Pulsantiere pensili 83 x 140 mm
Pendant push-button stations 83 x 140 mm

Serie REMOTE / Series REMOTE

g | cod



Pulsantiera pensile remota con puls. di abilitazione a 3 posizioni
Pendant stations remote with 3-position enabling switch

Pulsante con guardia e cappuccio in silicone, microinterruttori con terminali faston 2,8 × 0,5
Guarded push-button with silicone cap, microswitches with faston terminals 2,8 × 0,5

3NO + 3NC

Pulsante emergenza Ø 32 mm, sgancio rotazione
Emergency stop push-button Ø 32 mm, twist release

1NC

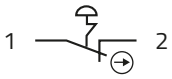

298 **080R140GP3P33F**

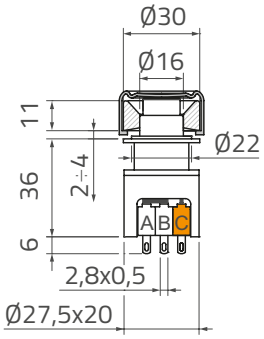

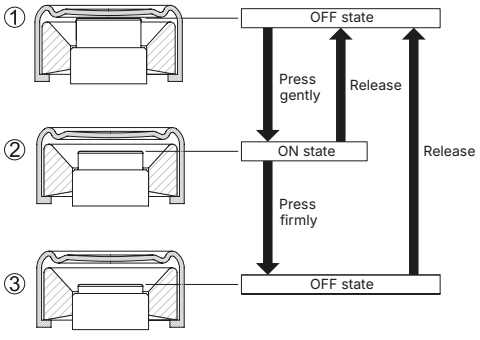

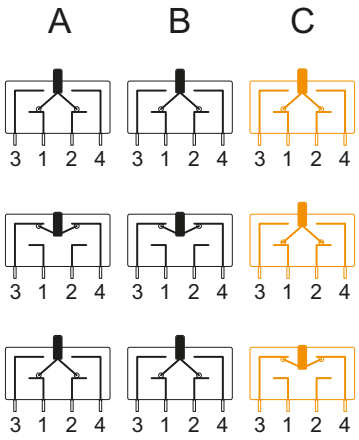



1-2 contatto NC / 3-4 contatto NO
1-2 NC contact / 3-4 NO contact

Pulsantiere pensili 83 x 140 mm
Pendant push-button stations 83 x 140 mm

Serie REMOTE / Series REMOTE

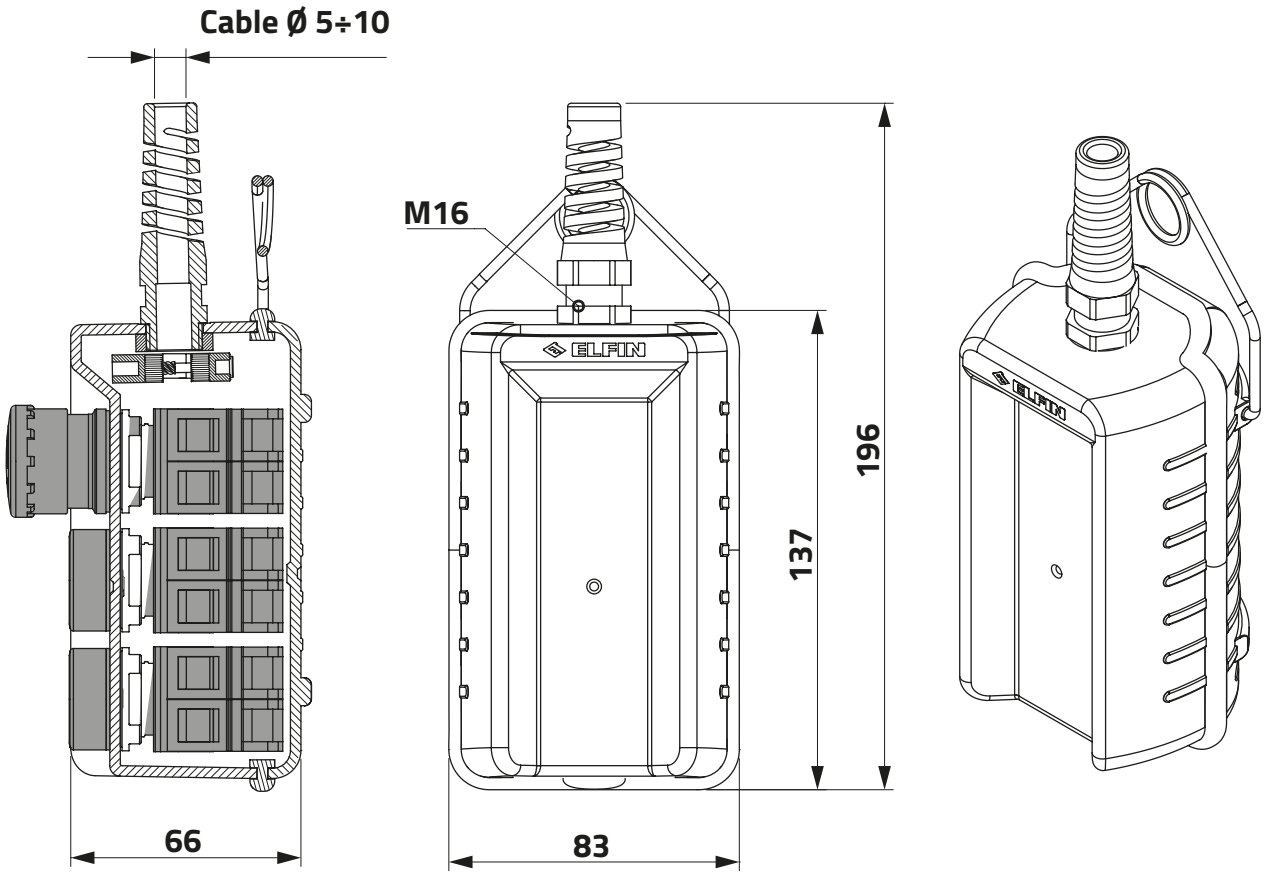

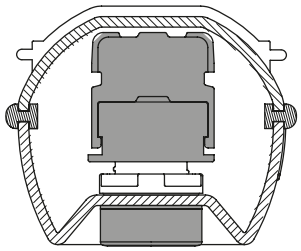

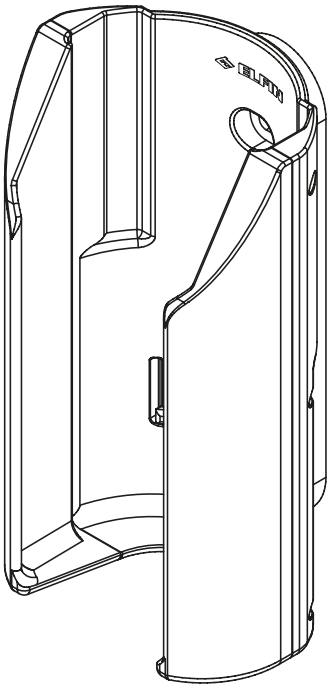

Pulsantiere pensili 83 x 140 mm
Pendant push-button stations 83 x 140 mm

Serie REMOTE / Series REMOTE

g | cod



Coperchio giallo senza fori / Yellow undrilled lid

PA + fibra di vetro / PA + glass fibre

	g	cod
	212	**080R140-G**



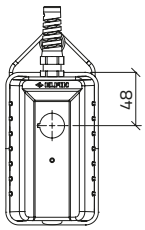

Coperchio giallo con 1 foro Ø 22 mm / 1-hole yellow lid Ø 22 mm

PA + fibra di vetro / PA + glass fibre

	g	cod
	210	**080R140-GP1**
Certificazione UL / UL Certification	218	**080RU140-GP1**



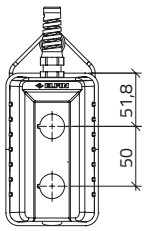

Coperchio giallo con 2 fori Ø 22 mm / 2-hole yellow lid Ø 22 mm

PA + fibra di vetro / PA + glass fibre

	g	cod
	208	**080R140-GP2**
Certificazione UL / UL Certification	216	**080RU140-GP2**



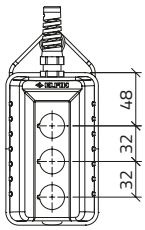

Coperchio giallo con 3 fori Ø 22 mm / 3-hole yellow lid Ø 22 mm

PA + fibra di vetro / PA + glass fibre

	g	cod
	206	**080R140-GP3**
Certificazione UL / UL Certification	214	**080RU140-GP3**



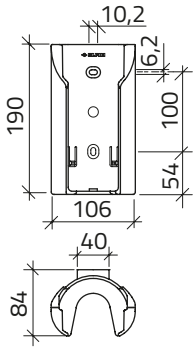

Supporto a parete - Giallo / Wall bracket - Yellow

PA + fibra di vetro / PA + glass fibre

	g	cod
	170	**080RSPRG**
Certificazione UL / UL Certification	170	**080RUSPRG**

Pulsantiere pensili 83 x 140 mm
Pendant push-button stations 83 x 140 mm

Serie REMOTE / Series REMOTE

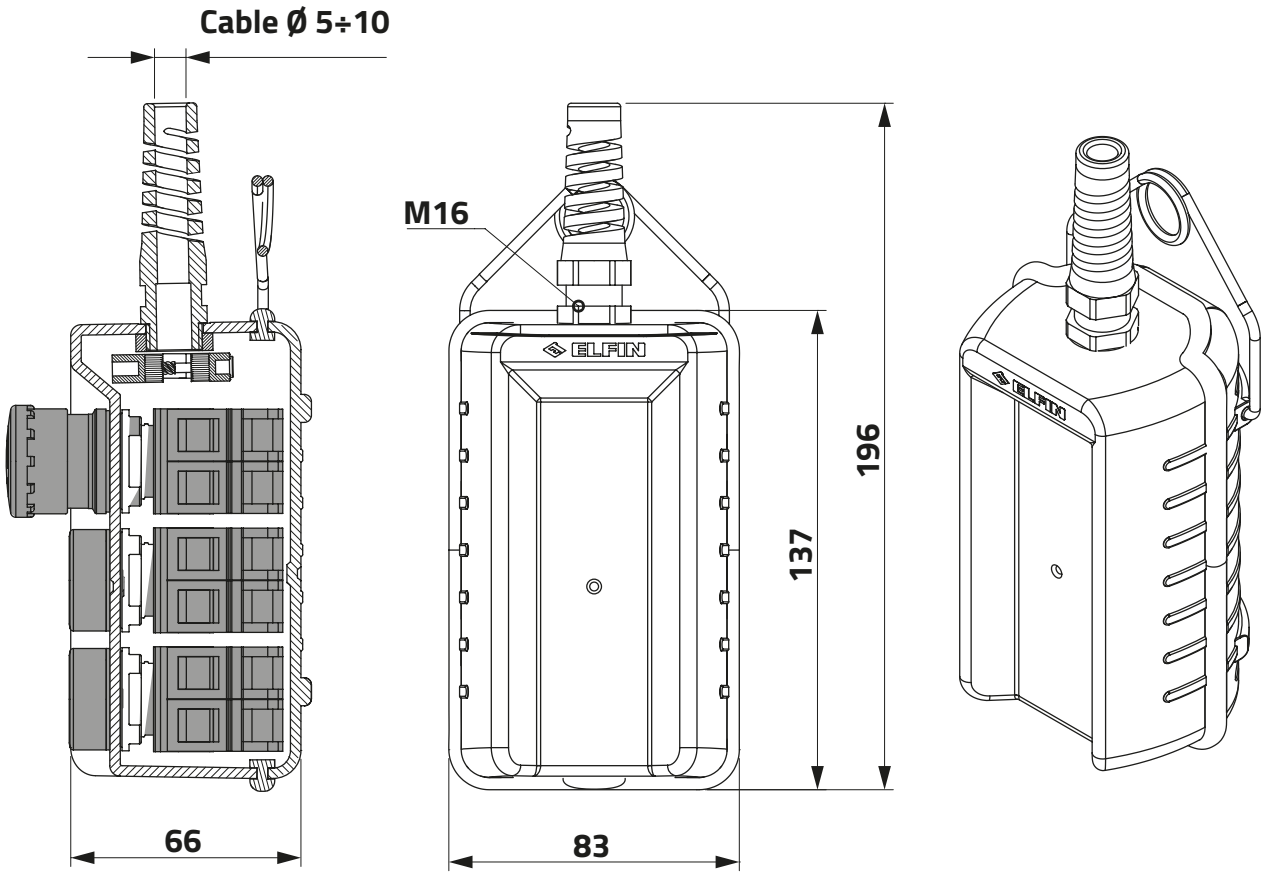

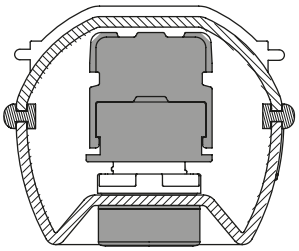

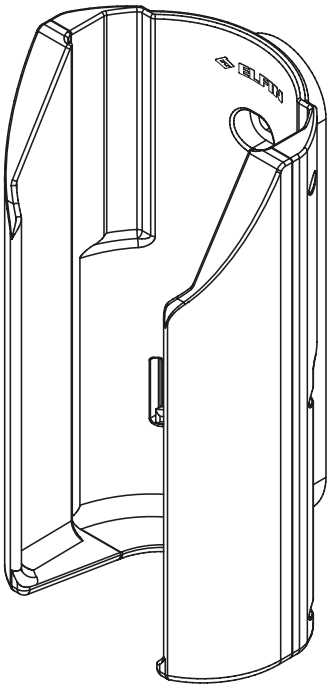

Pulsantiere pensili 83 x 140 mm
Pendant push-button stations 83 x 140 mm

Serie REMOTE / Series REMOTE



Coperchio senza fori / Undrilled lid

PA + fibra di vetro / PA + glass fibre

	g	cod
	212	**080R140**



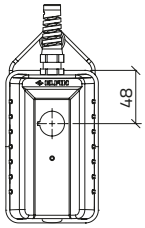

Coperchio con 1 foro Ø 22 mm / 1-hole lid Ø 22 mm

PA + fibra di vetro / PA + glass fibre

	g	cod
	210	**080R140-P1**
Certificazione UL / UL Certification	218	**080RU140-P1**



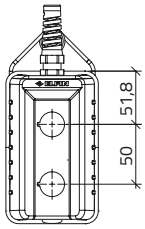

Coperchio con 2 fori Ø 22 mm / 2-hole lid Ø 22 mm

PA + fibra di vetro / PA + glass fibre

	g	cod
	208	**080R140-P2**
Certificazione UL / UL Certification	216	**080RU140-P2**



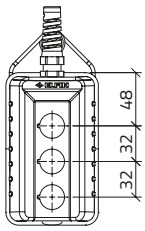

Coperchio con 3 fori Ø 22 mm / 3-hole lid Ø 22 mm

PA + fibra di vetro / PA + glass fibre

	g	cod
	206	**080R140-P3**
Certificazione UL / UL Certification	214	**080RU140-P3**



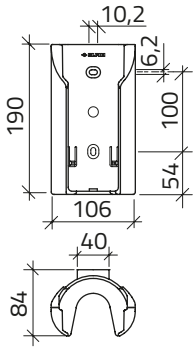

Supporto a parete / Wall bracket

PA + fibra di vetro / PA + glass fibre

	g	cod
	170	**080RSPR**
Certificazione UL / UL Certification	170	**080RUSPR**

Pulsantiere pensili 83 x 140 mm
Pendant push-button stations 83 x 140 mm

Serie REMOTE / Series REMOTE

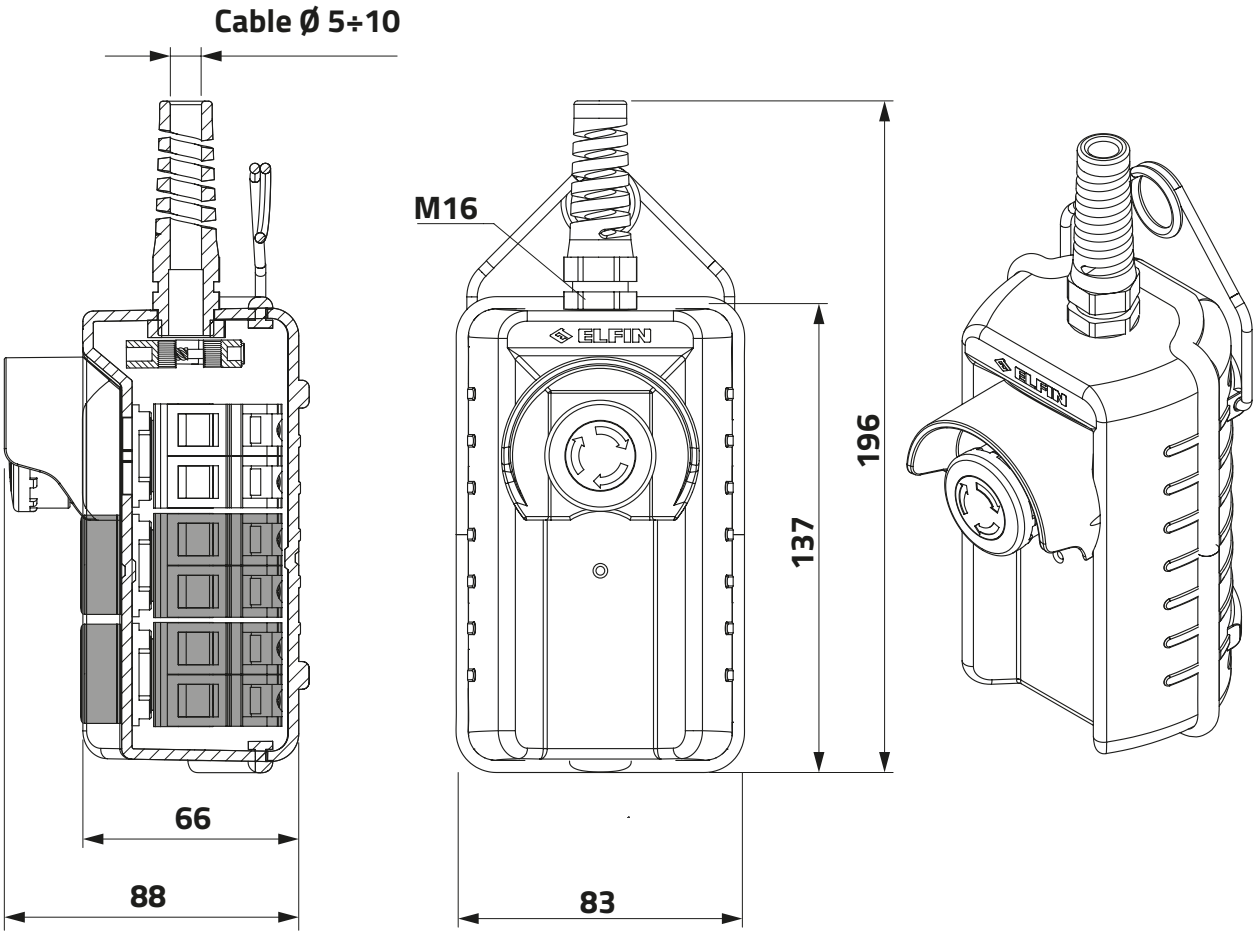

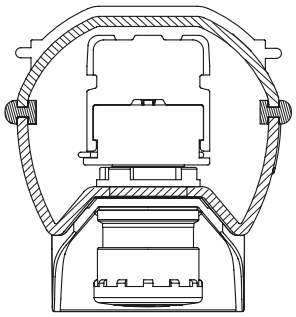

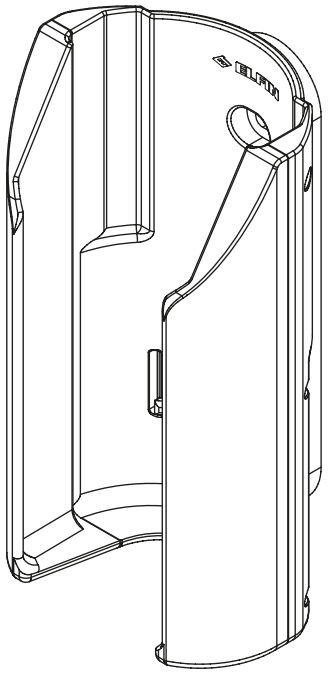

Pulsantiere pensili 83 x 140 mm
Pendant push-button stations 83 x 140 mm

Serie REMOTE / Series REMOTE

g | cod



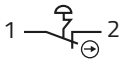

Coperchio neutro e pulsante d'emergenza a fungo protetto
Neutral lid and guarded emergency stop push-button

PA + fibra di vetro / PA + glass fibre

● Giallo / Yellow	278	**080R140-GA**
● Grigio / Grey	278	**080R140-A**

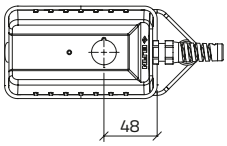



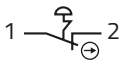

Coperchio con 1 foro e pulsante d'emergenza a fungo protetto
1-hole lid and guarded emergency stop push-button

PA + fibra di vetro / PA + glass fibre

● Giallo / Yellow	276	**080R140-GAP1**
● Grigio / Grey	276	**080R140-AP1**

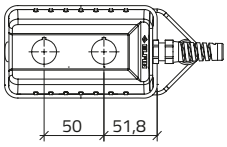



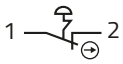

Coperchio con 2 fori e pulsante d'emergenza a fungo protetto
2-hole lid and guarded emergency stop push-button

PA + fibra di vetro / PA + glass fibre

● Giallo / Yellow	274	**080R140-GAP2**
● Grigio / Grey	274	**080R140-AP2**

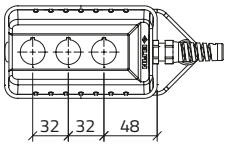

Pulsantiere pensili 83 x 200 mm
Pendant push-button stations 83 x 200 mm

Serie REMOTE / Series REMOTE

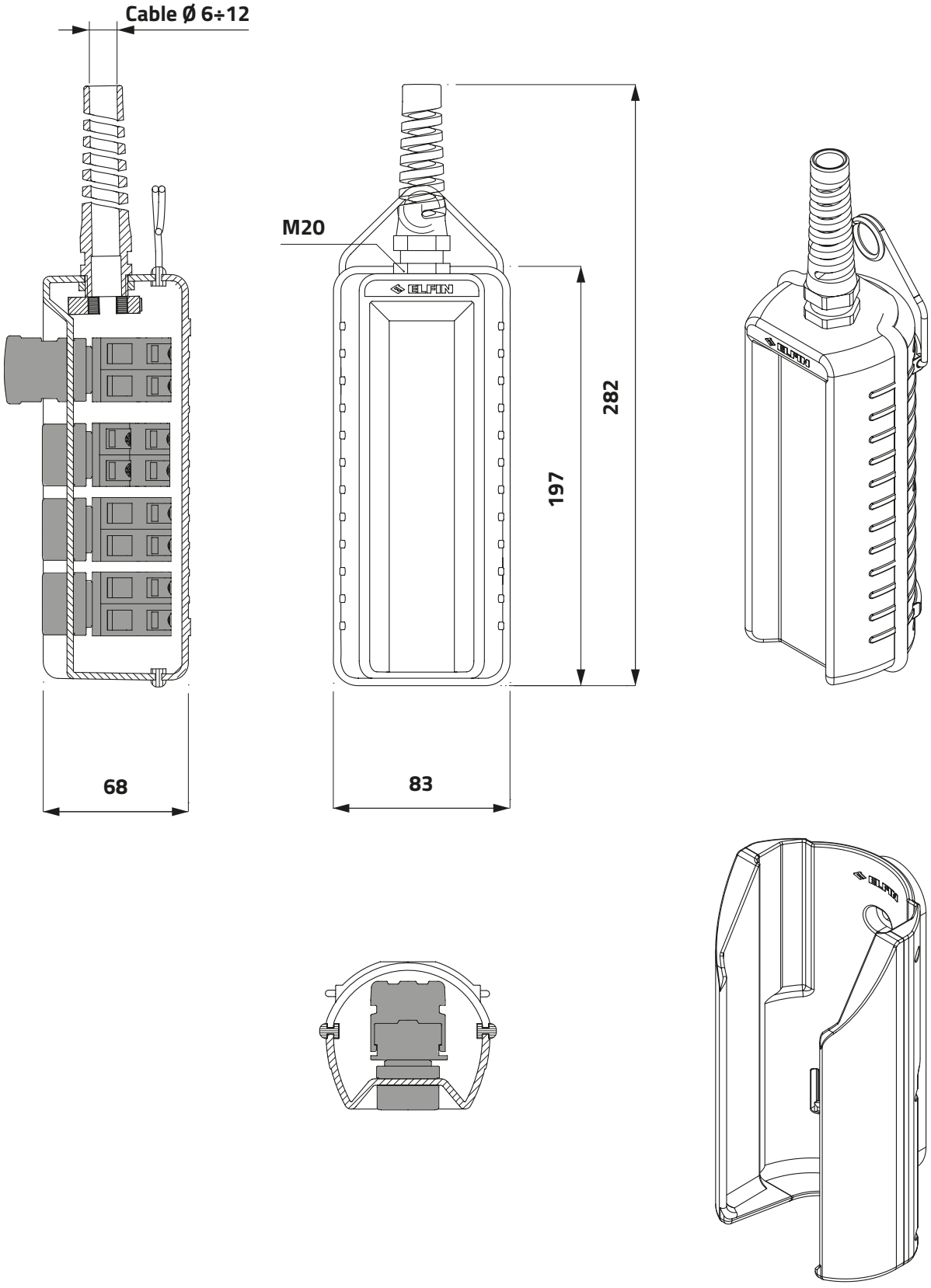

Pulsantiere pensili 83 x 200 mm
Pendant push-button stations 83 x 200 mm

Serie REMOTE / Series REMOTE

g | cod



Coperchio giallo senza fori / Yellow undrilled lid

PA + fibra di vetro / PA + glass fibre

	g	cod
	286	**080R200-G**



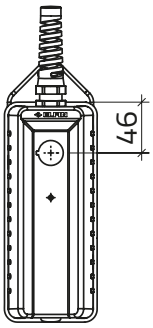

Coperchio giallo 1 foro Ø 22 mm / 1-hole yellow lid Ø 22 mm

PA + fibra di vetro / PA + glass fibre

	g	cod
	284	**080R200-GP1**
Certificazione UL / UL Certification	306	**080RU200-GP1**



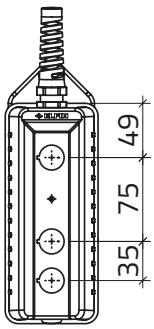

Coperchio giallo 3 fori Ø 22 mm / 3-hole yellow lid Ø 22 mm

PA + fibra di vetro / PA + glass fibre

	g	cod
	280	**080R200-GP3C**
Certificazione UL / UL Certification	302	**080RU200-GP3C**



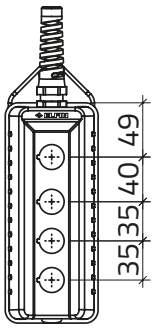

Coperchio giallo 4 fori Ø 22 mm / 4-hole yellow lid Ø 22 mm

PA + fibra di vetro / PA + glass fibre

	g	cod
	278	**080R200-GP4**
Certificazione UL / UL Certification	300	**080RU200-GP4**

Pulsantiere pensili 83 x 200 mm
Pendant push-button stations 83 x 200 mm

Serie REMOTE / Series REMOTE

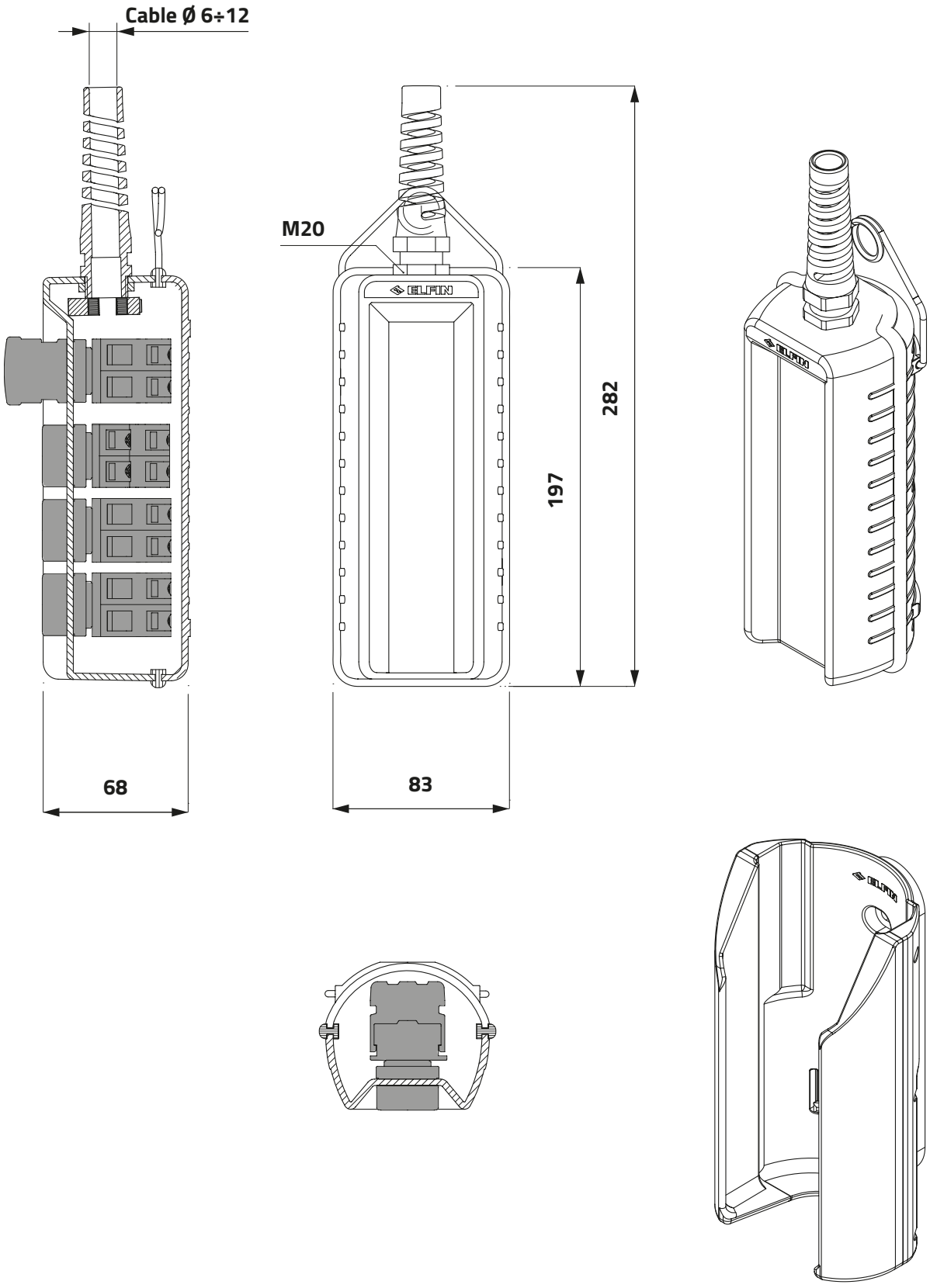

Pulsantiere pensili 83 x 200 mm
Pendant push-button stations 83 x 200 mm

Serie REMOTE / Series REMOTE



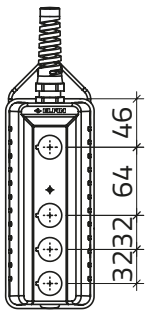

Coperchio giallo con 4 fori Ø 22 mm / 4-hole yellow lid Ø 22 mm

PA + fibra di vetro / PA + glass fibre

	g	cod
	278	**080R200-GP4C**
Certificazione UL / UL Certification	300	**080RU200-GP4C**



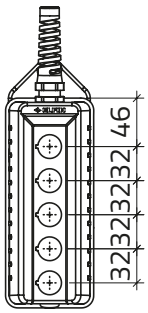

Coperchio giallo con 5 fori Ø 22 mm / 5-hole yellow lid Ø 22 mm

PA + fibra di vetro / PA + glass fibre

	g	cod
	276	**080R200-GP5**
Certificazione UL / UL Certification	298	**080RU200-GP5**



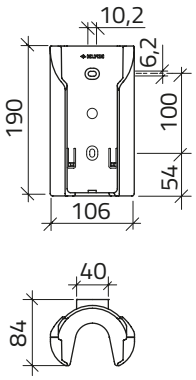

Supporto a parete - Giallo / Wall bracket - Yellow

PA + fibra di vetro / PA + glass fibre

	g	cod
	170	**080RSPRG**
Certificazione UL / UL Certification	170	**080RUSPRG**

Pulsantiere pensili 83 x 200 mm
Pendant push-button stations 83 x 200 mm

Serie REMOTE / Series REMOTE

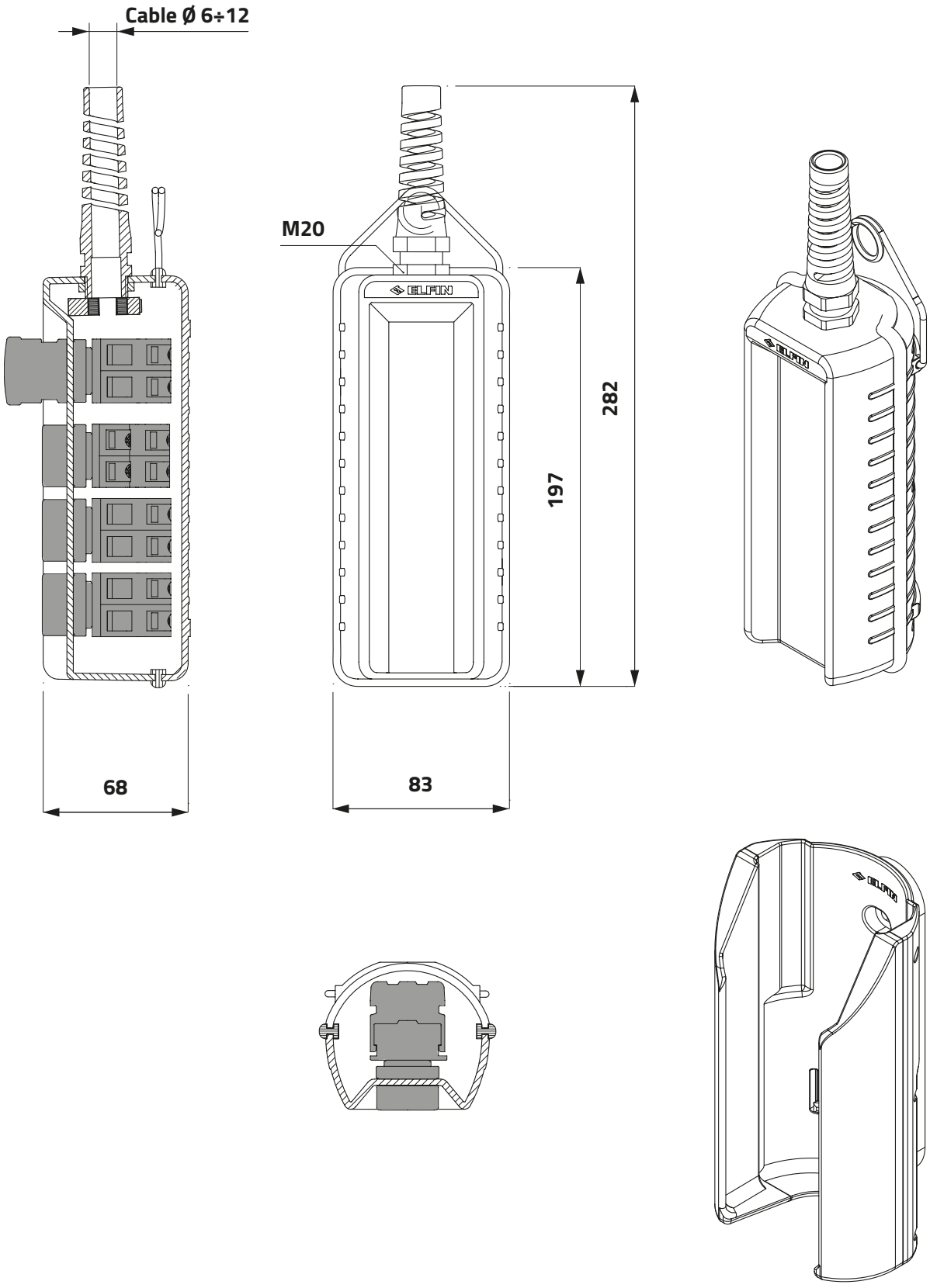

Pulsantiere pensili 83 x 200 mm
Pendant push-button stations 83 x 200 mm

Serie REMOTE / Series REMOTE



Coperchio senza fori / Undrilled lid

PA + fibra di vetro / PA + glass fibre

	g	cod
	286	**080R200**



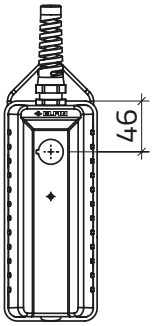

Coperchio con 1 foro Ø 22 mm / 1-hole lid Ø 22 mm

PA + fibra di vetro / PA + glass fibre

	284	**080R200-P1**
Certificazione UL / UL Certification	306	**080RU200-P1**



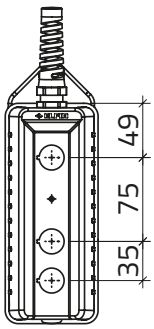

Coperchio con 3 fori Ø 22 mm / 3-hole lid Ø 22 mm

PA + fibra di vetro / PA + glass fibre

	280	**080R200-P3C**
Certificazione UL / UL Certification	302	**080RU200-P3C**



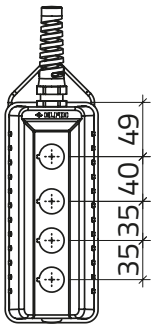

Coperchio con 4 fori Ø 22 mm / 4-hole lid Ø 22 mm

PA + fibra di vetro / PA + glass fibre

	278	**080R200-P4**
Certificazione UL / UL Certification	300	**080RU200-P4**

Pulsantiere pensili 83 x 200 mm
Pendant push-button stations 83 x 200 mm

Serie REMOTE / Series REMOTE

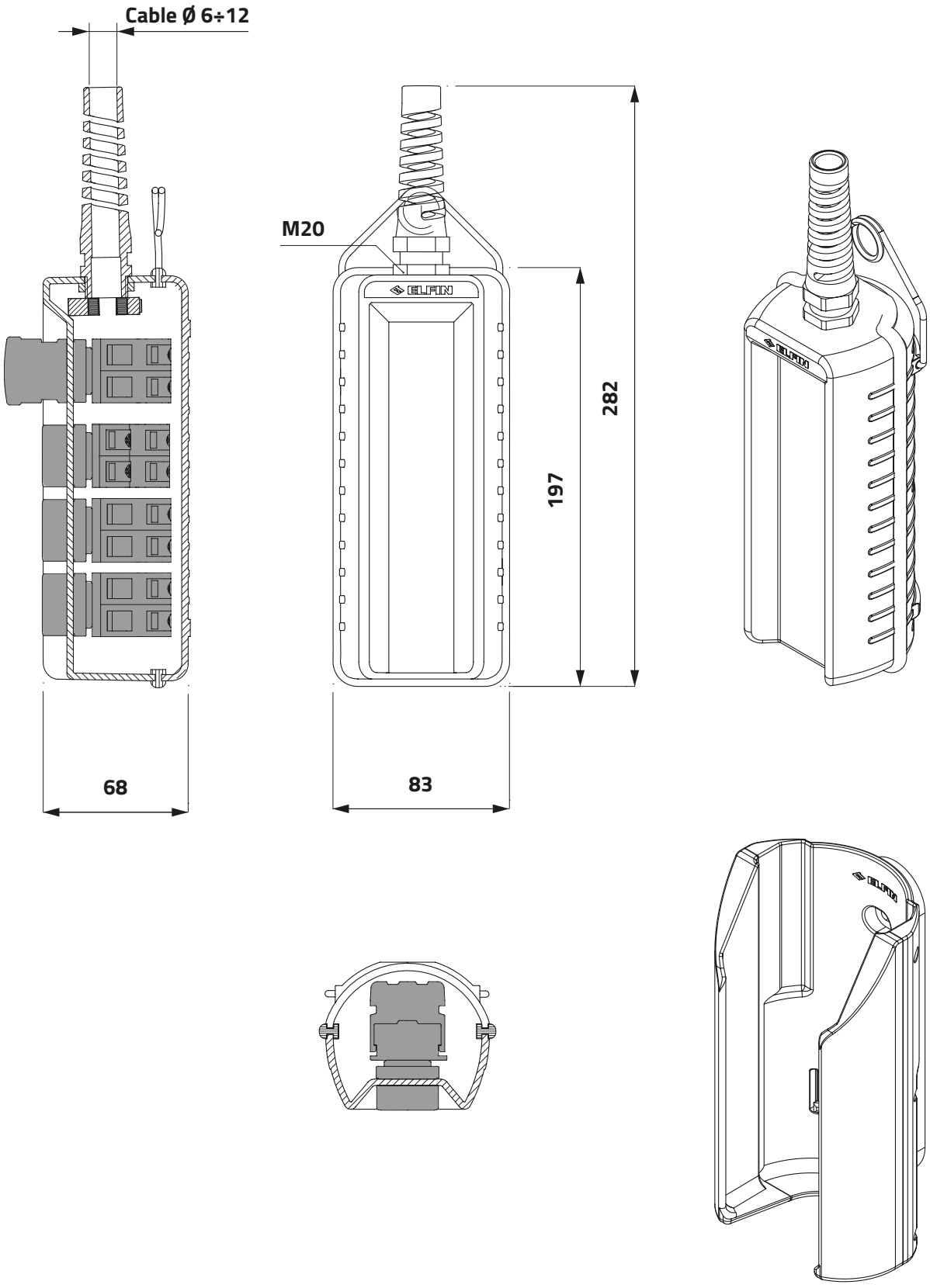

Pulsantiere pensili 83 x 200 mm
Pendant push-button stations 83 x 200 mm

Serie REMOTE / Series REMOTE

g | cod



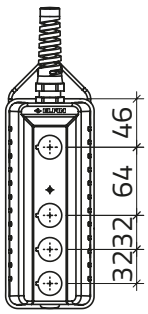

Coperchio con 4 fori Ø 22 mm / 4-hole lid Ø 22 mm

PA + fibra di vetro / PA + glass fibre

	278	**080R200-P4C**
Certificazione UL / UL Certification	300	**080RU200-P4C**



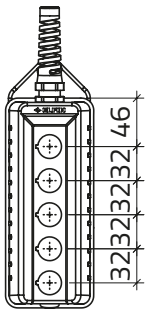

Coperchio con 5 fori Ø 22 mm / 5-hole lid Ø 22 mm

PA + fibra di vetro / PA + glass fibre

	276	**080R200-P5**
Certificazione UL / UL Certification	298	**080RU200-P5**



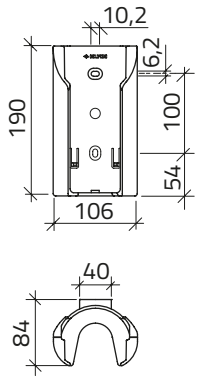

Supporto a parete / Wall bracket

PA + fibra di vetro / PA + glass fibre

	170	**080RSPR**
Certificazione UL / UL Certification	170	**080RUSPR**

Pulsantiere pensili 83 x 200 mm
Pendant push-button stations 83 x 200 mm

Serie REMOTE / Series REMOTE

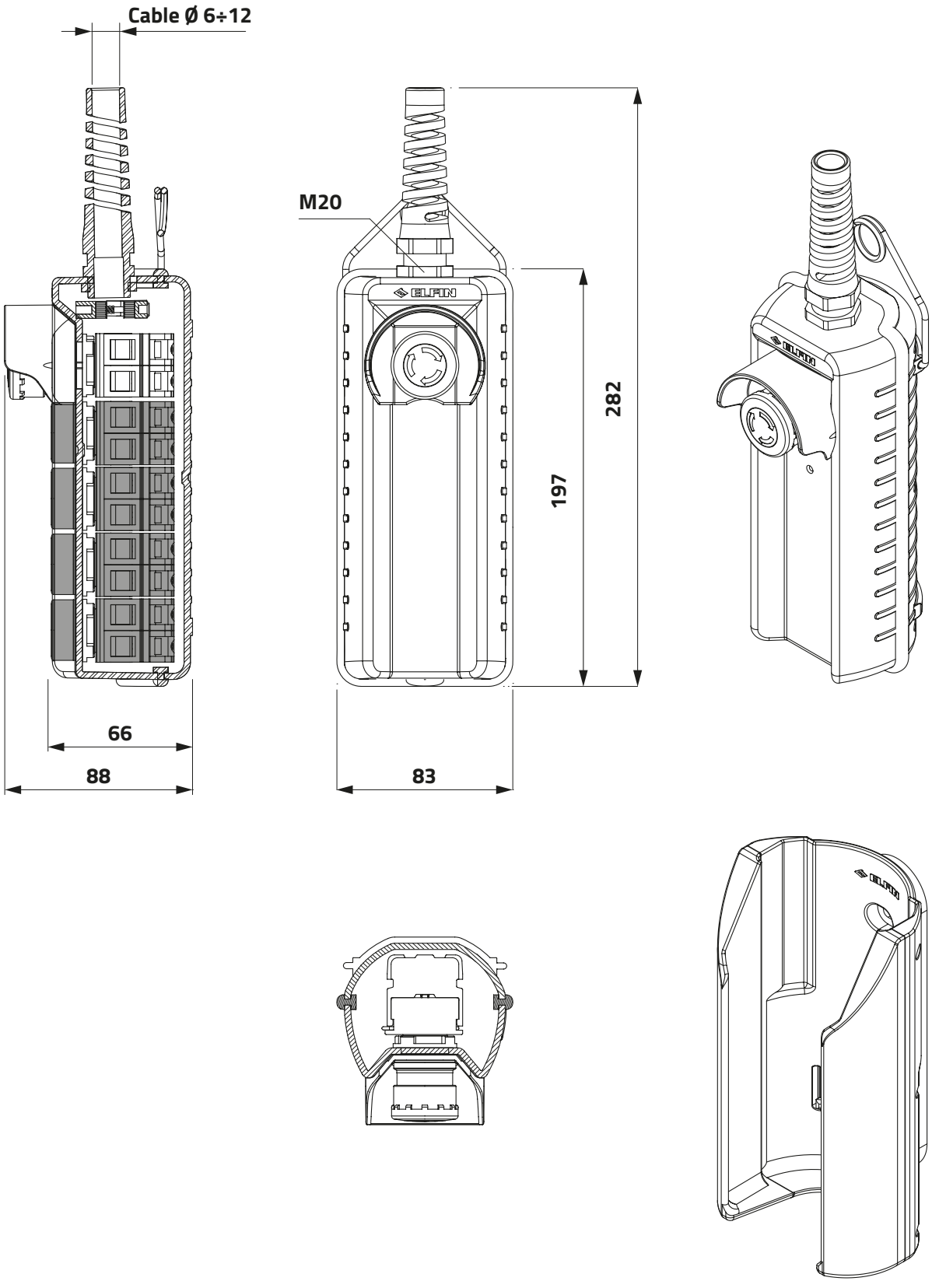

Pulsantiere pensili 83 x 200 mm
Pendant push-button stations 83 x 200 mm

Serie REMOTE / Series REMOTE

g | cod



1 — 2

Coperchio neutro e pulsante d'emergenza a fungo protetto
Neutral lid and guarded emergency stop push-button

PA + fibra di vetro / PA + glass fibre

● Giallo / Yellow	352	**080R200-GA**
● Grigio / Grey	352	**080R200-A**

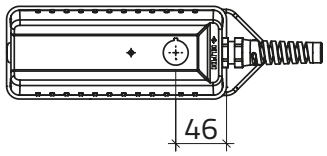



1 — 2

Coperchio con 2 fori e pulsante d'emergenza a fungo protetto
2-hole lid and guarded emergency stop push-button

PA + fibra di vetro / PA + glass fibre

● Giallo / Yellow	348	**080R200-GAP2C**
● Grigio / Grey	348	**080R200-AP2C**

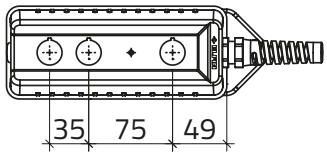



1 — 2

Coperchio con 3 fori e pulsante d'emergenza a fungo protetto
3-hole lid and guarded emergency stop push-button

PA + fibra di vetro / PA + glass fibre

● Giallo / Yellow	346	**080R200-GAP3**
● Grigio / Grey	346	**080R200-AP3**

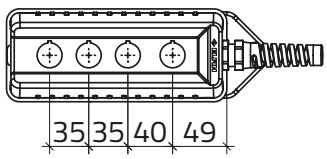

Pulsantiere pensili 83 x 200 mm
Pendant push-button stations 83 x 200 mm

Serie REMOTE / Series REMOTE

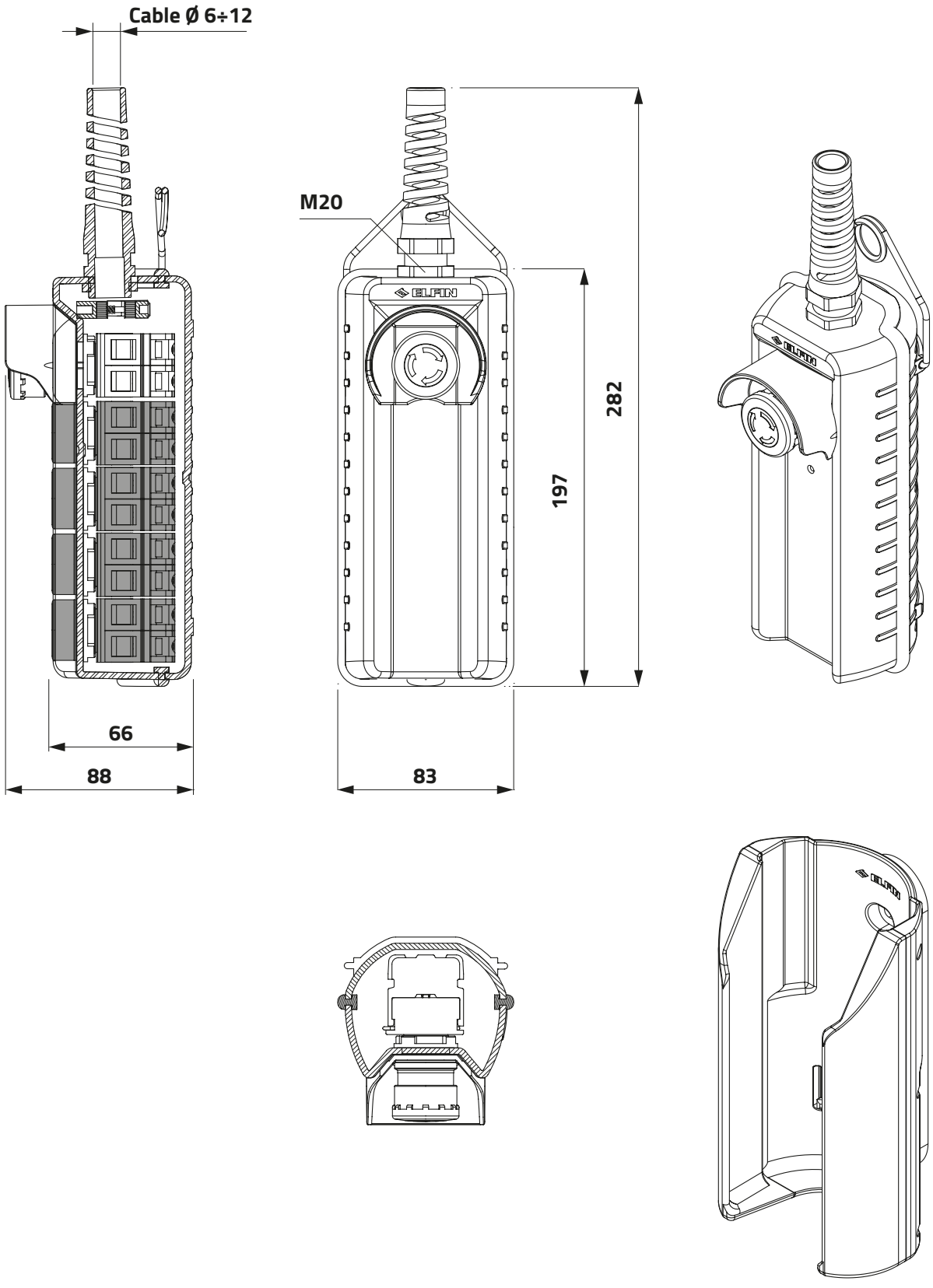

Pulsantiere pensili 83 x 200 mm
Pendant push-button stations 83 x 200 mm

Serie REMOTE / Series REMOTE

g | cod



1 — 2

Coperchio con 3 fori e pulsante d'emergenza a fungo protetto
3-hole lid and guarded emergency stop push-button

PA + fibra di vetro / PA + glass fibre

● Giallo / Yellow	346	**080R200-GAP3C**
● Grigio / Grey	346	**080R200-AP3C**

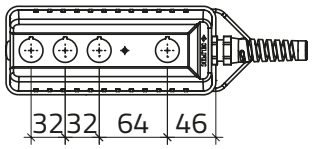



1 — 2

Coperchio con 4 fori e pulsante d'emergenza a fungo protetto
4-hole lid and guarded emergency stop push-button

PA + fibra di vetro / PA + glass fibre

● Giallo / Yellow	344	**080R200-GAP4**
● Grigio / Grey	344	**080R200-AP4**

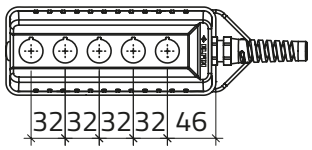

Pulsantiere pensili 83 x 265 mm
Pendant push-button stations 83 x 265 mm

Serie REMOTE / Series REMOTE

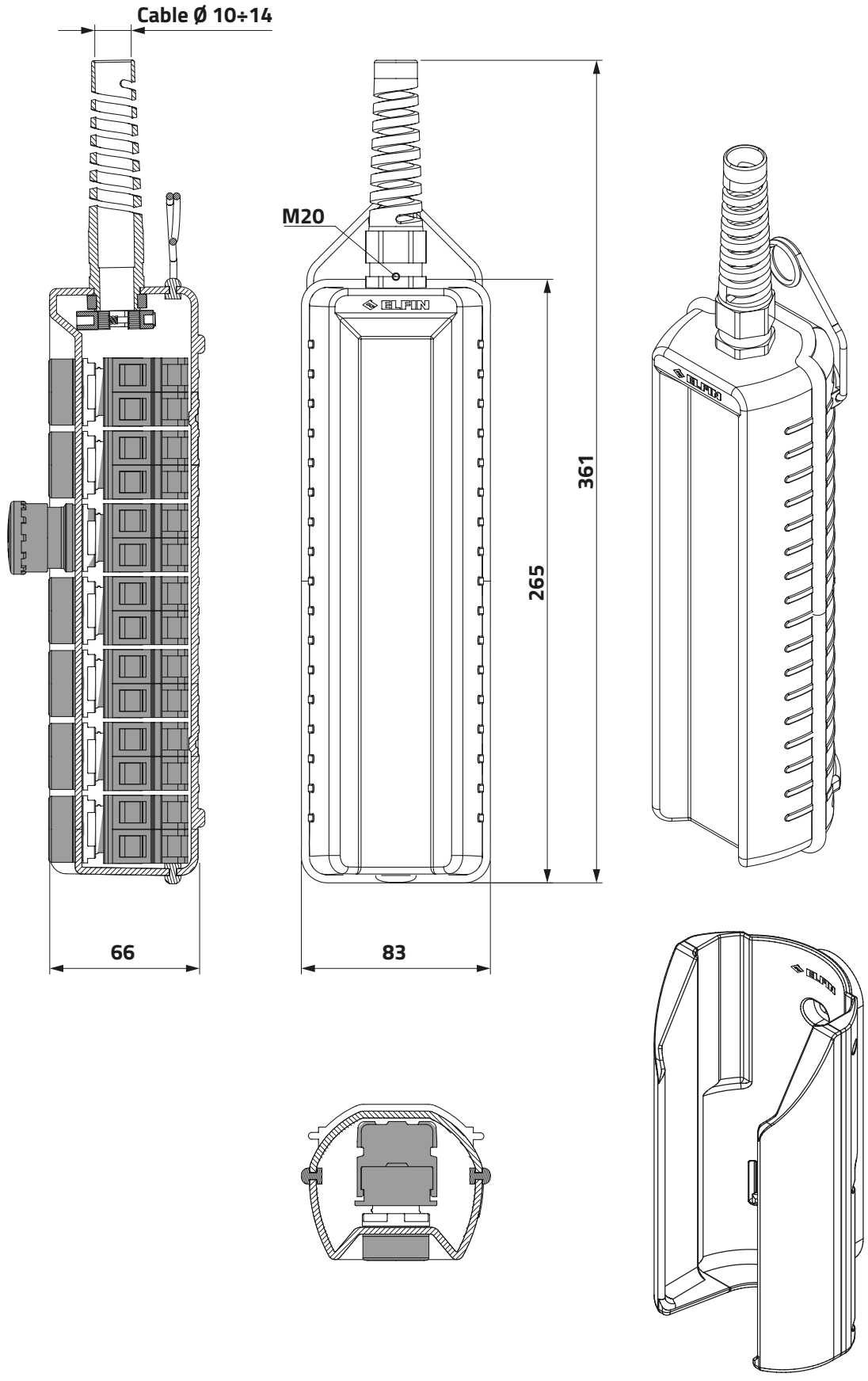

Pulsantiere pensili 83 x 265 mm
Pendant push-button stations 83 x 265 mm

Serie REMOTE / Series REMOTE



Coperchio giallo senza fori / Yellow undrilled lid

PA + fibra di vetro / PA + glass fibre

	g	cod
	330	**080R265-G**



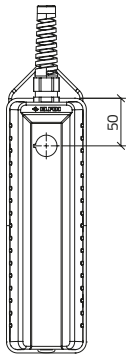

Coperchio giallo con 1 foro Ø 22 mm / 1-hole yellow lid Ø 22 mm

PA + fibra di vetro / PA + glass fibre

	327	**080R265-GP1**
Certificazione UL / UL Certification	346	**080RU265-GP1**



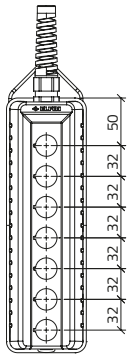

Coperchio giallo con 7 fori Ø 22 mm / 7-hole yellow lid Ø 22 mm

PA + fibra di vetro / PA + glass fibre

	315	**080R265-GP7**
Certificazione UL / UL Certification	334	**080RU265-GP7**



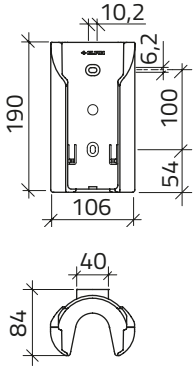

Supporto a parete - Giallo / Wall bracket - Giallo

PA + fibra di vetro / PA + glass fibre

	170	**080RSPRG**
Certificazione UL / UL Certification	170	**080RUSPRG**

Pulsantiere pensili 83 x 265 mm
Pendant push-button stations 83 x 265 mm

Serie REMOTE / Series REMOTE

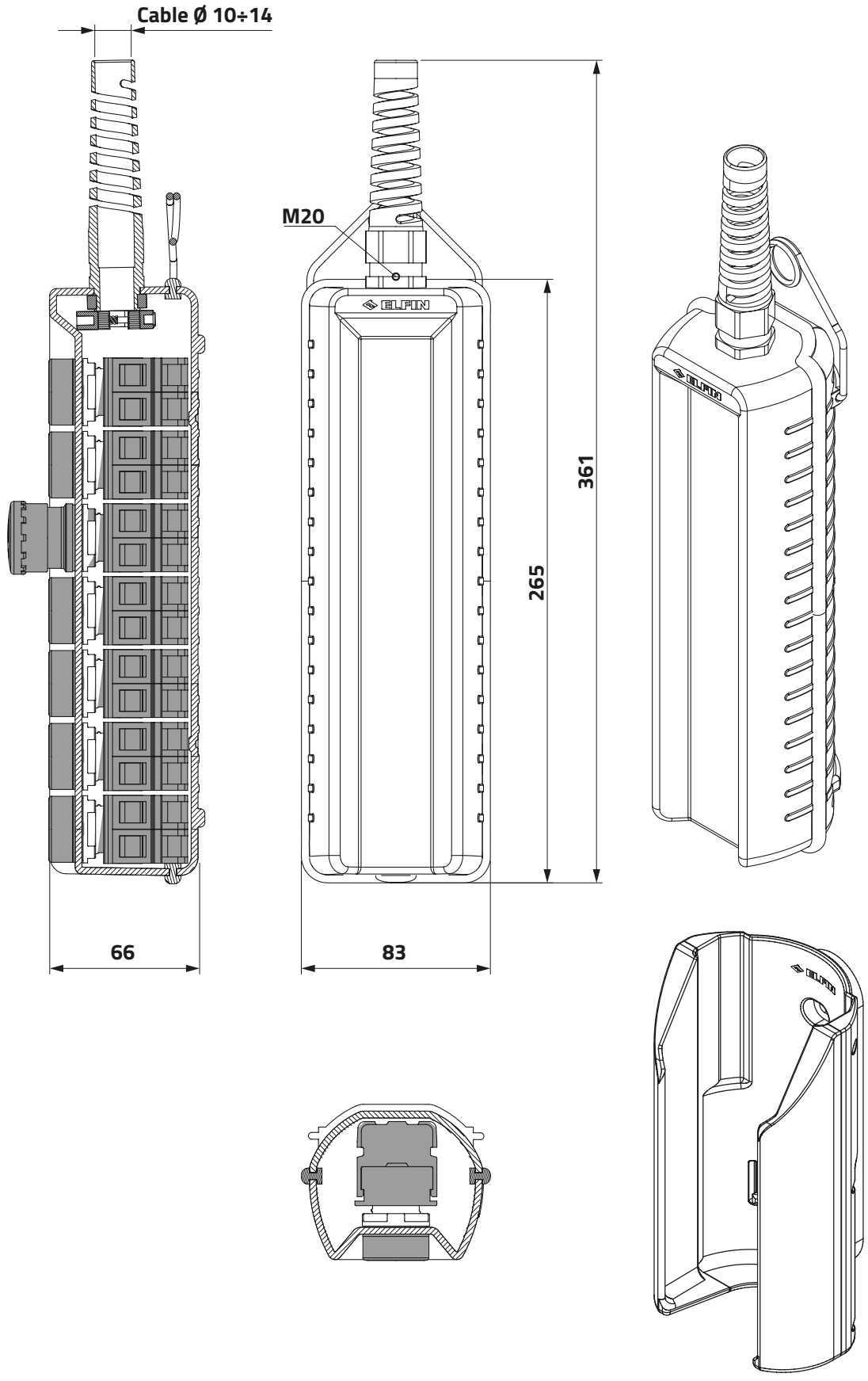

Pulsantiere pensili 83 x 265 mm
Pendant push-button stations 83 x 265 mm

Serie REMOTE / Series REMOTE



Coperchio senza fori / Undrilled lid

PA + fibra di vetro / PA + glass fibre

	g	cod
	330	**080R265**



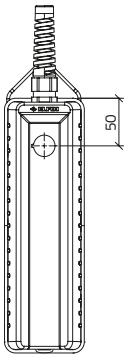

Coperchio con 1 foro Ø 22 mm / 1-hole lid Ø 22 mm

PA + fibra di vetro / PA + glass fibre

	327	**080R265-P1**
Certificazione UL / UL Certification	346	**080RU265-P1**



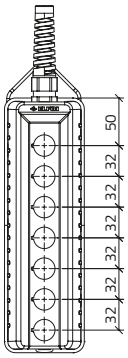

Coperchio con 7 fori Ø 22 mm / 7-hole lid Ø 22 mm

PA + fibra di vetro / PA + glass fibre

	315	**080R265-P7**
Certificazione UL / UL Certification	334	**080RU265-P7**



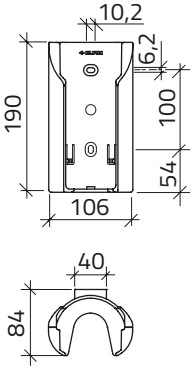

Supporto a parete / Wall bracket

PA + fibra di vetro / PA + glass fibre

	170	**080RSPR**
Certificazione UL / UL Certification	170	**080RUSPR**

Pulsantiere pensili 83 x 265 mm
Pendant push-button stations 83 x 265 mm

Serie REMOTE / Series REMOTE

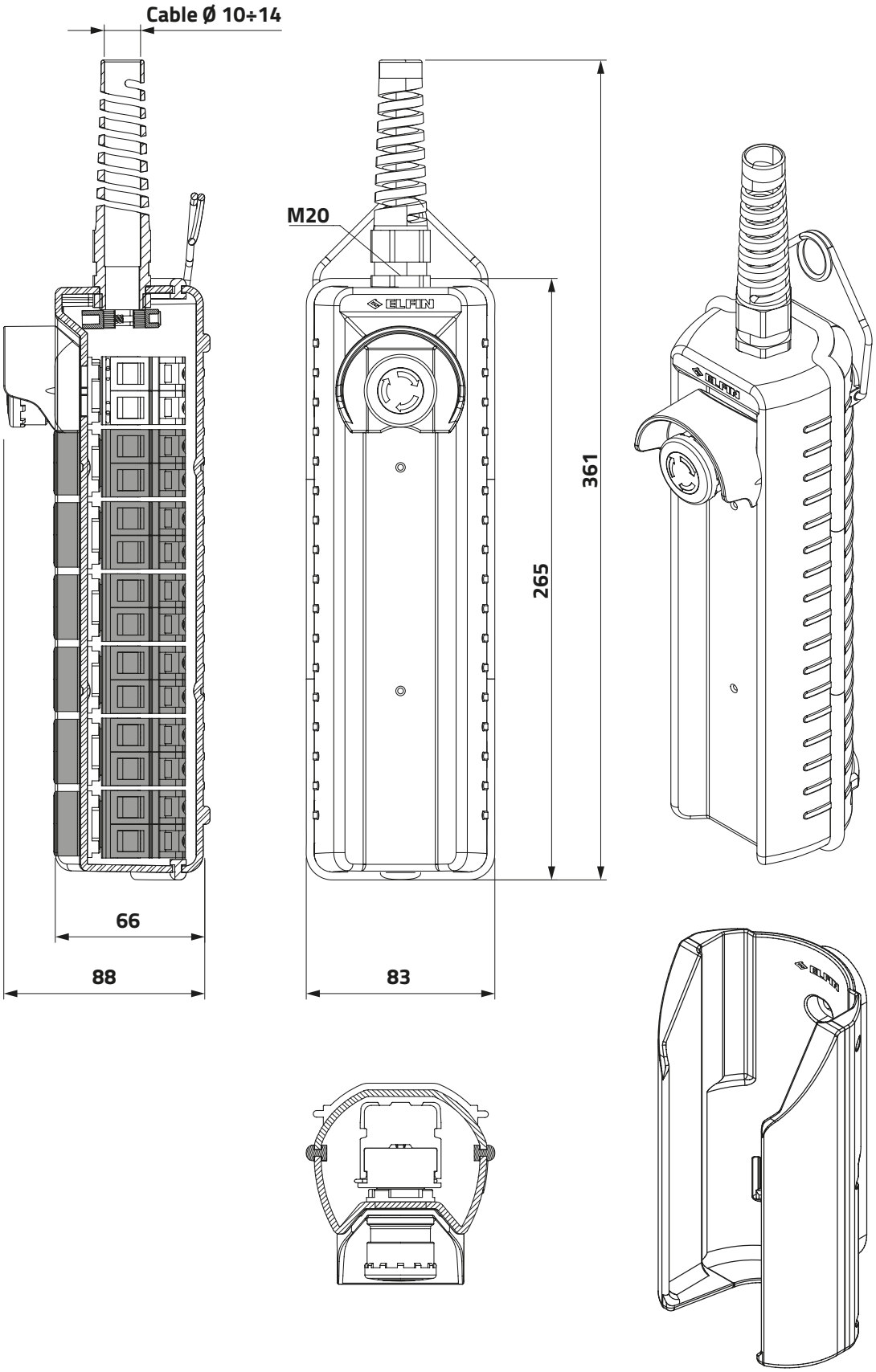

Pulsantiere pensili 83 x 265 mm
Pendant push-button stations 83 x 265 mm

Serie REMOTE / Series REMOTE

g — cod

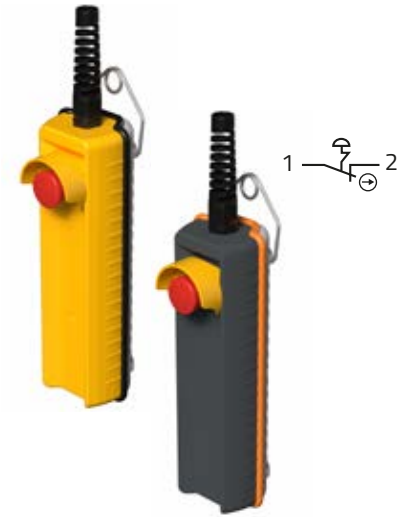

Coperchio neutro e pulsante d'emergenza a fungo protetto
Neutral lid and guarded emergency stop push-button

PA + fibra di vetro / PA + glass fibre

● Giallo / Yellow	395	**080R265-GA**
● Grigio / Grey	383	**080R265-A**

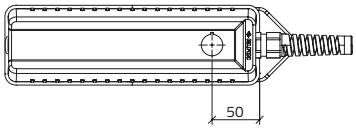

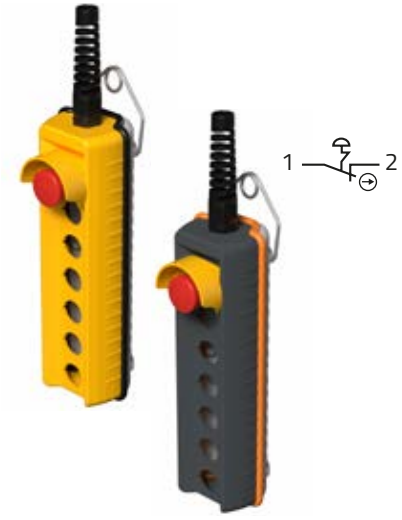

Coperchio con 6 fori e pulsante d'emergenza a fungo protetto
6-hole lid and guarded emergency stop push-button

PA + fibra di vetro / PA + glass fibre

● Giallo / Yellow	395	**080R265-GAP6**
● Grigio / Grey	383	**080R265-AP6**

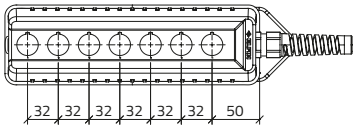

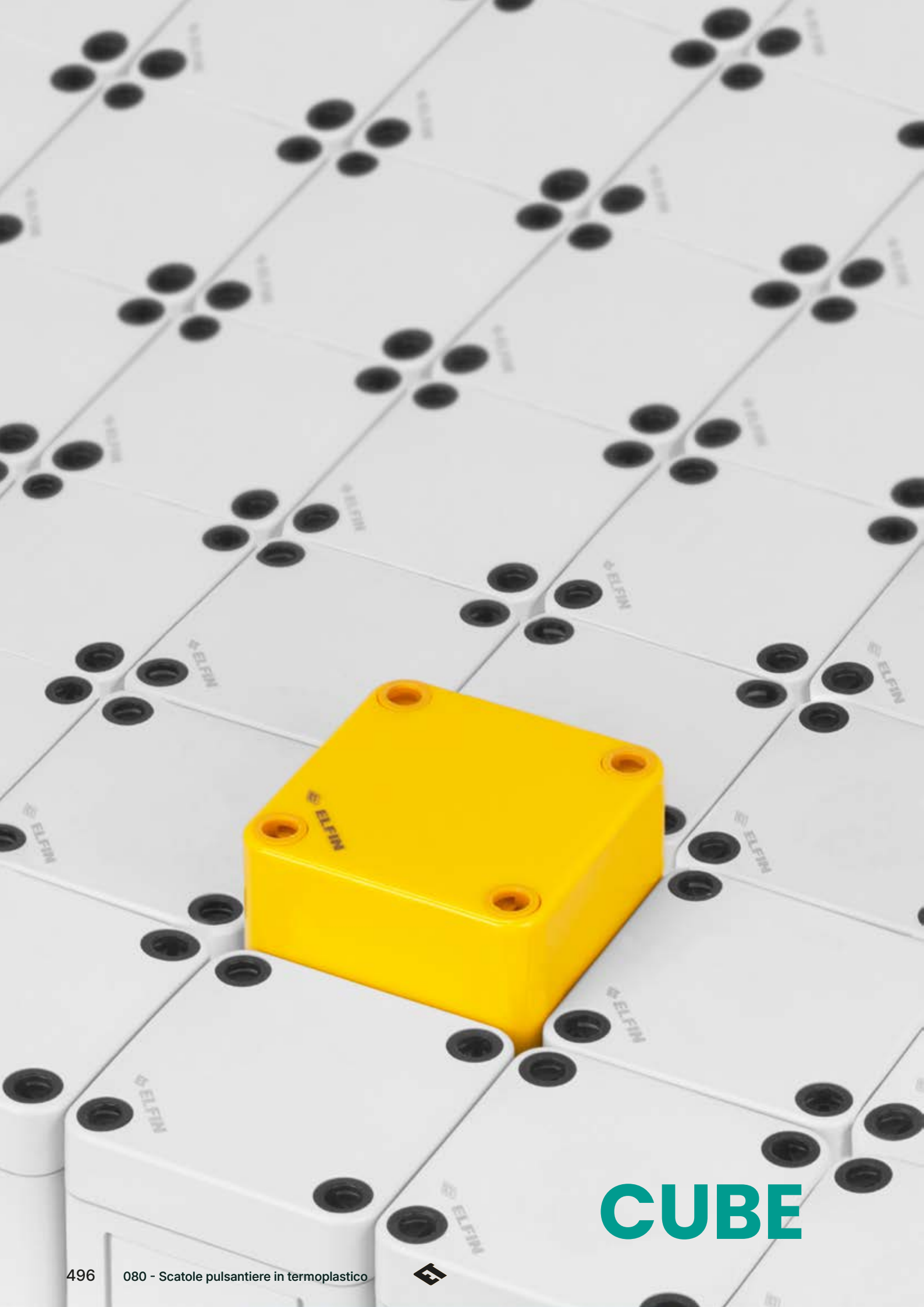

CUBE

SCATOLE IN TERMOPLASTICO
THERMOPLASTIC ENCLOSURES

Serie CUBE / Series CUBE

POLICARBONATO

Il policarbonato, per le sue qualità fisico-meccaniche, è il materiale ideale per la costruzione di contenitori e scatole in termoplastico.

Le caratteristiche fondamentali sono:
- Alta resistenza alle temperature
- Eccellenti proprietà isolanti anche in presenza di umidità
- Autoestinguente
- Alta resistenza agli shock grazie anche all' uso di fibre di vetro
- Forte resistenza agli agenti chimici
- Possibilità di realizzare prodotti con ottime finiture
- Esecuzione dei coperchi in versione trasparente
- Stabilità ai raggi ultravioletti (nei climi tropicali si sconsiglia l'uso dei coperchi trasparenti
- Facilità di lavorazioni meccaniche (tranciature, forature, ecc.)
- Possibilità di verniciature, incollatura o saldatura

POLYCARBONATE

Its physical-mechanical properties make the polycarbonate the ideal material for the construction of thermoplastic enclosures and boxes.

Its main features are as follows:
- High resistance to temperatures
- Excellent insulating properties also in the presence of moisture
- Self-extinguishing
- High resistance to shocks thanks to the use of glass fiber
- Strong resistance to chemical agents
- Possibility of manufacturing products with excellent finishing
- Possibility of making transparent lids
- Stability to ultraviolet radiation (use of transparent lids is not recommended in tropical climates)
- Ease of machining operations (shearing, drilling, etc.)
- Possibility of painting, glueing or welding

POLIURETANO

Fattore determinante per garantire la qualità di un contenitore è la scelta della guarnizione. Il tipo di materiale e la sua collocazione determinano l'ermeticità e la durata nel tempo del prodotto. I contenitori serie 080 utilizzano una guarnizione in poliuretano che, per la sua natura, è il materiale ideale per la protezione di un contenitore.

Le caratteristiche fondamentali sono:
- Residuo di compressione quasi nullo
- Il materiale si stampa direttamente nella scanalatura dei coperchi garantendo così immobilità e continuità
- Alta resistenza alle temperature (da -50°C a +130°C)
- Alta resistenza agli agenti atmosferici

POLYURETHANE

The choice of gasket type is a major factors in guaranteeing the enclosure quality. Product sealing and life are closely tied to the type of material used and its position.
The enclosures of the 080 series are equipped with a polyurethane gasket, which is by nature the ideal material to protect an enclosure.

The main features are:
- Almost null residual compression
- The material is moulded directly in the groove of the lids, thus guaranteeing immobility and continuity
- High resistance to temperatures (from -50°C to +130°C)
- High resistance to atmospheric agents

SCATOLE IN TERMOPLASTICO
THERMOPLASTIC ENCLOSURES

Serie CUBE / Series CUBE

AVVITAMENTO MANUALE

Le manopoline, fornite per l'avvitamento manuale, si incastrano sulla testa delle viti e sono la soluzione ideale per contenitori che devono essere aperti facilmente e comodamente.

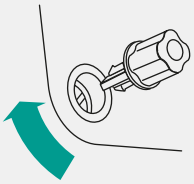

MANUAL TIGHTENING

The knobs we provide for the manual tightening fit into the screw head and are the ideal solution for the enclosures requiring an easy, trouble-free opening.

GRADO DI PROTEZIONE IP66

La guarnizione in poliuretano espanso posta tra il coperchio e la scatola assicura un grado di protezione IP66.

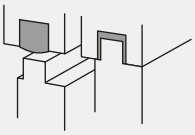

IP66 PROTECTION DEGREE

The polyurethane foam gasket placed between the lid and the enclosure assures a IP66 protection degree.

FORI DI FISSAGGIO

I fori di fissaggio sono situati in cave in asse con le viti del coperchio e quindi esterne alla zona protetta dalla guarnizione; non possono essere manomessi dopo la chiusura del contenitore.
Sulla parte esterna del fondo del contenitore sono stampigliate chiaramente le dimensioni di fissaggio per una corretta installazione.
Sul fondo della scatola sono predisposti dei fori per fissaggio, alternativi agli altri sistemi; una volta serrate le viti, gli alloggiamenti delle stesse possono essere coperti con appositi tappi.

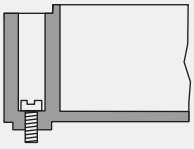

FASTENING HOLES

The mounting holes are located in hollows in line with the screws of the lid, therefore outside the area protected by the gasket. They cannot be tampered once the enclosure has been closed.
On the outside of the enclosure bottom are clearly stamped the mounting dimensions for a correct assembly.
Mounting holes for alternative systems are provided at the enclosure bottom. Once the screws have been tightened up, their housings can be covered with specific plugs.

CERNIERE

Sono disponibili due versioni di cerniere, in funzione delle dimensioni del contenitore.
La foratura per il montaggio è facilitata grazie ad una maschera che si incastra fermamente nel lato da forare e che viene fornita in dotazione alla confezione della cerniera.

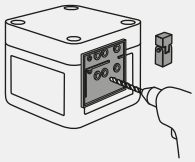

HINGES

Two types of hinges are available depending on the dimensions of the enclosure.
Drilling for assembly is facilitated by a template, which firmly fits into the side to be drilled, and is provided with the hinge kit.

FISSAGGIO A MURO

Il fissaggio a muro è possibile grazie all'adozione di apposite staffe in termoplastico di facile montaggio, o con staffe in metallo con uso di viti. Le zanche possono ruotare di 90° in modo da facilitare l'installazione.

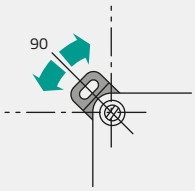

WALL-MOUNTING

Wall-mounting through purpose-designed easy-mount thermoplastic brackets, or through metal mounting brackets and screws. The mounting brackets can rotate by 90° for an easy installation.

SCATOLE IN TERMOPLASTICO
THERMOPLASTIC ENCLOSURES

Serie CUBE / Series CUBE

PIASTRE O GUIDE DIN

Il fondo del contenitore è predisposto per l'inserimento di piastre o guide DIN per l'installazione di morsettiere ed altri componenti, e in alcuni modelli è possibile l'installazione di una piastra superiore per montaggio di apparecchi.
Il fissaggio è realizzato con inserti in ottone.

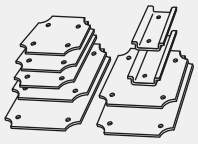

PLATES OR DIN RAILS

The bottom of the enclosure is pre-arranged to receive plates or DIN rails for installation of terminal boards and other components, and some models can receive an upper plate for equipment assembly.
Fastening is made through brass inserts.

TERMOPLASTICO

Le caratteristiche del materiale termoplastico, senza alogeni e quindi nessuna emissione di gas pericolosi, e l'elevato spessore delle pareti garantiscono l'utilizzo anche in casi dove il contenitore è sottoposto a situazioni esterne gravose. Classe di isolamento ⧈

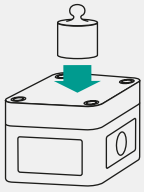

THERMOPLASTIC

The features of the thermoplastic material, without halogens, thus without any emissions of hazardous gases, and the remarkable wall thickness guarantee the use of enclosure even in case they are installed in particularly harsh environments.
Insulation class ⧈

INGRESSO CAVO

Su di un lato del contenitore, è stampata la dima per una possibile foratura di ingresso cavo, con centrino per il posizionamento dell'utensile. Sono indicate le diverse dimensioni per sistema PG o Metrico.

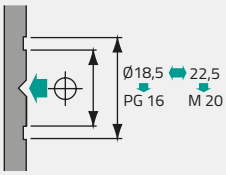

CABLE ENTRY

On one side of the enclosure it is impressed a drilling template for cable entry with a centre mark for tool positioning.
The various dimensions for the PG or metric system are indicated.

CONTENITORI REMOVIBILI

È disponibile un dispositivo per fissare a parete i contenitori removibili in modo semplice efficiente e sicuro. Sono applicabili maniglie per una presa sicura evitando azionamenti accidentali dei pulsanti.

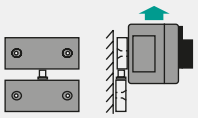

REMOVABLE ENCLOSURES

A device is available for a trouble-free, safe and efficient wall-mounting of the removable enclosures. Handles can be fitted for a safe grip, thus avoiding activating the buttons accidentally.



SCATOLE IN TERMOPLASTICO
THERMOPLASTIC ENCLOSURES

Serie CUBE / Series CUBE

PANORAMICA DEI FORMATI / SIZE OVERVIEW

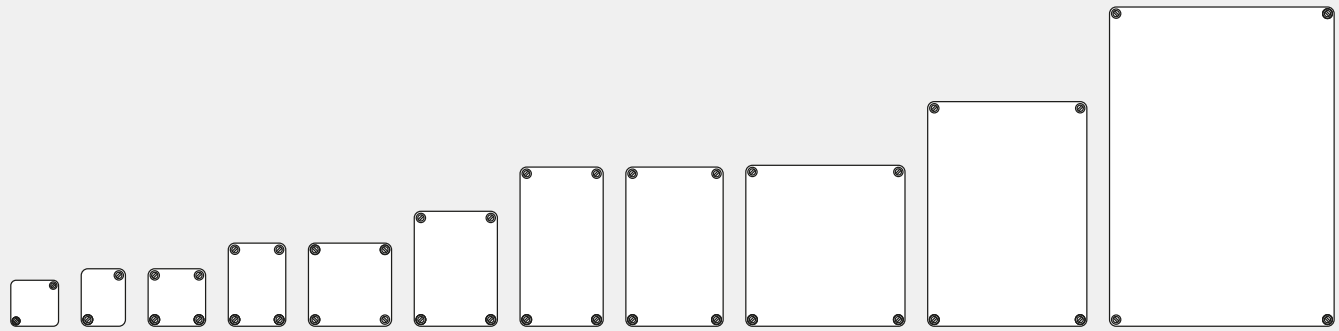

PANORAMICA DELLE FORATURE DEI COPERCHI / LID HOLE OVERVIEW

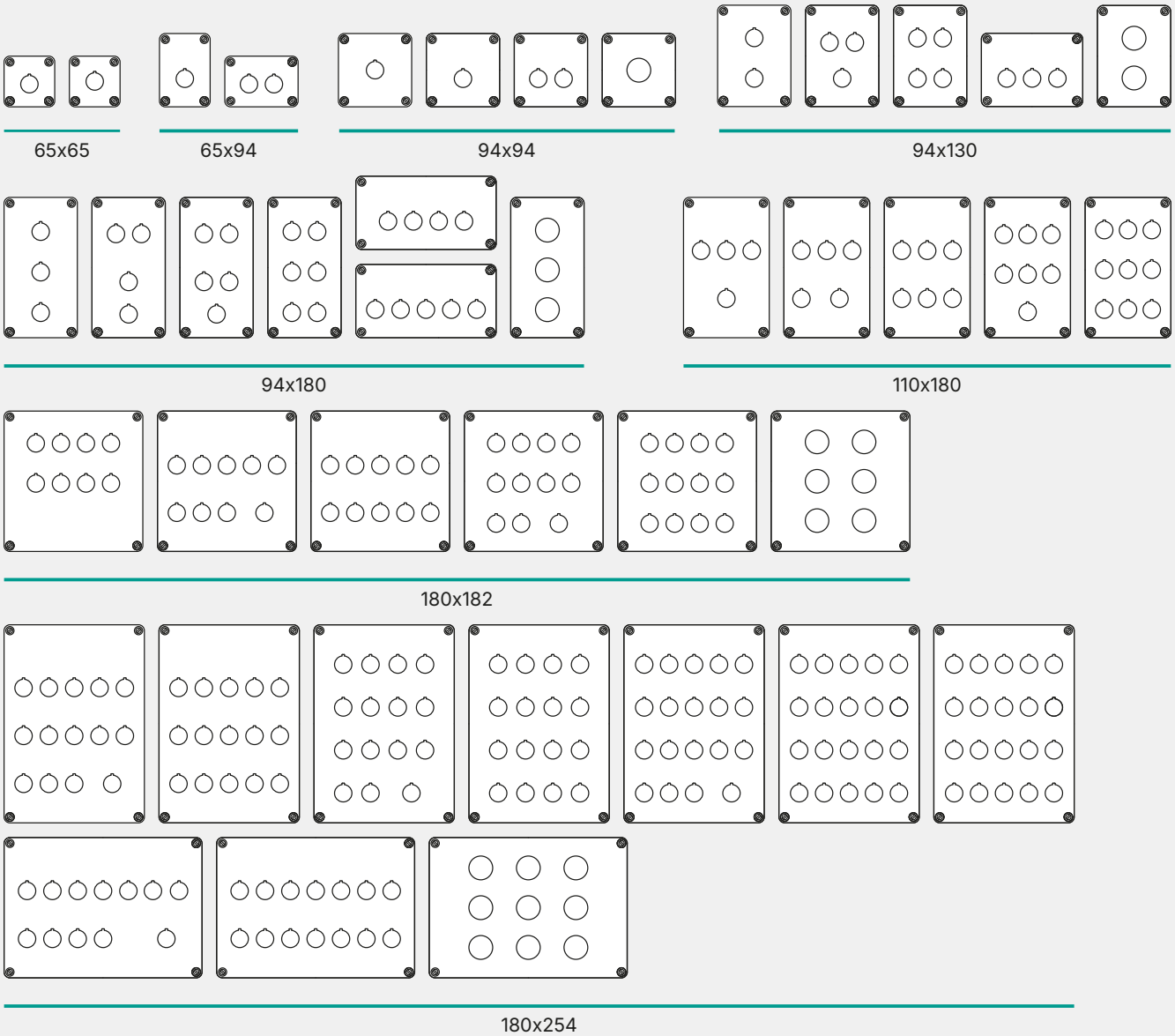

SCATOLE IN TERMOPLASTICO
THERMOPLASTIC ENCLOSURES

Serie CUBE / Series CUBE

Il primo criterio di valutazione, quando si opera una scelta sui contenitori da utilizzare, è sicuramente la dimensione; ma successivamente è opportuno analizzare i comportamenti dei contenitori alle condizioni ambientali in cui devono operare, in sostanza i gradi di protezione e le caratteristiche del materiale. In questo capitolo sono descritte le caratteristiche dei materiali utilizzati nella produzione dei contenitori serie 080, in modo da ricercare la qualità del prodotto e facilitare la scelta finale dell'utilizzatore in funzione della qualità richiesta.

When choosing the enclosure to be used, the first aspect to consider is surely the size. However, subsequently it is advisable to analyse how the enclosures behave in the environmental conditions in which they are required to operate, i.e. protection ratings and features of the material. This chapter describes the features of the materials used to produce the enclosures of the 080 series in order to facilitate the user's final choice according to the required quality.

CARATTERISTICHE TECNICHE: MATERIALI

Contenitore	Policarbonato con fibra di vetro	Grigio RAL 7035
Coperchio giallo	Policarbonato	Giallo RAL 1004
Coperchio trasparente	Policarbonato	Fumé
Guarnizione	Poliuretano	Stampato
Viti	Poliammide	Nero
Cerniere	Policarbonato con fibra di vetro	Grigio RAL 7035
Manopole	Poliammide	Grigio RAL 7035
Maniglie	Poliammide	Nero RAL 9005
Pressacavi	Poliammide	Grigio RAL 7035
Staffe	Poliammide con fibre di vetro	Grigio RAL 7035
Piastra superiore	Alluminio	Anodizzato
Piastre	Acciaio	Zincato
Guide	Acciaio	Zincato
Grado di protezione	IP66 – EN CEI 60529	
Limiti di temperatura	Policarbonato -35°C ÷ +80°C Polistirene -25°C ÷ +40°C	
Omologazioni	Policarbonato (non forate): UL type 4X e 12X - coperchio grigio UL type 12X - coperchio trasparente	

TECHNICAL DATA: MATERIALS

Enclosure	Glass fiber reinforced polycarbonate	RAL 7035 Grey
Yellow lid	Polycarbonate	RAL 1004 Yellow
Transparent lid	Polycarbonate	Smokey Grey
Gasket	Polyurethane	Moulded
Screws	Polyamide	Black
Hinges	Glass fiber reinforced polycarbonate	RAL 7035 Grey
Knobs	Polyamide	RAL 7035 Grey
Handles	Polyamide	RAL 9005 Black
Cable glands	Polyamide	RAL 7035 Grey
Brackets	Glass fiber reinforced polyamide	RAL 7035 Grey
Upper plate	Aluminum	Anodised
Plates	Steel	Zinc-plated
Rails	Steel	Zinc-plated
Protection degree	IP66 – EN CEI 60529	
Temperature range	Polycarbonate -35°C ÷ +80°C Polystyrene -25°C ÷ +40°C	
Approvals	Polycarbonate (without holes): UL type 4X and 12X - grey lid UL type 12X - transparent lid	

SCATOLE IN TERMOPLASTICO
THERMOPLASTIC ENCLOSURES

Serie CUBE / Series CUBE

CARATTERISTICHE PRINCIPALI / MAIN FEATURES



Coperchio disponibile in tre colorazioni differenti: Grigio RAL 7035, Giallo, Trasparente
Available lid in three different colours: RAL 7035 Grey, Yellow, Transparent



Disponibile in quattro altezze
Available in four heights

SCATOLE IN TERMOPLASTICO
THERMOPLASTIC ENCLOSURES

Serie CUBE / Series CUBE

DETTAGLI / DETAILS





Sistema di fissaggio a parete
Wall-mounting system



Viti di serraggio
Clampings screws



Piastra di fissaggio
Mounting plate



Piastra superiore
Upper plate



Kit di staffe di fissaggio
Set of mounting brackets



Guarnizione per garantire IP66 / Sealing gasket to assure IP66



Cerniera piccola / Grande
Small hinge / Big hinge



Manopola
Knob

Scatole in termoplastico 50 mm
Thermoplastic enclosures 50 mm

Serie CUBE / Series CUBE

50 x 52 mm

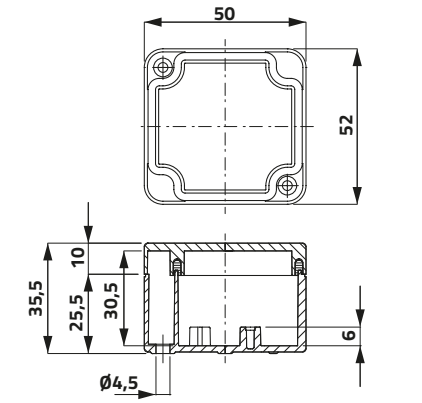

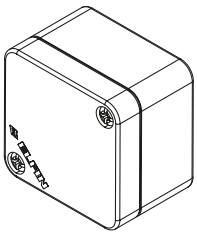

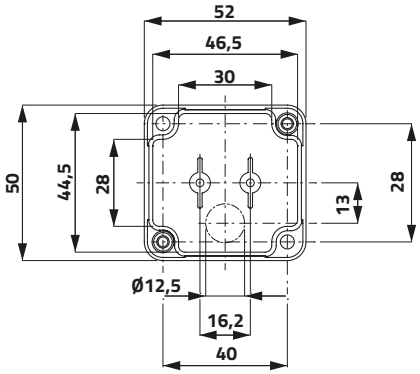

65 x 50 mm

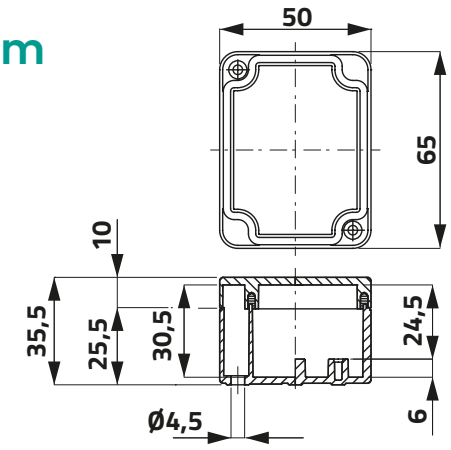

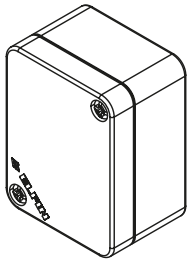

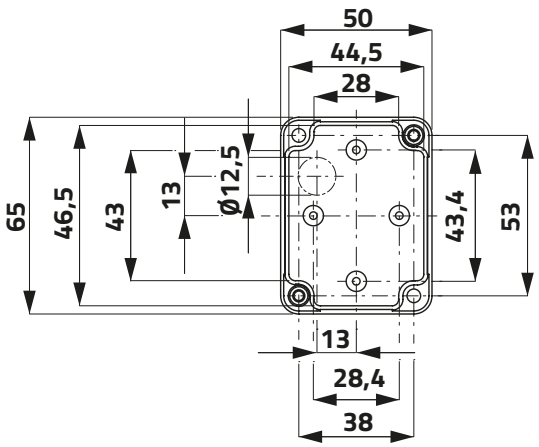

Scatole in termoplastico 50 mm
Thermoplastic enclosures 50 mm

Serie CUBE / Series CUBE

50 x 52 mm

	h	g	cod
 Policarbonato / Polycarbonate	35,5	40	**080C0505-3**

65 x 50 mm

	h	g	cod
 Policarbonato / Polycarbonate	35,5	50	**080C0605-3**



Piastra di fissaggio a parete regolabile
Adjustable wall-mounting plate

8 **080S5065**

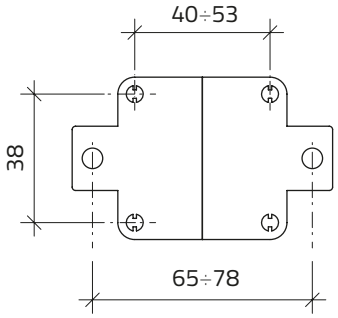

Scatole in termoplastico 65 x 65 mm
Thermoplastic enclosures 65 x 65 mm

Serie CUBE / Series CUBE

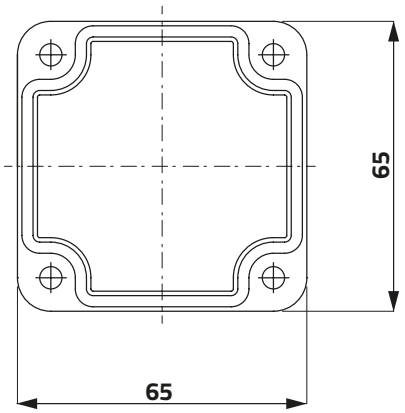

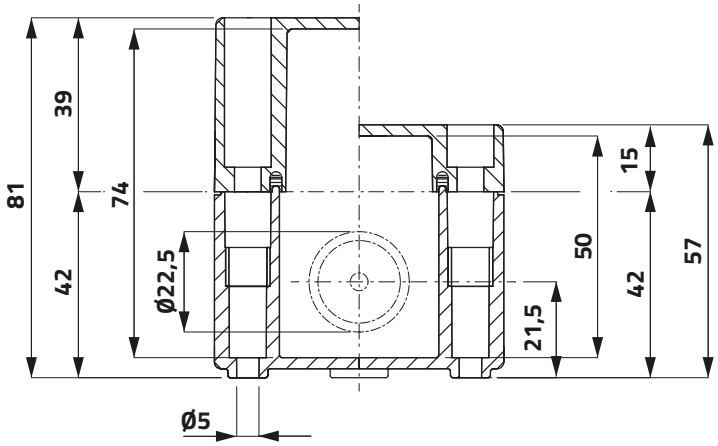

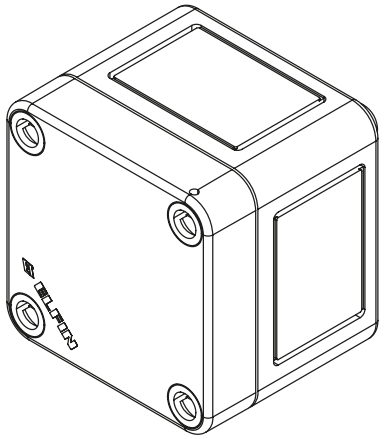

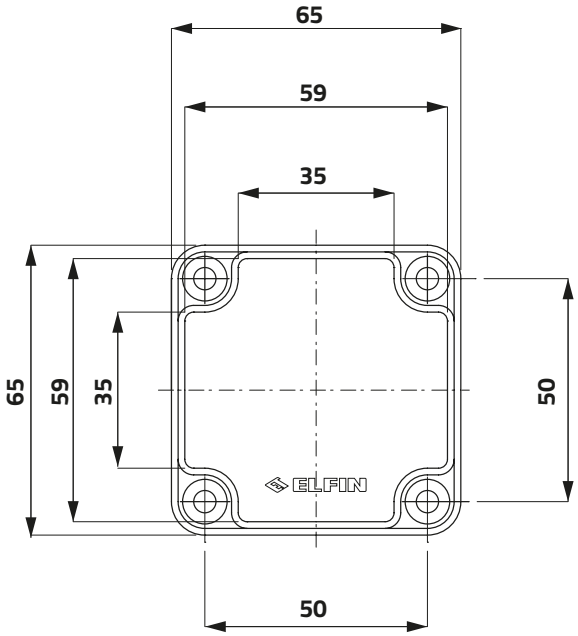

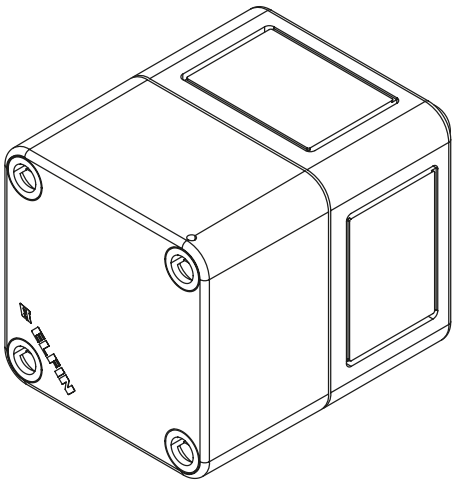

Scatole in termoplastico 65 x 65 mm
Thermoplastic enclosures 65 x 65 mm

Serie CUBE / Series CUBE



Coperchio senza fori / Undrilled lid

	h	g	cod
Polistirene / Polystyrene	57	76	**080CS0606-5**
Polistirene / Polystyrene	81	110	**080CS0606-8**
Policarbonato / Polycarbonate	57	90	**080C0606-5**
Policarbonato / Polycarbonate	81	130	**080C0606-8**



Coperchio trasparente senza fori / Transparent undrilled lid

Policarbonato / Polycarbonate	57	85	**080C0606-5T**
Policarbonato / Polycarbonate	81	125	**080C0606-8T**

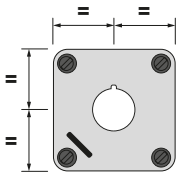

Coperchio con 1 foro Ø 22 mm / 1-hole lid Ø 22 mm

Polistirene / Polystyrene	57	72	**080CS0606-5P1C**
Polistirene / Polystyrene	81	106	**080CS0606-8P1C**
Policarbonato / Polycarbonate	57	85	**080C0606-5P1C**
Policarbonato / Polycarbonate	81	125	**080C0606-8P1C**

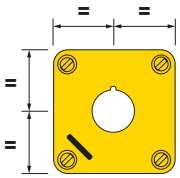

Coperchio giallo con 1 foro Ø 22 mm / 1-hole yellow lid Ø 22 mm

Polistirene / Polystyrene	57	72	**080CS0606-5GP1**
Policarbonato / Polycarbonate	57	85	**080C0606-5GP1**
Policarbonato / Polycarbonate	81	125	**080C0606-8GP1**

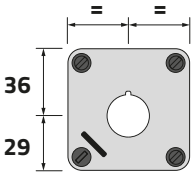

Coperchio con 1 foro Ø 22 mm / 1-hole lid Ø 22 mm

Polistirene / Polystyrene	57	72	**080CS0606-5P1**
Polistirene / Polystyrene	81	106	**080CS0606-8P1**
Policarbonato / Polycarbonate	57	85	**080C0606-5P1**
Policarbonato / Polycarbonate	81	125	**080C0606-8P1**

Scatole in termoplastico 65 x 94 mm
Thermoplastic enclosures 65 x 94 mm

Serie CUBE / Series CUBE

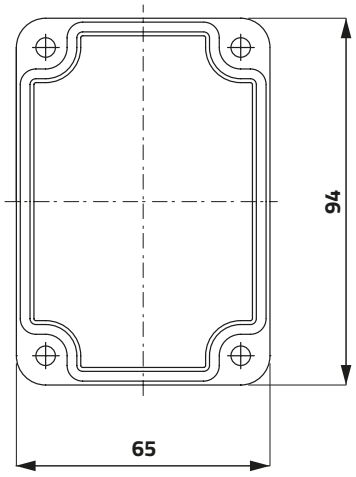

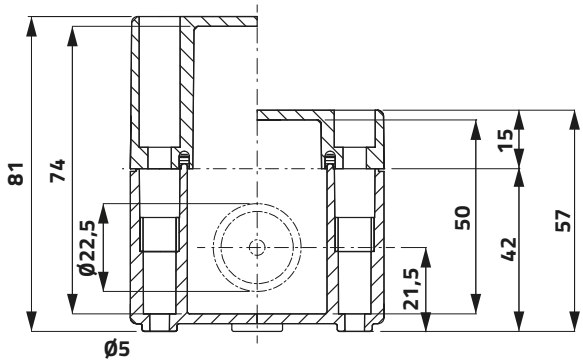

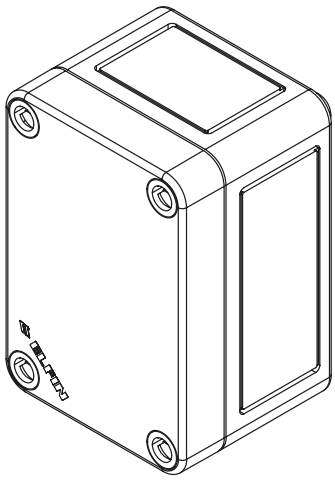

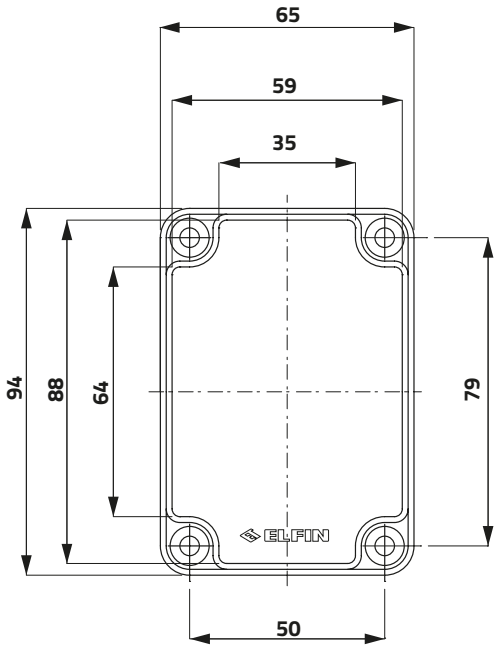

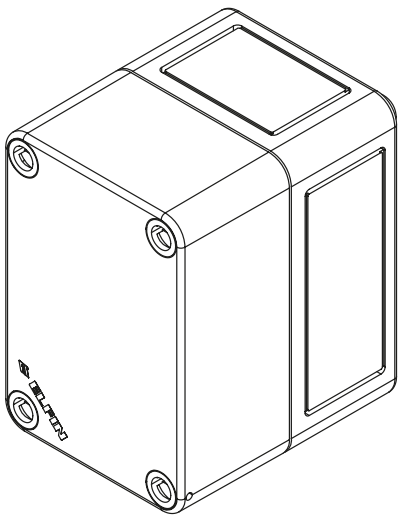

Scatole in termoplastico 65 x 94 mm
Thermoplastic enclosures 65 x 94 mm

Serie CUBE / Series CUBE



Coperchio senza fori / Undrilled lid

	h	g	cod
Polistirene / Polystyrene	57	96	**080CS0609-5**
Polistirene / Polystyrene	81	135	**080CS0609-8**
Policarbonato / Polycarbonate	57	115	**080C0609-5**
Policarbonato / Polycarbonate	81	160	**080C0609-8**



Coperchio trasparente senza fori / Transparent undrilled lid

Policarbonato / Polycarbonate	57	110	**080C0609-5T**
Policarbonato / Polycarbonate	81	155	**080C0609-8T**



Coperchio giallo senza fori / Yellow undrilled lid

Polistirene / Polystyrene	57	96	**080CS0609-5G**
Polistirene / Polystyrene	81	135	**080CS0609-8G**
Policarbonato / Polycarbonate	57	115	**080C0609-5G**
Policarbonato / Polycarbonate	81	160	**080C0609-8G**

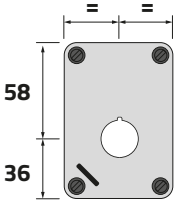

Coperchio con 1 foro Ø 22 mm / 1-hole lid Ø 22 mm

Polistirene / Polystyrene	57	92	**080CS0609-5P1**
Polistirene / Polystyrene	81	131	**080CS0609-8P1**
Policarbonato / Polycarbonate	57	110	**080C0609-5P1**
Policarbonato / Polycarbonate	81	155	**080C0609-8P1**

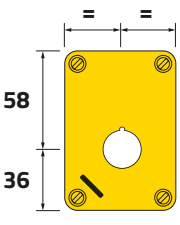

Coperchio giallo con 1 foro Ø 22 mm / 1-hole yellow lid Ø 22 mm

Polistirene / Polystyrene	57	92	**080CS0609-5GP1**
Polistirene / Polystyrene	81	131	**080CS0609-8GP1**
Policarbonato / Polycarbonate	57	110	**080C0609-5GP1**
Policarbonato / Polycarbonate	81	155	**080C0609-8GP1**

Scatole in termoplastico 65 x 94 mm
Thermoplastic enclosures 65 x 94 mm

Serie CUBE / Series CUBE

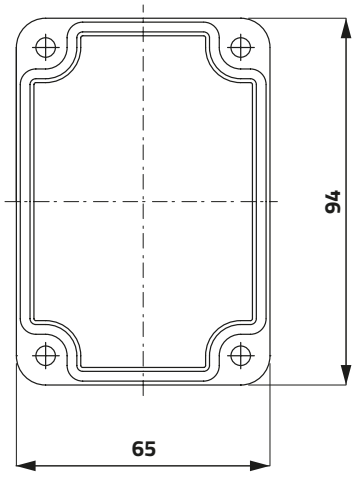

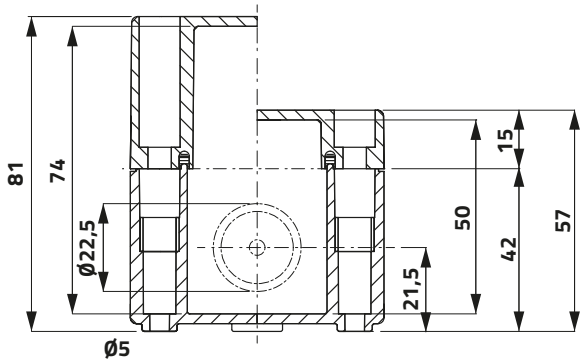

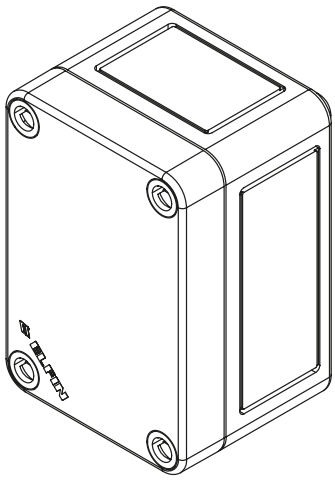

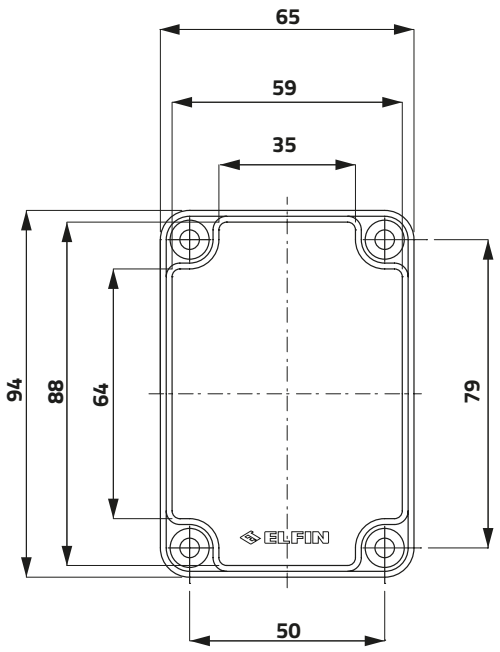

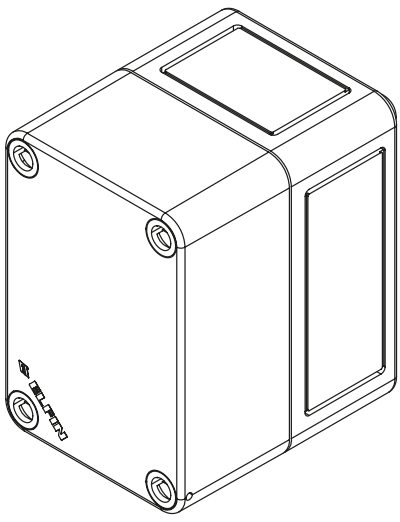

Scatole in termoplastico 65 x 94 mm
Thermoplastic enclosures 65 x 94 mm

Serie CUBE / Series CUBE

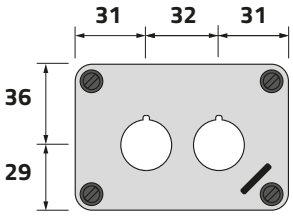

Coperchio con 2 fori Ø 22 mm / 2-hole lid Ø 22 mm

	h	g	cod
Polistirene / Polystyrene	57	92	**080CS0609-5P2**
Polistirene / Polystyrene	81	131	**080CS0609-8P2**
Policarbonato / Polycarbonate	57	110	**080C0609-5P2**
Policarbonato / Polycarbonate	81	155	**080C0609-8P2**

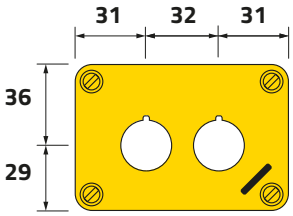

Coperchio giallo con 2 fori Ø 22 mm / 2-hole yellow lid Ø 22 mm

	h	g	cod
Polistirene / Polystyrene	57	92	**080CS0609-5GP2**
Polistirene / Polystyrene	81	131	**080CS0609-8GP2**
Policarbonato / Polycarbonate	57	110	**080C0609-5GP2**
Policarbonato / Polycarbonate	81	155	**080C0609-8GP2**



Guida / Rail

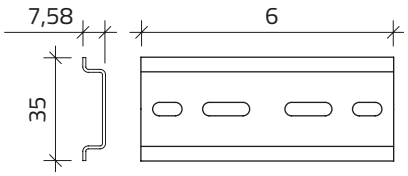

		cod
	30	**080G3508**

Scatole in termoplastico 94 x 94 mm
Thermoplastic enclosures 94 x 94 mm

Serie CUBE / Series CUBE

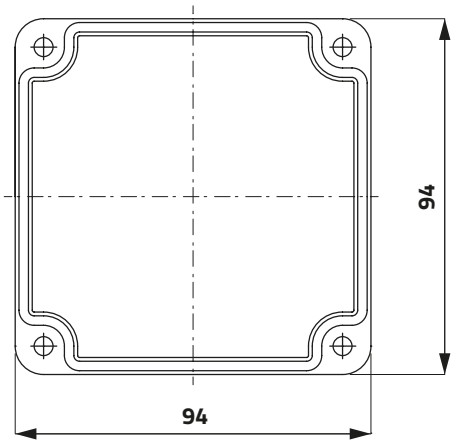

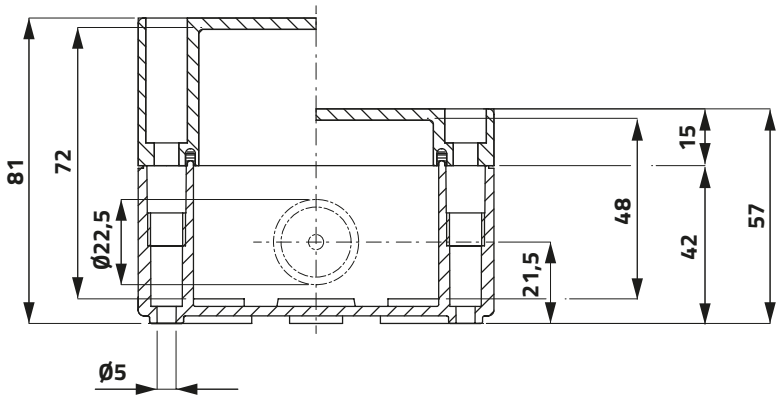

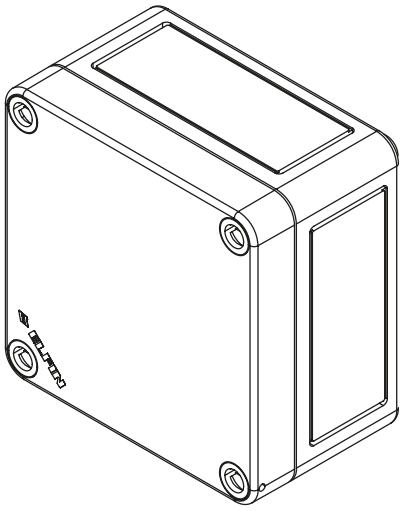

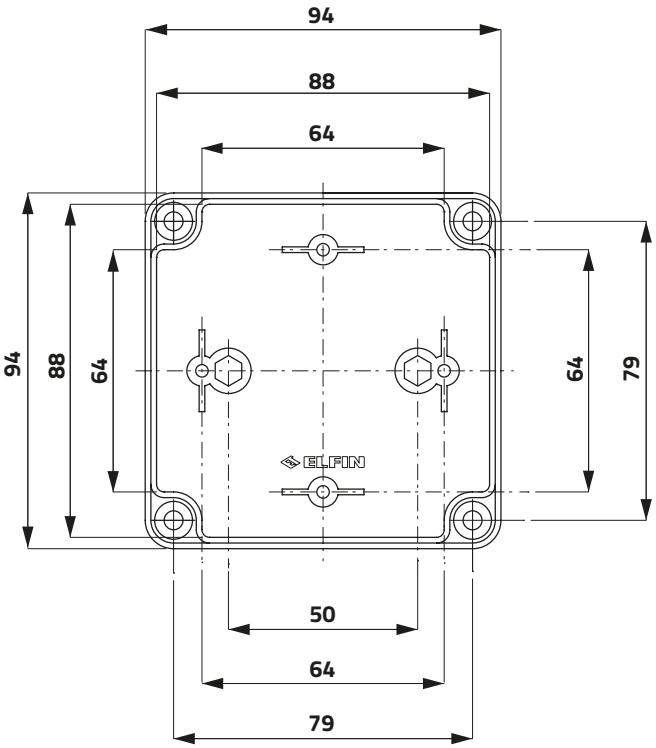

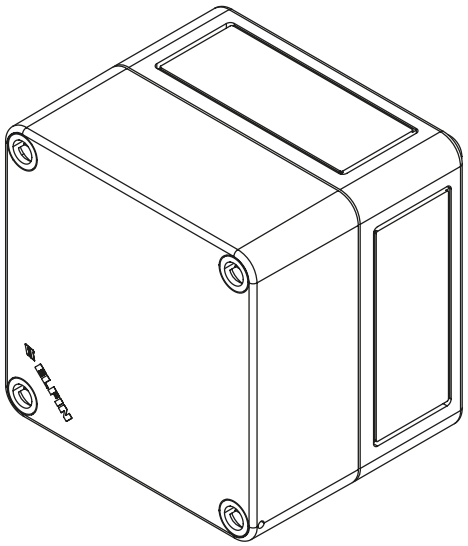

Scatole in termoplastico 94 x 94 mm
Thermoplastic enclosures 94 x 94 mm

Serie CUBE / Series CUBE



Coperchio senza fori / Undrilled lid

	h	g	cod
Polistirene / Polystyrene	57	123	**080CS0909-5**
Polistirene / Polystyrene	81	172	**080CS0909-8**
Policarbonato / Polycarbonate	57	147	**080C0909-5**
Policarbonato / Polycarbonate	81	204	**080C0909-8**



Coperchio trasparente senza fori / Transparent undrilled lid

	h	g	cod
Policarbonato / Polycarbonate	57	142	**080C0909-5T**
Policarbonato / Polycarbonate	81	196	**080C0909-8T**

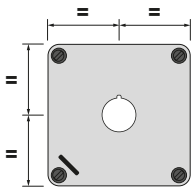

Coperchio con 1 foro Ø 22 mm / 1-hole lid Ø 22 mm

	h	g	cod
Polistirene / Polystyrene	57	121	**080CS0909-5P1C**
Polistirene / Polystyrene	81	170	**080CS0909-8P1C**
Policarbonato / Polycarbonate	57	145	**080C0909-5P1C**
Policarbonato / Polycarbonate	81	202	**080C0909-8P1C**

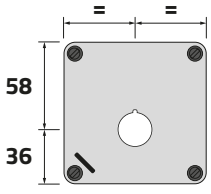

Coperchio con 1 foro Ø 22 mm / 1-hole lid Ø 22 mm

	h	g	cod
Polistirene / Polystyrene	57	121	**080CS0909-5P1**
Polistirene / Polystyrene	81	170	**080CS0909-8P1**
Policarbonato / Polycarbonate	57	145	**080C0909-5P1**
Policarbonato / Polycarbonate	81	202	**080C0909-8P1**

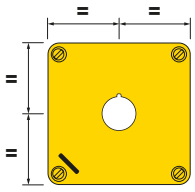

Coperchio giallo con 1 foro Ø 22 mm / 1-hole yellow lid Ø 22 mm

	h	g	cod
Polistirene / Polystyrene	57	121	**080CS0909-5GP1**
Polistirene / Polystyrene	81	170	**080CS0909-8GP1**
Policarbonato / Polycarbonate	57	145	**080C0909-5GP1**
Policarbonato / Polycarbonate	81	202	**080C0909-8GP1**

Scatole in termoplastico 94 x 94 mm
Thermoplastic enclosures 94 x 94 mm

Serie CUBE / Series CUBE

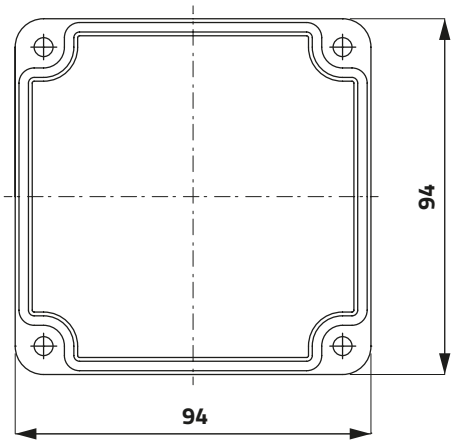

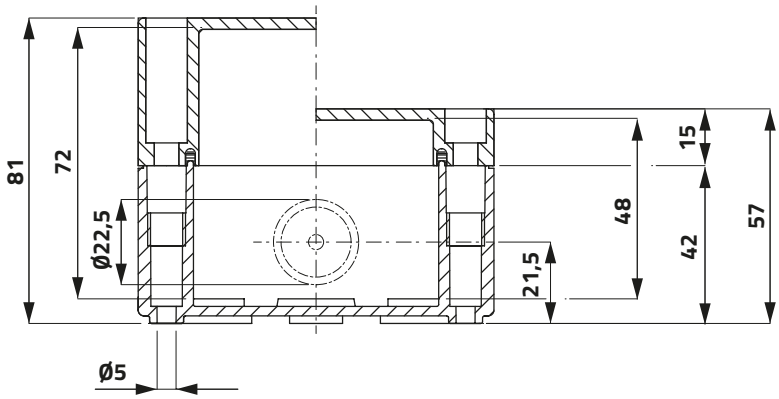

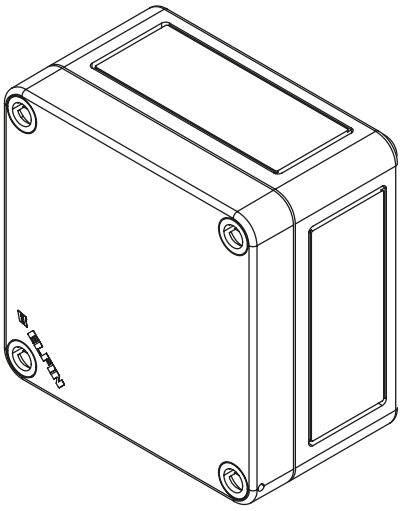

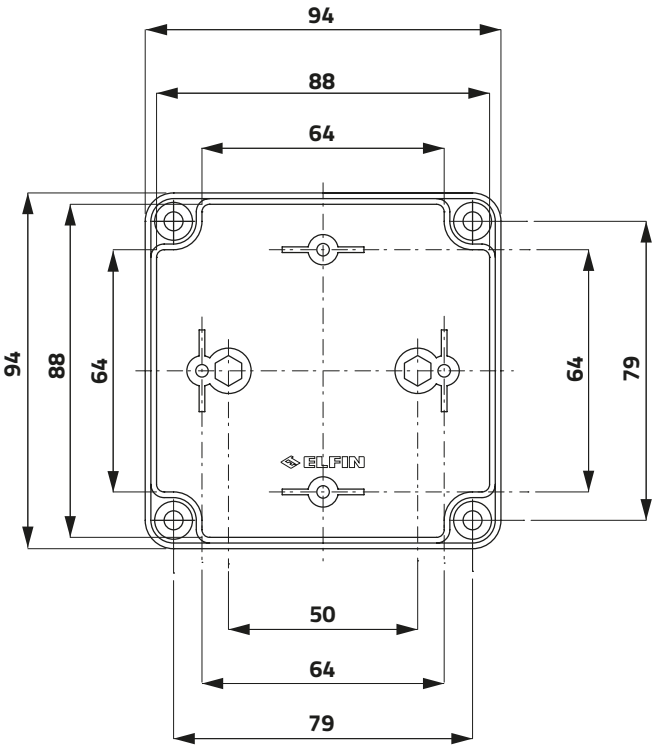

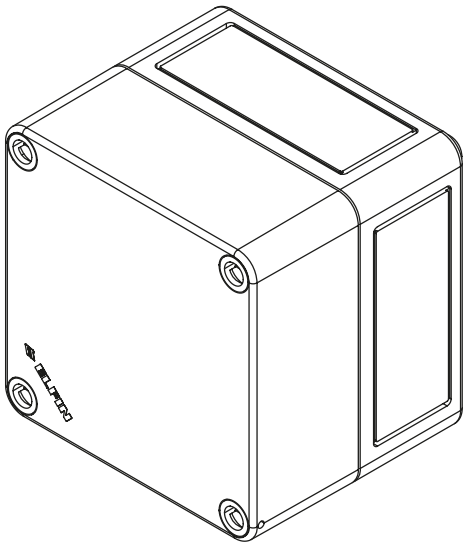

Scatole in termoplastico 94 x 94 mm
Thermoplastic enclosures 94 x 94 mm

Serie CUBE / Series CUBE

h g cod

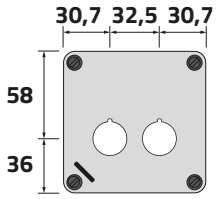

Coperchio con 2 fori Ø 22 mm / 2-hole lid Ø 22 mm

Polistirene / Polystyrene	57	119	**080CS0909-5P2**
Polistirene / Polystyrene	81	168	**080CS0909-8P2**
Policarbonato / Polycarbonate	57	143	**080C0909-5P2**
Policarbonato / Polycarbonate	81	200	**080C0909-8P2**

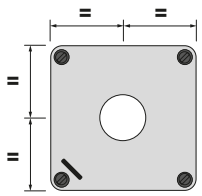

Coperchio con 1 foro Ø 30 mm / 1-hole lid Ø 30 mm

Polistirene / Polystyrene	81	168	**080CS0909-8S1**
Policarbonato / Polycarbonate	81	200	**080C0909-8S1**



Piastra di fondo / Mounting plate

100		**080P0909**



Guida / Rail

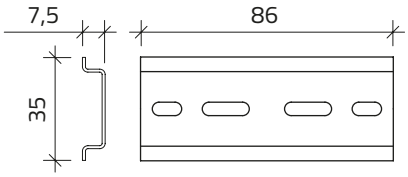

30		**080G3508**

Scatole in termoplastico 94 x 130 mm
Thermoplastic enclosures 94 x 130 mm

Serie CUBE / Series CUBE

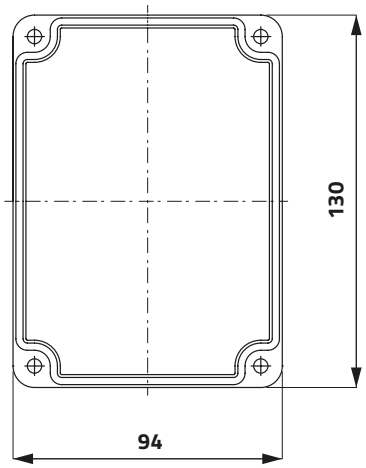

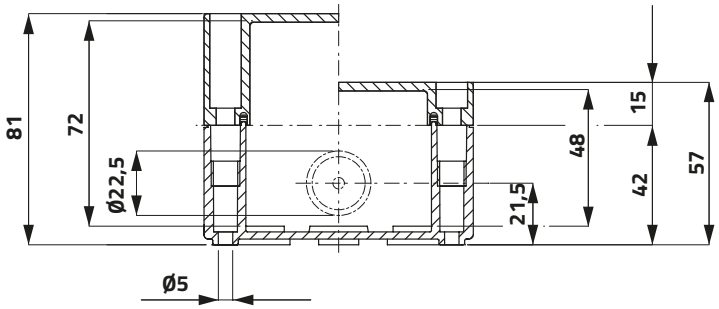

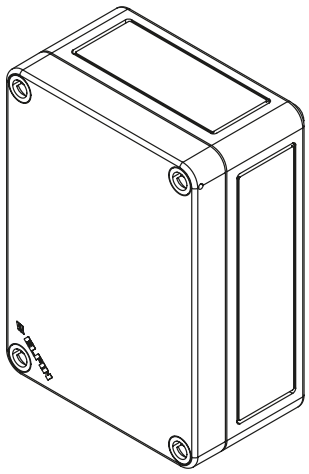

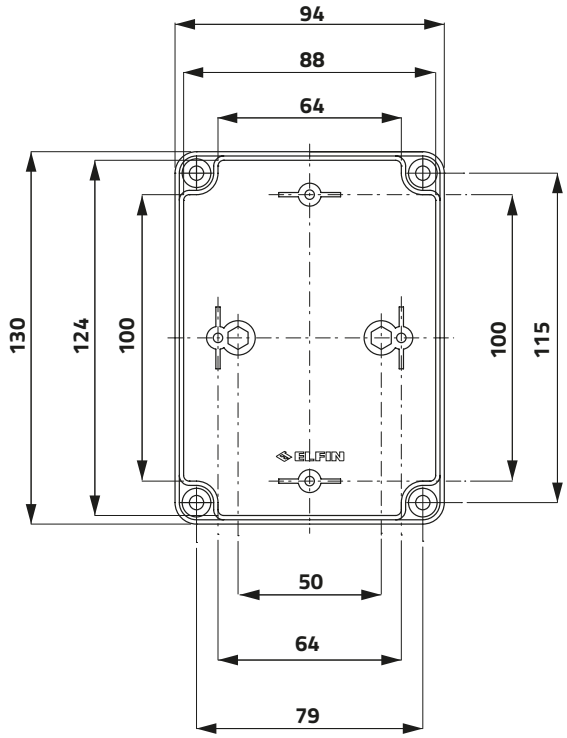

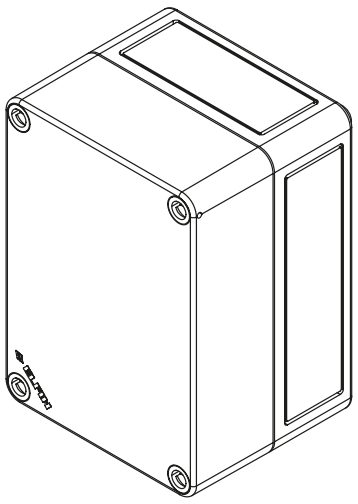

Scatole in termoplastico 94 x 130 mm
Thermoplastic enclosures 94 x 130 mm

Serie CUBE / Series CUBE



Coperchio senza fori / Undrilled lid

	h	g	cod
Polistirene / Polystyrene	57	152	**080CS0913-5**
Polistirene / Polystyrene	81	213	**080CS0913-8**
Policarbonato / Polycarbonate	57	181	**080C0913-5**
Policarbonato / Polycarbonate	81	254	**080C0913-8**



Coperchio trasparente senza fori / Transparent undrilled lid

	h	g	cod
Policarbonato / Polycarbonate	57	166	**080C0913-5T**
Policarbonato / Polycarbonate	81	240	**080C0913-8T**

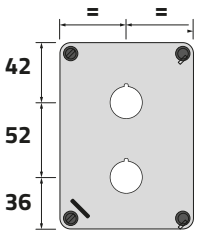

Coperchio con 2 fori Ø 22 mm / 2-hole lid Ø 22 mm

	h	g	cod
Polistirene / Polystyrene	57	149	**080CS0913-5P2**
Polistirene / Polystyrene	81	210	**080CS0913-8P2**
Policarbonato / Polycarbonate	57	177	**080C0913-5P2**
Policarbonato / Polycarbonate	81	250	**080C0913-8P2**

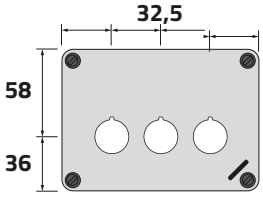

Coperchio con 3 fori Ø 22 mm / 3-hole lid Ø 22 mm

	h	g	cod
Polistirene / Polystyrene	57	147	**080CS0913-5P3L**
Polistirene / Polystyrene	81	208	**080CS0913-8P3L**
Policarbonato / Polycarbonate	57	175	**080C0913-5P3L**
Policarbonato / Polycarbonate	81	248	**080C0913-8P3L**

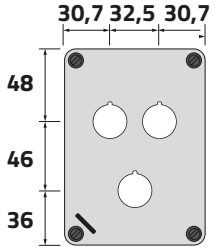

Coperchio con 3 fori Ø 22 mm / 3-hole lid Ø 22 mm

	h	g	cod
Polistirene / Polystyrene	57	147	**080CS0913-5P3C**
Polistirene / Polystyrene	81	208	**080CS0913-8P3C**
Policarbonato / Polycarbonate	57	175	**080C0913-5P3C**
Policarbonato / Polycarbonate	81	248	**080C0913-8P3C**

Scatole in termoplastico 94 x 130 mm
Thermoplastic enclosures 94 x 130 mm

Serie CUBE / Series CUBE

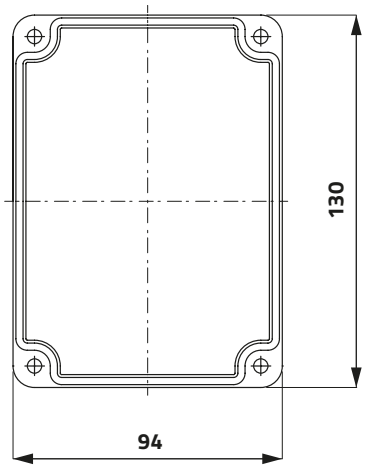

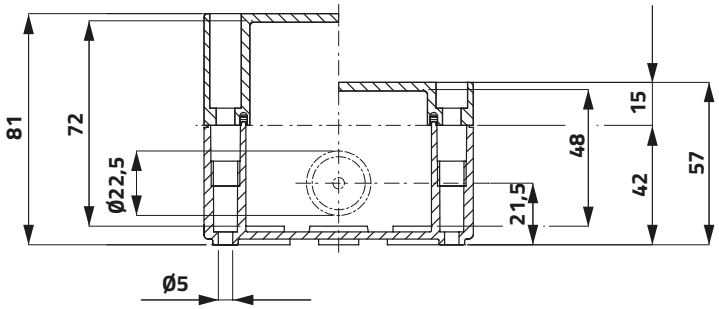

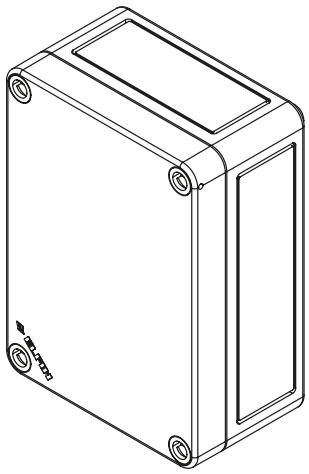

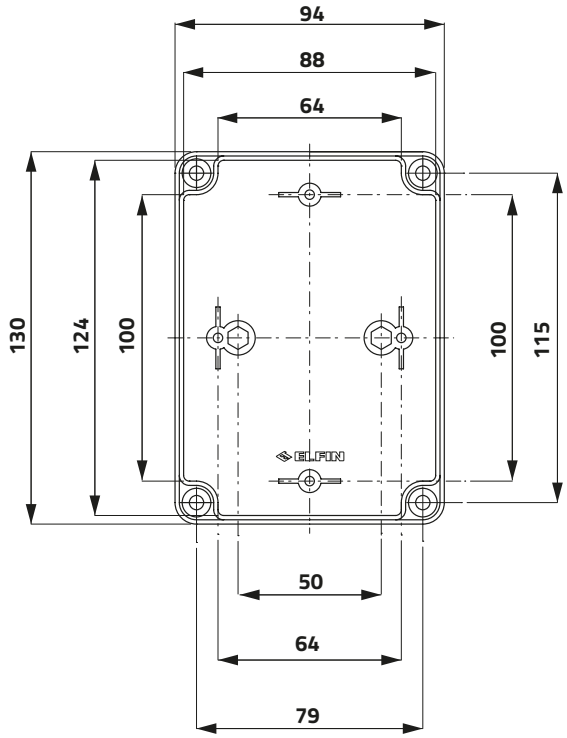

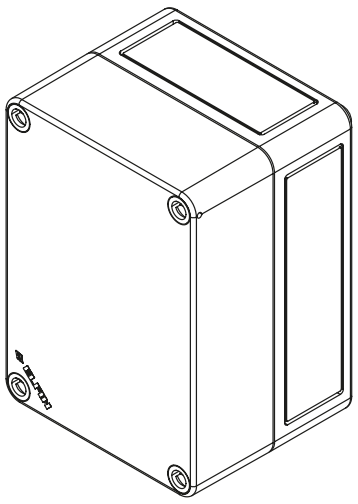

Scatole in termoplastico 94 x 130 mm
Thermoplastic enclosures 94 x 130 mm

Serie CUBE / Series CUBE

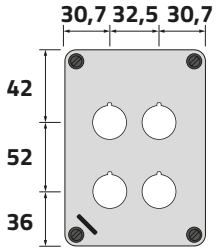

Coperchio con 4 fori Ø 22 mm / 4-hole lid Ø 22 mm

	h	g	cod
Polistirene / Polystyrene	57	145	**080CS0913-5P4**
Polistirene / Polystyrene	81	206	**080CS0913-8P4**
Policarbonato / Polycarbonate	57	173	**080C0913-5P4**
Policarbonato / Polycarbonate	81	246	**080C0913-8P4**

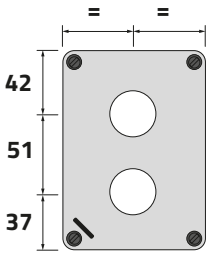

Coperchio con 2 fori Ø 30 mm / 2-hole lid Ø 30 mm

	h	g	cod
Polistirene / Polystyrene	81	206	**080CS0913-8S2**
Policarbonato / Polycarbonate	81	246	**080C0913-8S2**



Piastra di fondo / Mounting plate

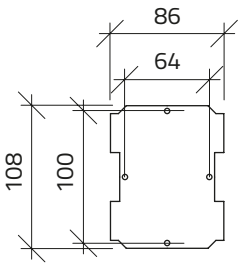

148 **080P0913**



Guida / Rail

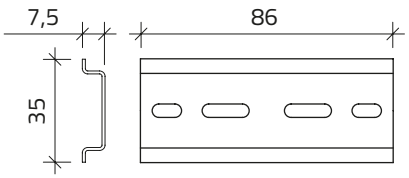

30 **080G3508**

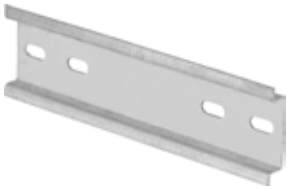

Guida / Rail

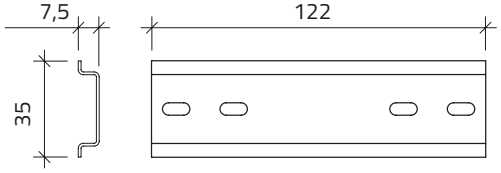

30 **080G3512**

Scatole in termoplastico 94 x 180 mm
Thermoplastic enclosures 94 x 180 mm

Serie CUBE / Series CUBE

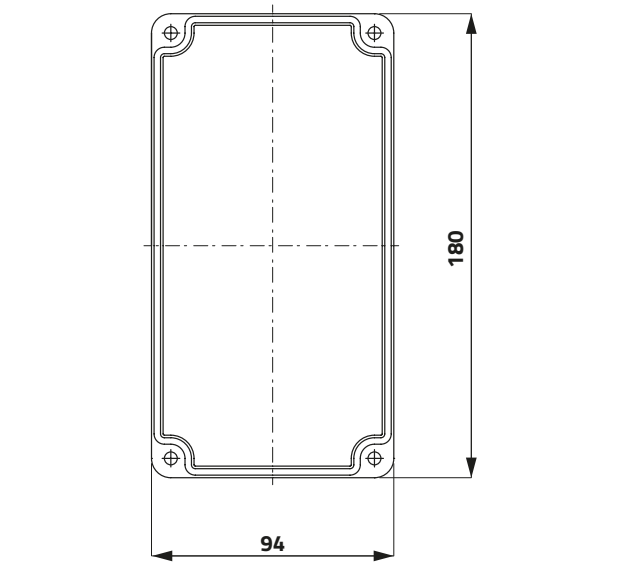

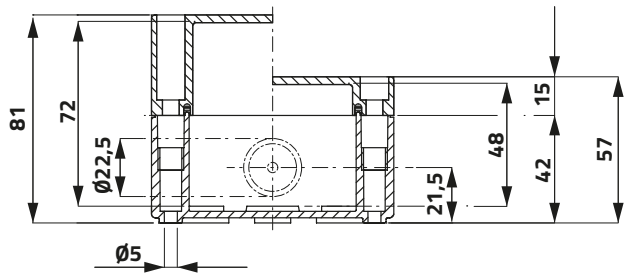

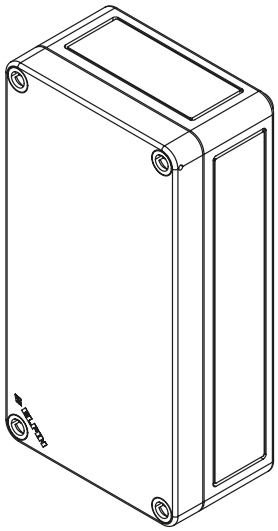

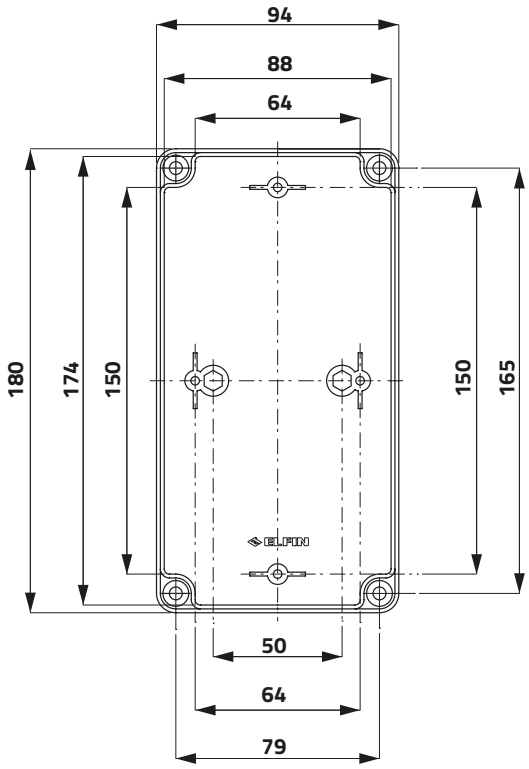

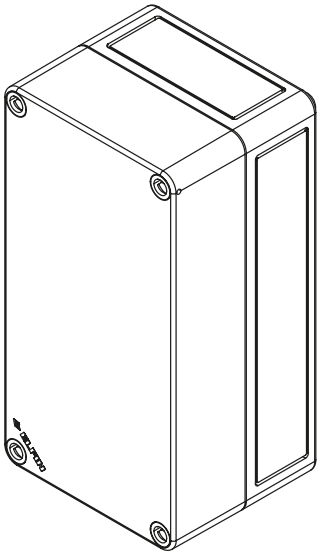

Scatole in termoplastico 94 x 180 mm
Thermoplastic enclosures 94 x 180 mm

Serie CUBE / Series CUBE



Coperchio senza fori / Undrilled lid

	h	g	cod
Polistirene / Polystyrene	57	201	**080CS0918-5**
Polistirene / Polystyrene	81	263	**080CS0918-8**
Policarbonato / Polycarbonate	57	241	**080C0918-5**
Policarbonato / Polycarbonate	81	314	**080C0918-8**



Coperchio trasparente senza fori / Transparent undrilled lid

	h	g	cod
Policarbonato / Polycarbonate	57	228	**080C0918-5T**
Policarbonato / Polycarbonate	81	300	**080C0918-8T**



Coperchio giallo senza fori / Yellow undrilled lid

	h	g	cod
Polistirene / Polystyrene	57	201	**080CS0918-5G**
Polistirene / Polystyrene	81	263	**080CS0918-8G**
Policarbonato / Polycarbonate	57	241	**080C0918-5G**
Policarbonato / Polycarbonate	81	314	**080C0918-8G**

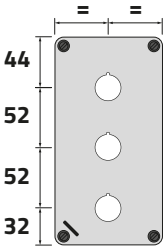

Coperchio con 3 fori Ø 22 mm / 3-hole lid Ø 22 mm

	h	g	cod
Polistirene / Polystyrene	57	197	**080CS0918-5P3**
Polistirene / Polystyrene	81	259	**080CS0918-8P3**
Policarbonato / Polycarbonate	57	235	**080C0918-5P3**
Policarbonato / Polycarbonate	81	308	**080C0918-8P3**

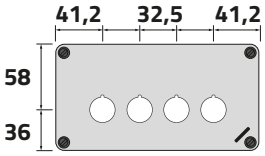

Coperchio con 4 fori Ø 22 mm / 4-hole lid Ø 22 mm

	h	g	cod
Polistirene / Polystyrene	57	195	**080CS0918-5P4L**
Polistirene / Polystyrene	81	257	**080CS0918-8P4L**
Policarbonato / Polycarbonate	57	233	**080C0918-5P4L**
Policarbonato / Polycarbonate	81	306	**080C0918-8P4L**

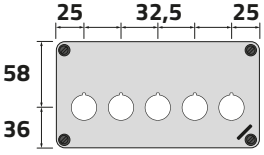

Coperchio con 5 fori Ø 22 mm / 5-hole lid Ø 22 mm

	h	g	cod
Polistirene / Polystyrene	57	193	**080CS0918-5P5L**
Polistirene / Polystyrene	81	255	**080CS0918-8P5L**
Policarbonato / Polycarbonate	57	231	**080C0918-5P5L**
Policarbonato / Polycarbonate	81	304	**080C0918-8P5L**

Scatole in termoplastico 94 x 180 mm
Thermoplastic enclosures 94 x 180 mm

Serie CUBE / Series CUBE

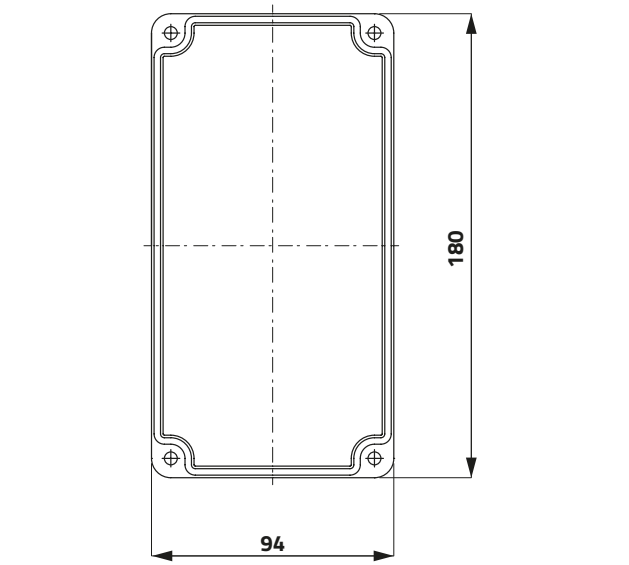

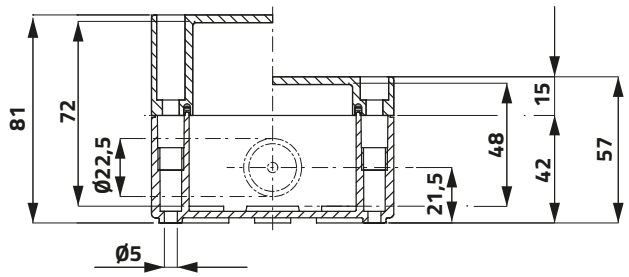

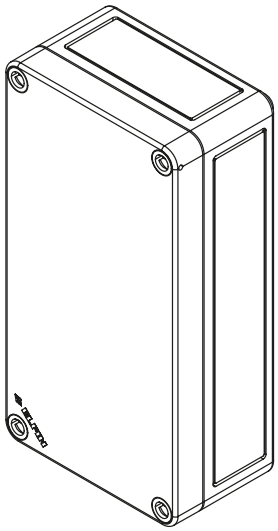

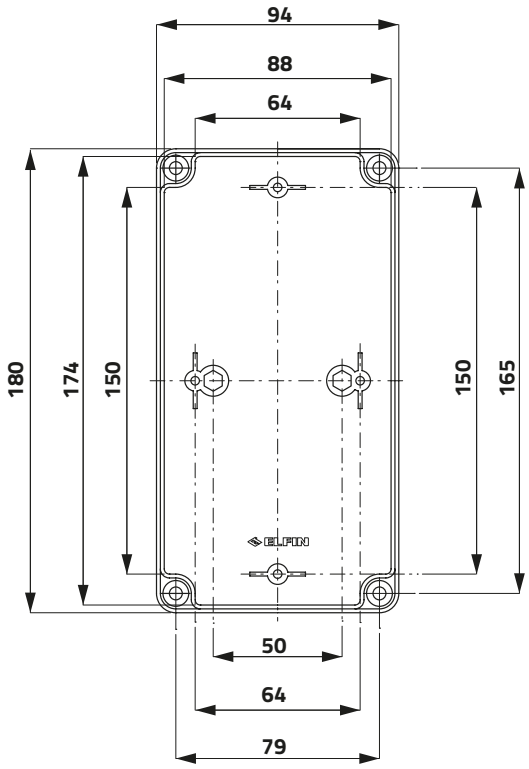

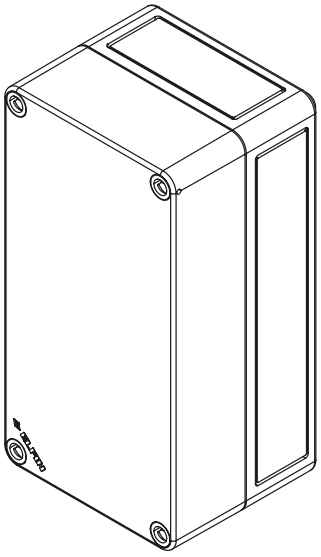

Scatole in termoplastico 94 x 180 mm
Thermoplastic enclosures 94 x 180 mm

Serie CUBE / Series CUBE

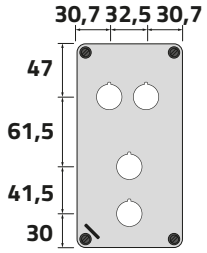

Coperchio con 4 fori Ø 22 mm / 4-hole lid Ø 22 mm

	h	g	cod
Polistirene / Polystyrene	57	195	080CS0918-5P4C
Polistirene / Polystyrene	81	257	080CS0918-8P4C
Policarbonato / Polycarbonate	57	233	080C0918-5P4C
Policarbonato / Polycarbonate	81	306	080C0918-8P4C

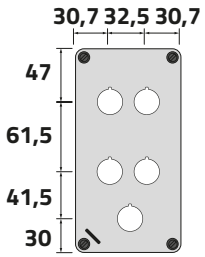

Coperchio con 5 fori Ø 22 mm / 5-hole lid Ø 22 mm

	h	g	cod
Polistirene / Polystyrene	57	193	080CS0918-5P5C
Polistirene / Polystyrene	81	255	080CS0918-8P5C
Policarbonato / Polycarbonate	57	231	080C0918-5P5C
Policarbonato / Polycarbonate	81	304	080C0918-8P5C

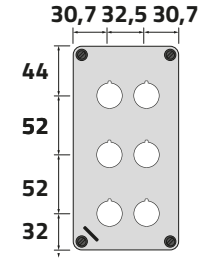

Coperchio con 6 fori Ø 22 mm / 6-hole lid Ø 22 mm

	h	g	cod
Polistirene / Polystyrene	57	191	080CS0918-5P6
Polistirene / Polystyrene	81	253	080CS0918-8P6
Policarbonato / Polycarbonate	57	229	080C0918-5P6
Policarbonato / Polycarbonate	81	302	080C0918-8P6

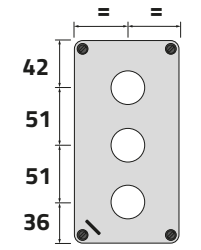

Coperchio con 3 fori Ø 30 mm / 3-hole lid Ø 30 mm

	h	g	cod
Polistirene / Polystyrene	81	308	080CS0918-8S3
Policarbonato / Polycarbonate	81	308	080C0918-8S3

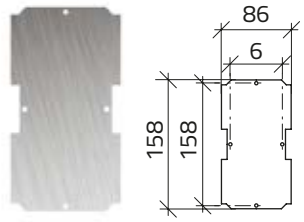

Piastra di fondo / Mounting plate

g	cod
210	080P0918



Guida / Rail

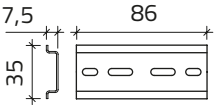

g	cod
30	080G3508



Guida / Rail

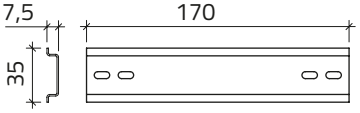

g	cod
59	080G3517

Scatole in termoplastico 110 x 180 mm
Thermoplastic enclosures 110 x 180 mm

Serie CUBE / Series CUBE

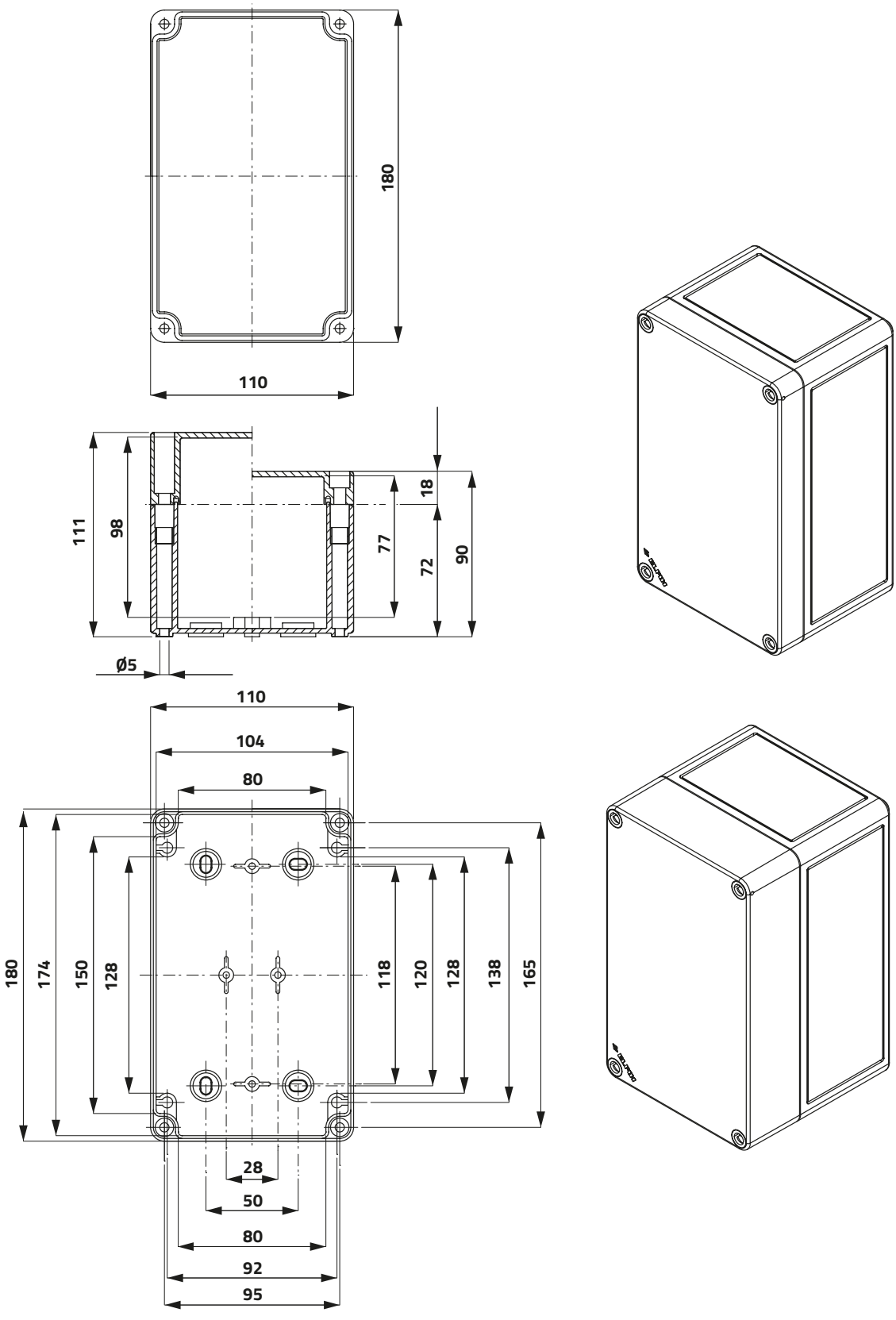

Scatole in termoplastico 110 x 180 mm
Thermoplastic enclosures 110 x 180 mm

Serie CUBE / Series CUBE



Coperchio senza fori / Undrilled lid

	h	g	cod
Polistirene / Polystyrene	90	380	**080CS1118-9**
Polistirene / Polystyrene	111	360	**080CS1118-11**
Policarbonato / Polycarbonate	90	380	**080C1118-9**
Policarbonato / Polycarbonate	111	430	**080C1118-11**



Coperchio trasparente senza fori / Transparent undrilled lid

Policarbonato / Polycarbonate	90	374	**080C1118-9T**
Policarbonato / Polycarbonate	111	426	**080C1118-11T**

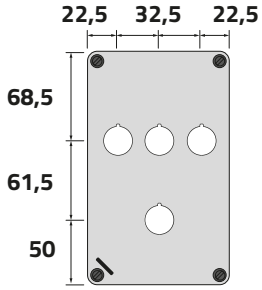

Coperchio con 4 fori Ø 22 mm / 4-hole lid Ø 22 mm

Polistirene / Polystyrene	90	314	**080CS1118-9P4C**
Policarbonato / Polycarbonate	90	376	**080C1118-9P4C**

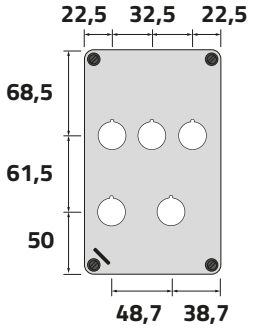

Coperchio con 5 fori Ø 22 mm / 5-hole lid Ø 22 mm

Polistirene / Polystyrene	90	312	**080CS1118-9P5C**
Policarbonato / Polycarbonate	90	374	**080C1118-9P5C**

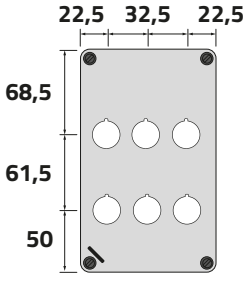

Coperchio con 6 fori Ø 22 mm / 6-hole lid Ø 22 mm

Polistirene / Polystyrene	90	310	**080CS1118-9P6**
Policarbonato / Polycarbonate	90	372	**080C1118-9P6**

Scatole in termoplastico 110 x 180 mm
Thermoplastic enclosures 110 x 180 mm

Serie CUBE / Series CUBE

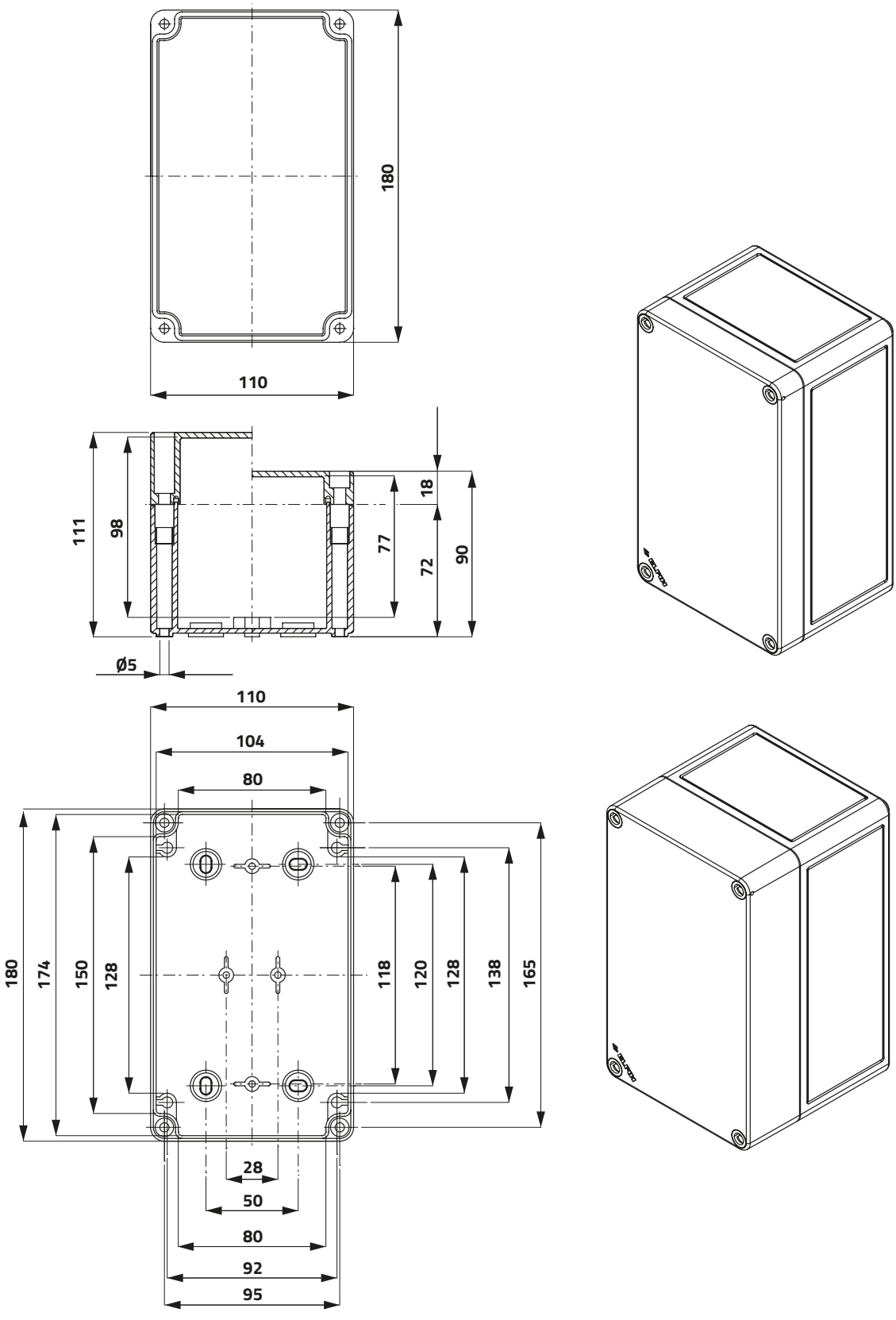

Scatole in termoplastico 110 x 180 mm
Thermoplastic enclosures 110 x 180 mm

Serie CUBE / Series CUBE

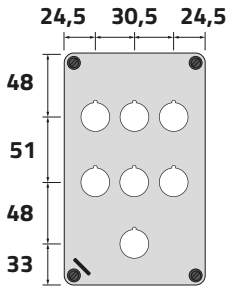

Coperchio con 7 fori Ø 22 mm / 7-hole lid Ø 22 mm

	h	g	cod
Polistirene / Polystyrene	90	308	**080CS1118-9P7C**
Policarbonato / Polycarbonate	90	370	**080C1118-9P7C**

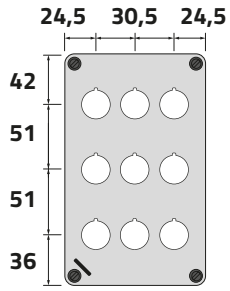

Coperchio con 9 fori Ø 22 mm / 9-hole lid Ø 22 mm

	h	g	cod
Polistirene / Polystyrene	90	304	**080CS1118-9P9**
Policarbonato / Polycarbonate	90	366	**080C1118-9P9**

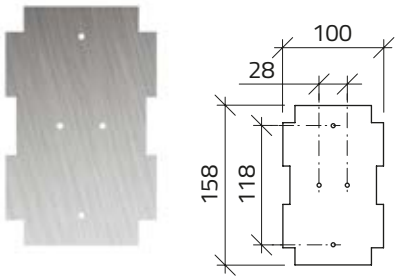

Piastra di fondo / Mounting plate

270 **080P1118**

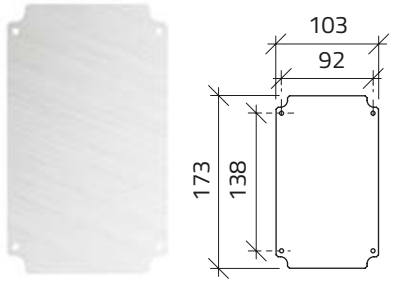

Piastra superiore / Upper plate

285 **080PS1118**



Guida / Rail

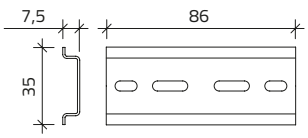

30 **080G3508**



Guida / Rail

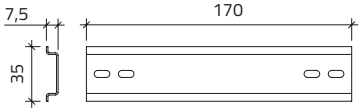

59 **080G3517**

Scatole in termoplastico 130 x 180 mm
Thermoplastic enclosures 130 x 180 mm

Serie CUBE / Series CUBE

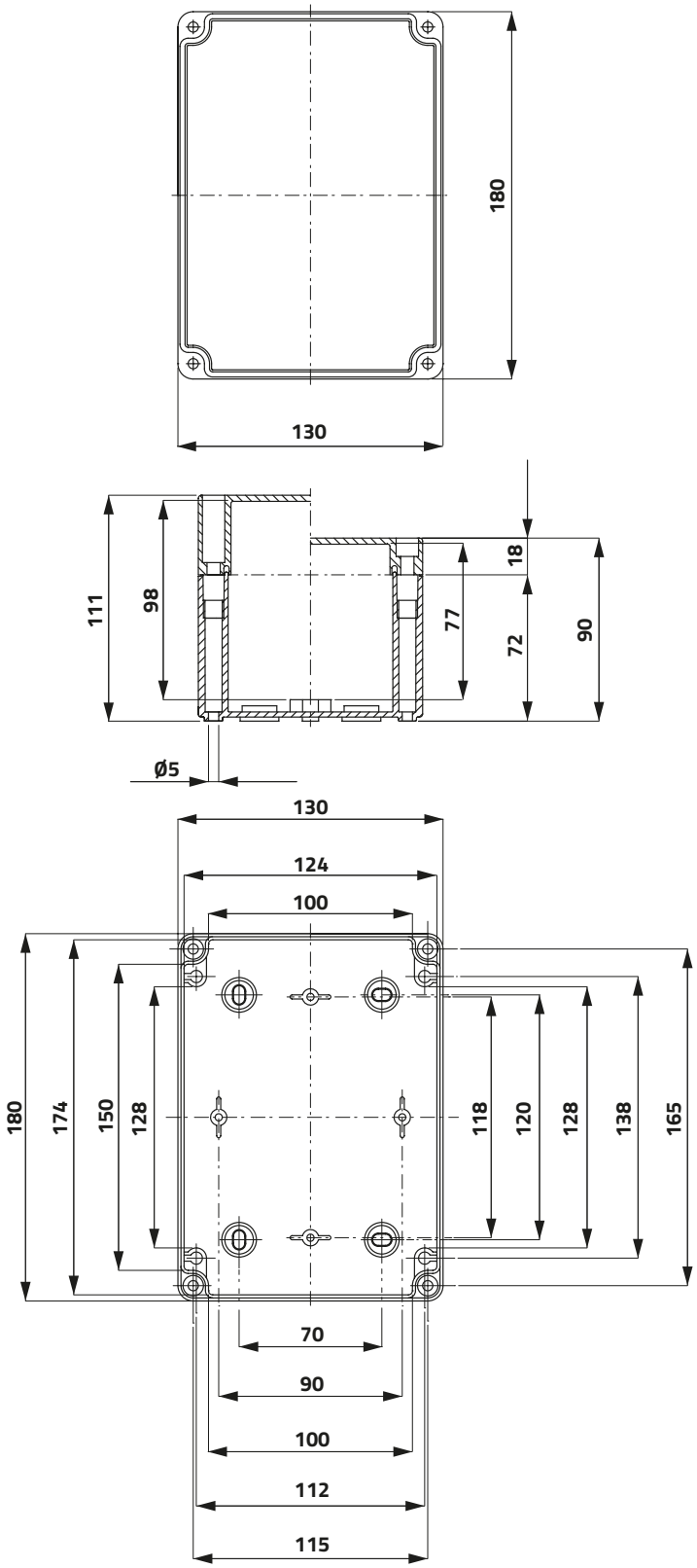

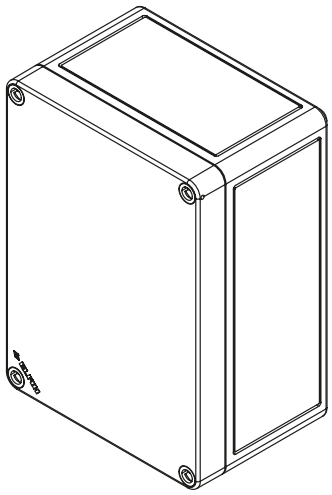

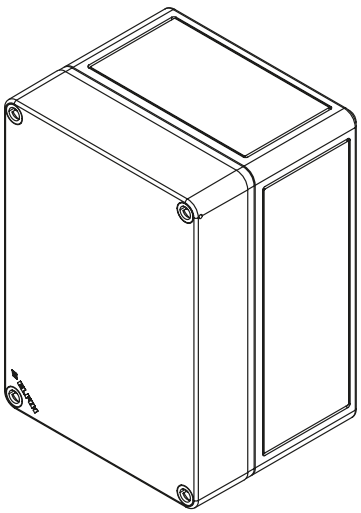

Scatole in termoplastico 130 x 180 mm
Thermoplastic enclosures 130 x 180 mm

Serie CUBE / Series CUBE



Coperchio senza fori / Undrilled lid

	h	g	cod
Polistirene / Polystyrene	90	380	**080CS1318-9**
Polistirene / Polystyrene	111	360	**080CS1318-11**
Policarbonato / Polycarbonate	90	380	**080C1318-9**
Policarbonato / Polycarbonate	111	430	**080C1318-11**



Coperchio trasparente senza fori / Transparent undrilled lid

	h	g	cod
Policarbonato / Polycarbonate	90	374	**080C1318-9T**
Policarbonato / Polycarbonate	111	426	**080C1318-11T**

Scatole in termoplastico 180 x 182 mm
Thermoplastic enclosures 180 x 182 mm

Serie CUBE / Series CUBE

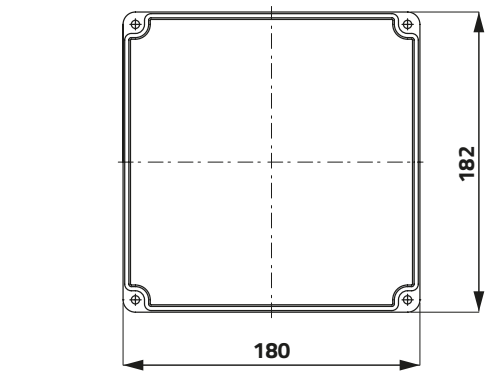

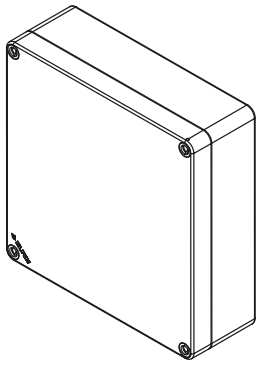

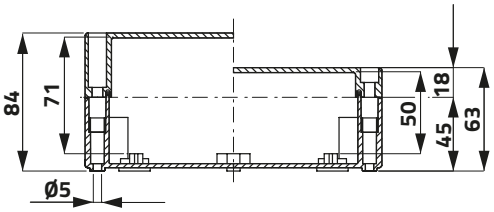

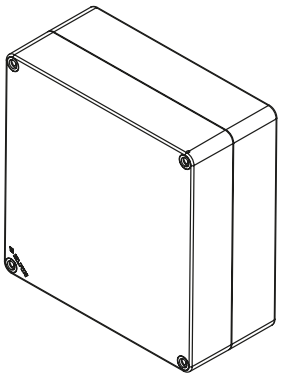

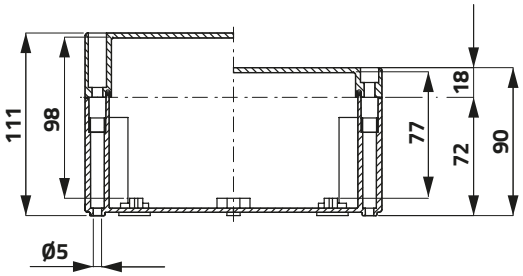

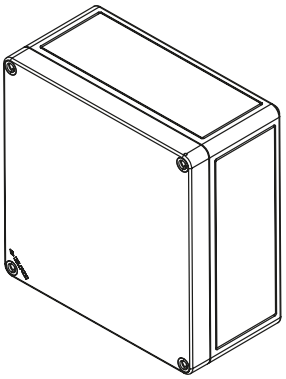

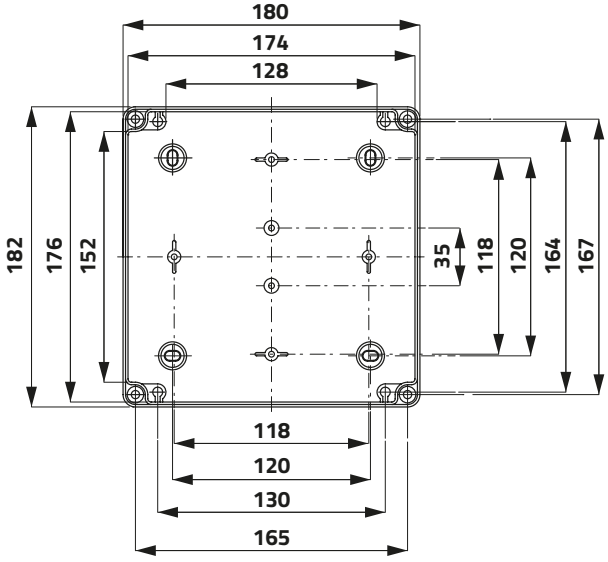

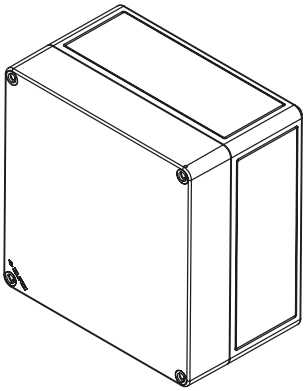

Scatole in termoplastico 180 x 182 mm
Thermoplastic enclosures 180 x 182 mm

Serie CUBE / Series CUBE



Coperchio senza fori / Undrilled lid

	h	g	cod
Policarbonato / Polycarbonate	63	480	**080C1818-6**
Policarbonato / Polycarbonate	84	550	**080C1818-8**
Policarbonato / Polycarbonate	90	545	**080C1818-9**
Policarbonato / Polycarbonate	111	600	**080C1818-11**



Coperchio trasparente senza fori / Transparent undrilled lid

	h	g	cod
Policarbonato / Polycarbonate	63	465	**080C1818-6T**
Policarbonato / Polycarbonate	84	520	**080C1818-8T**
Policarbonato / Polycarbonate	90	530	**080C1818-9T**
Policarbonato / Polycarbonate	111	569	**080C1818-11T**

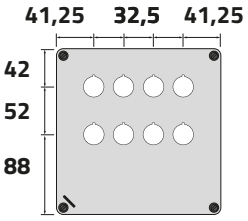

Coperchio con 8 fori Ø 22 mm / 8-hole lid Ø 22 mm

	h	g	cod
Policarbonato / Polycarbonate	90	529	**080C1818-9P8**

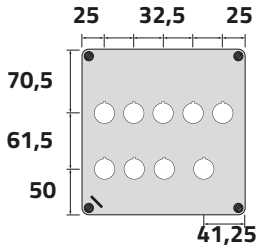

Coperchio con 9 fori Ø 22 mm / 9-hole lid Ø 22 mm

	h	g	cod
Policarbonato / Polycarbonate	90	527	**080C1818-9P9C**

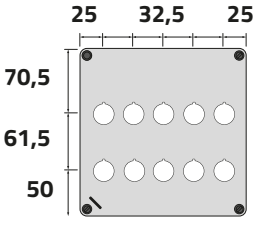

Coperchio con 10 fori Ø 22 mm / 10-hole lid Ø 22 mm

	h	g	cod
Policarbonato / Polycarbonate	90	525	**080C1818-9P10**

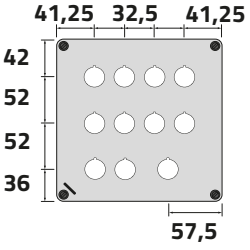

Coperchio con 11 fori Ø 22 mm / 11-hole lid Ø 22 mm

	h	g	cod
Policarbonato / Polycarbonate	90	523	**080C1818-9P11C**

Scatole in termoplastico 180 x 182 mm
Thermoplastic enclosures 180 x 182 mm

Serie CUBE / Series CUBE

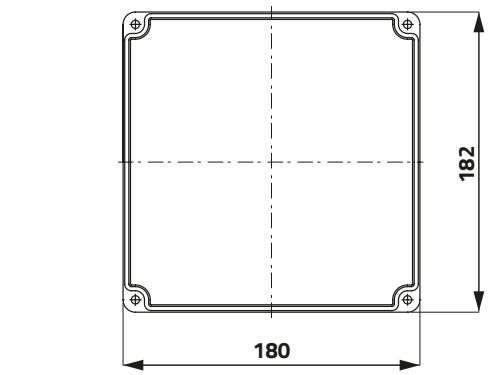

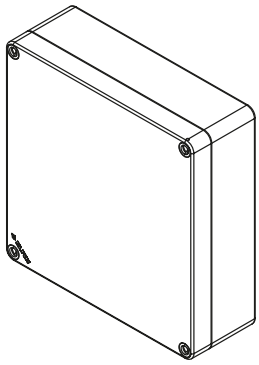

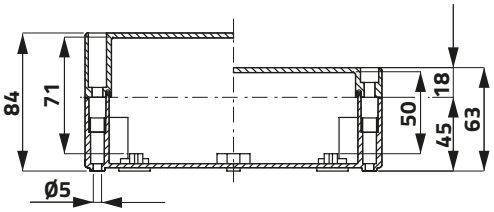

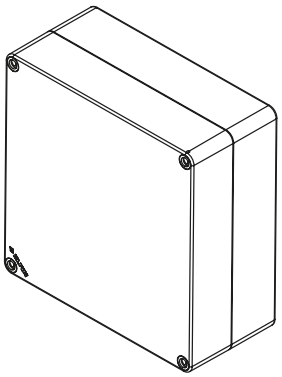

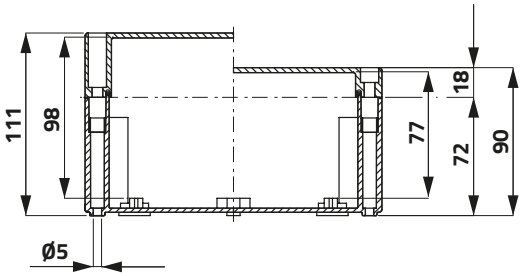

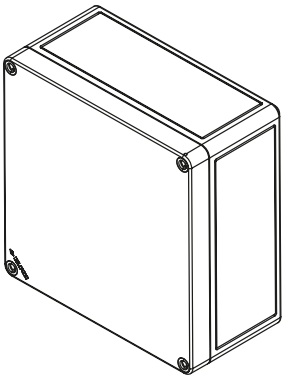

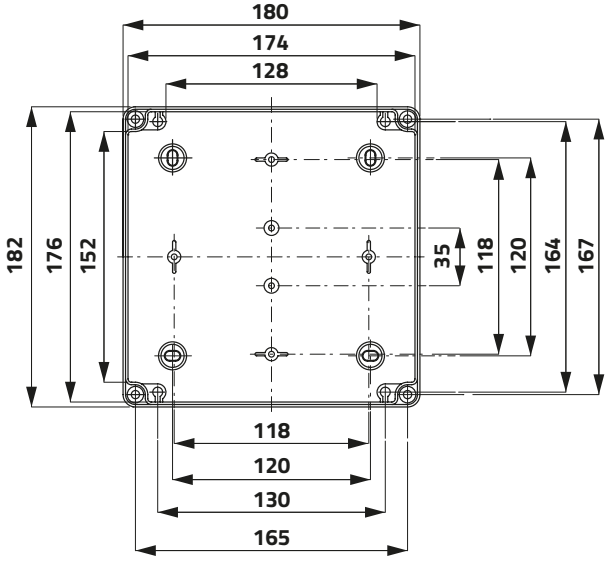

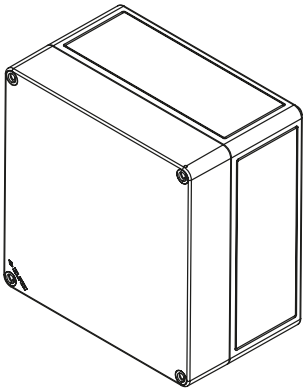

Scatole in termoplastico 180 x 182 mm
Thermoplastic enclosures 180 x 182 mm

Serie CUBE / Series CUBE

	h	g	cod

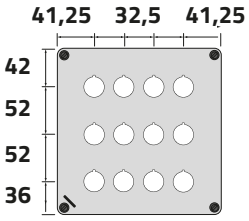

Coperchio con 12 fori Ø 22 mm / 12-hole lid Ø 22 mm

Policarbonato / Polycarbonate — 90 — 521 — **080C1818-9P12**

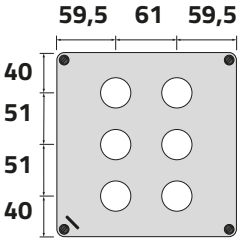

Coperchio con 6 fori Ø 30 mm / 6-hole lid Ø 30 mm

Policarbonato / Polycarbonate — 90 — 529 — **080C1818-9S6**



Piastra di fondo / Mounting plate

1,5 — 425 — **080P1818**

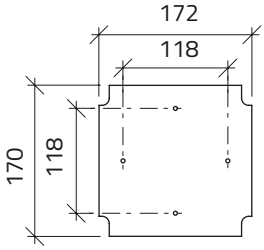

Piastra superiore / Upper plate

2 — 185 — **080PS1818**

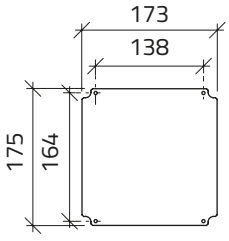



Guida / Rail

59 — **080G3517**

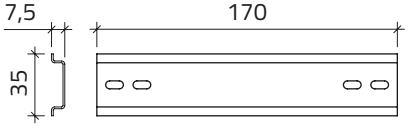

Scatole in termoplastico 180 x 254 mm
Thermoplastic enclosures 180 x 254 mm

Serie CUBE / Series CUBE

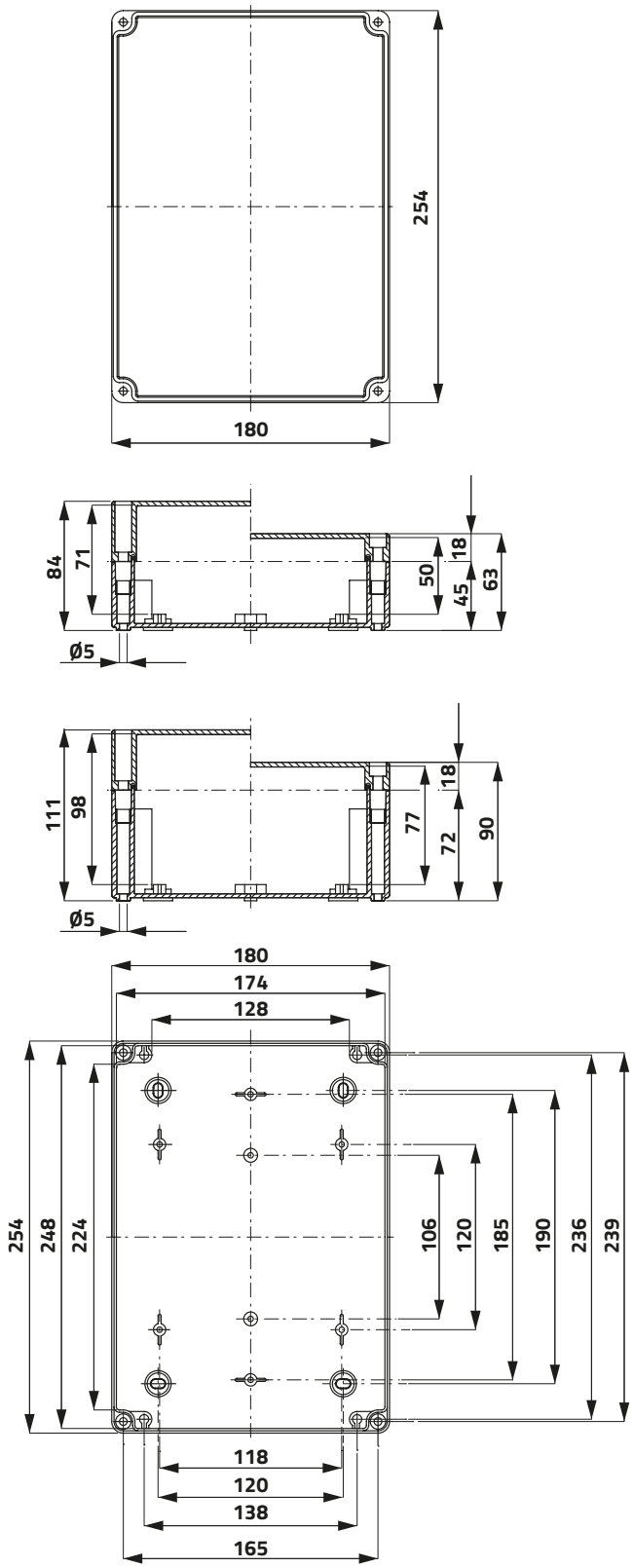

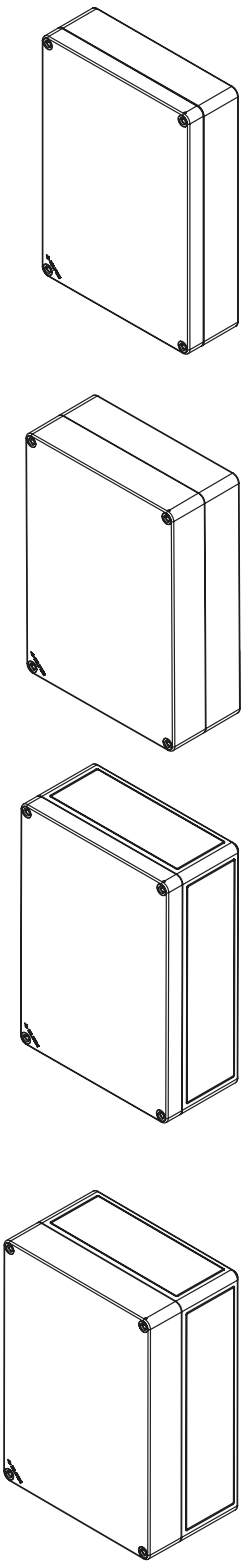

Scatole in termoplastico 180 x 254 mm
Thermoplastic enclosures 180 x 254 mm

Serie CUBE / Series CUBE



Coperchio senza fori / Undrilled lid

	h	g	cod
Polistirene / Polystyrene	90	595	**080CS1825-9**
Polistirene / Polystyrene	111	694	**080CS1825-11**
Policarbonato / Polycarbonate	63	615	**080C1825-6**
Policarbonato / Polycarbonate	84	670	**080C1825-8**
Policarbonato / Polycarbonate	90	720	**080C1825-9**
Policarbonato / Polycarbonate	111	775	**080C1825-11**



Coperchio trasparente senza fori / Transparent undrilled lid

	h	g	cod
Policarbonato / Polycarbonate	63	590	**080C1825-6T**
Policarbonato / Polycarbonate	84	640	**080C1825-8T**
Policarbonato / Polycarbonate	90	695	**080C1825-9T**
Policarbonato / Polycarbonate	111	745	**080C1825-11T**

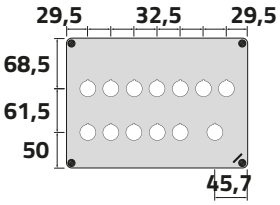

Coperchio con 13 fori Ø 22 mm / 13-hole lid Ø 22 mm

	h	g	cod
Policarbonato / Polycarbonate	90	694	**080C1825-9P13C**

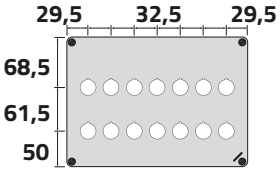

Coperchio con 14 fori Ø 22 mm / 14-hole lid Ø 22 mm

	h	g	cod
Policarbonato / Polycarbonate	90	692	**080C1825-9P14**

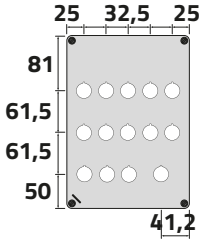

Coperchio con 14 fori Ø 22 mm / 14-hole lid Ø 22 mm

	h	g	cod
Policarbonato / Polycarbonate	90	692	**080C1825-9P14C**

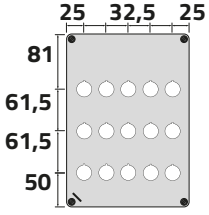

Coperchio con 15 fori Ø 22 mm / 15-hole lid Ø 22 mm

	h	g	cod
Policarbonato / Polycarbonate	90	690	**080C1825-9P15**

Scatole in termoplastico 180 x 254 mm
Thermoplastic enclosures 180 x 254 mm

Serie CUBE / Series CUBE

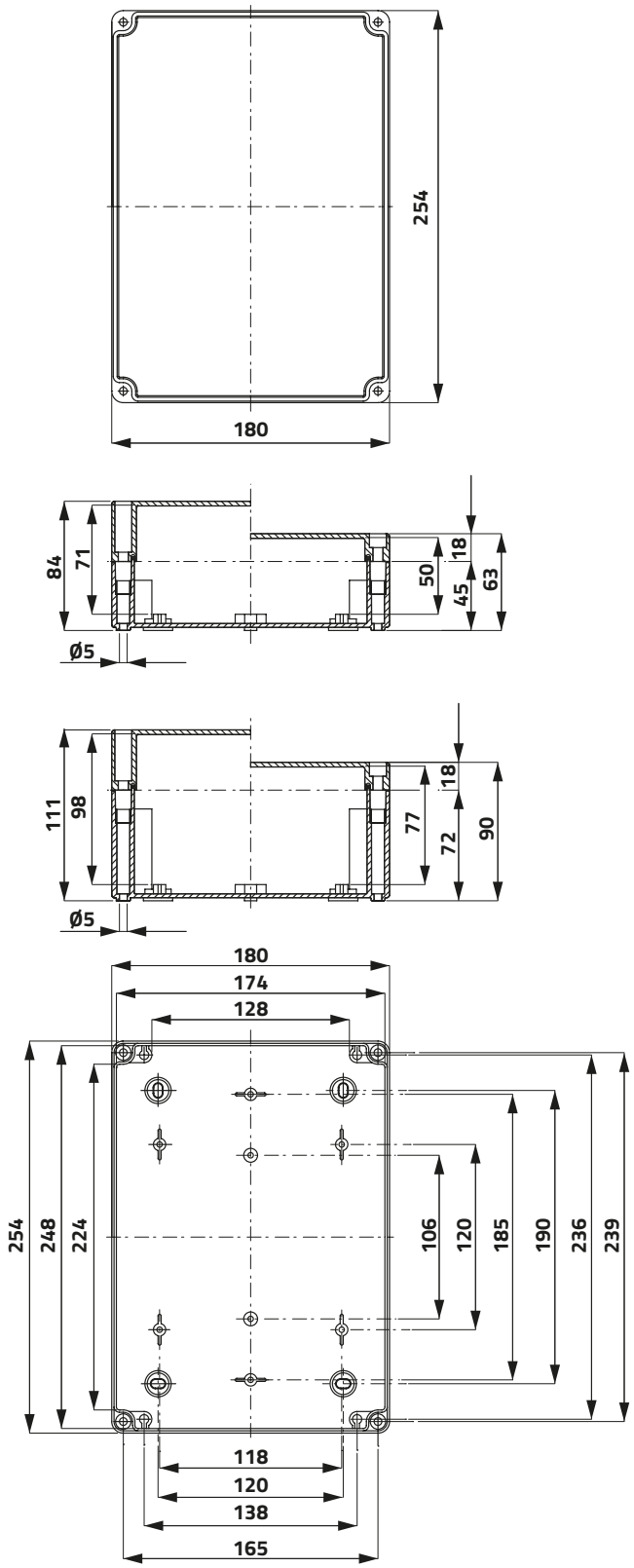

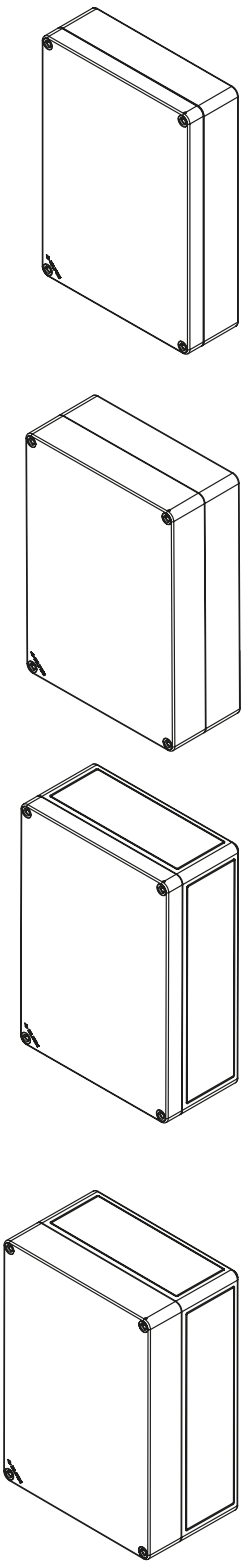

Scatole in termoplastico 180 x 254 mm
Thermoplastic enclosures 180 x 254 mm

Serie CUBE / Series CUBE

		h	g	cod
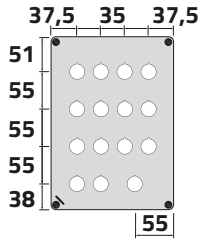	**Coperchio con 15 fori Ø 22 mm / 15-hole lid Ø 22 mm** Policarbonato / Polycarbonate	90	690	**080C1825-9P15C**
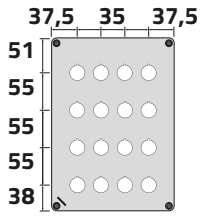	**Coperchio con 16 fori Ø 22 mm / 16-hole lid Ø 22 mm** Policarbonato / Polycarbonate	90	688	**080C1825-9P16**
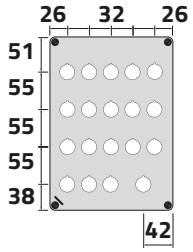	**Coperchio con 19 fori Ø 22 mm / 19-hole lid Ø 22 mm** Policarbonato / Polycarbonate	90	682	**080C1825-9P19C**
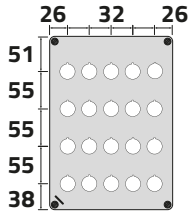	**Coperchio con 20 fori Ø 22 mm / 20-hole lid Ø 22 mm** Policarbonato / Polycarbonate	90	680	**080C1825-9P20**
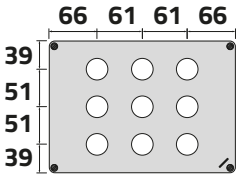	**Coperchio con 9 fori Ø 30 mm / 9-hole lid Ø 30 mm** Policarbonato / Polycarbonate	90	691	**080C1825-9S9**

Scatole in termoplastico 180 x 254 mm
Thermoplastic enclosures 180 x 254 mm

Serie CUBE / Series CUBE

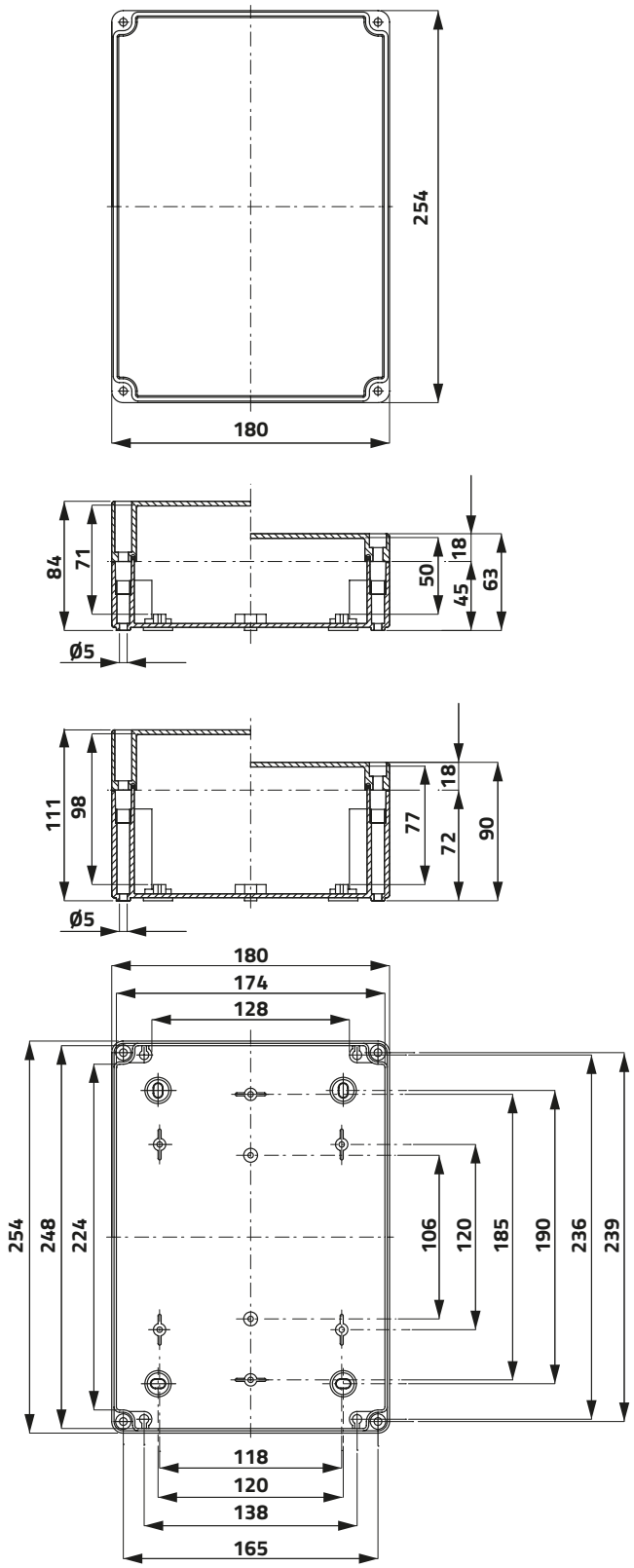

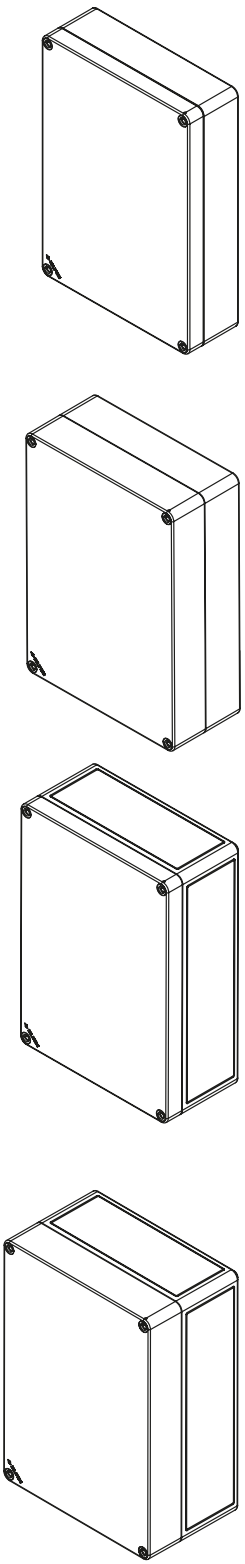

Scatole in termoplastico 180 x 254 mm
Thermoplastic enclosures 180 x 254 mm

Serie CUBE / Series CUBE

h g cod



Piastra di fondo / Mounting plate

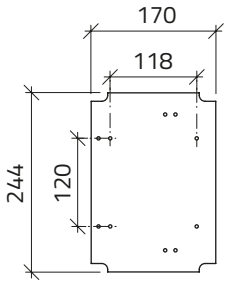

613 **080P1825**



Piastra superiore / Upper plate

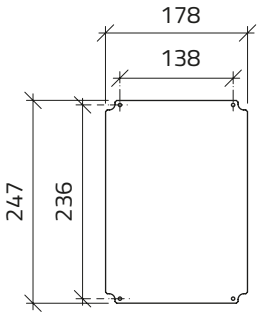

185 **080PS1825**



Guida / Rail

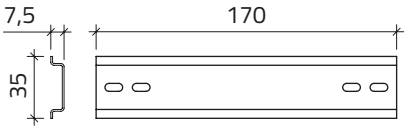

59 **080G3517**



Guida / Rail

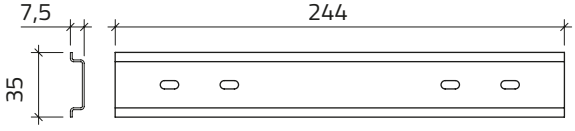

77 **080G3522**

Scatole in termoplastico 254 x 361 mm
Thermoplastic enclosures 254 x 361 mm

Serie CUBE / Series CUBE

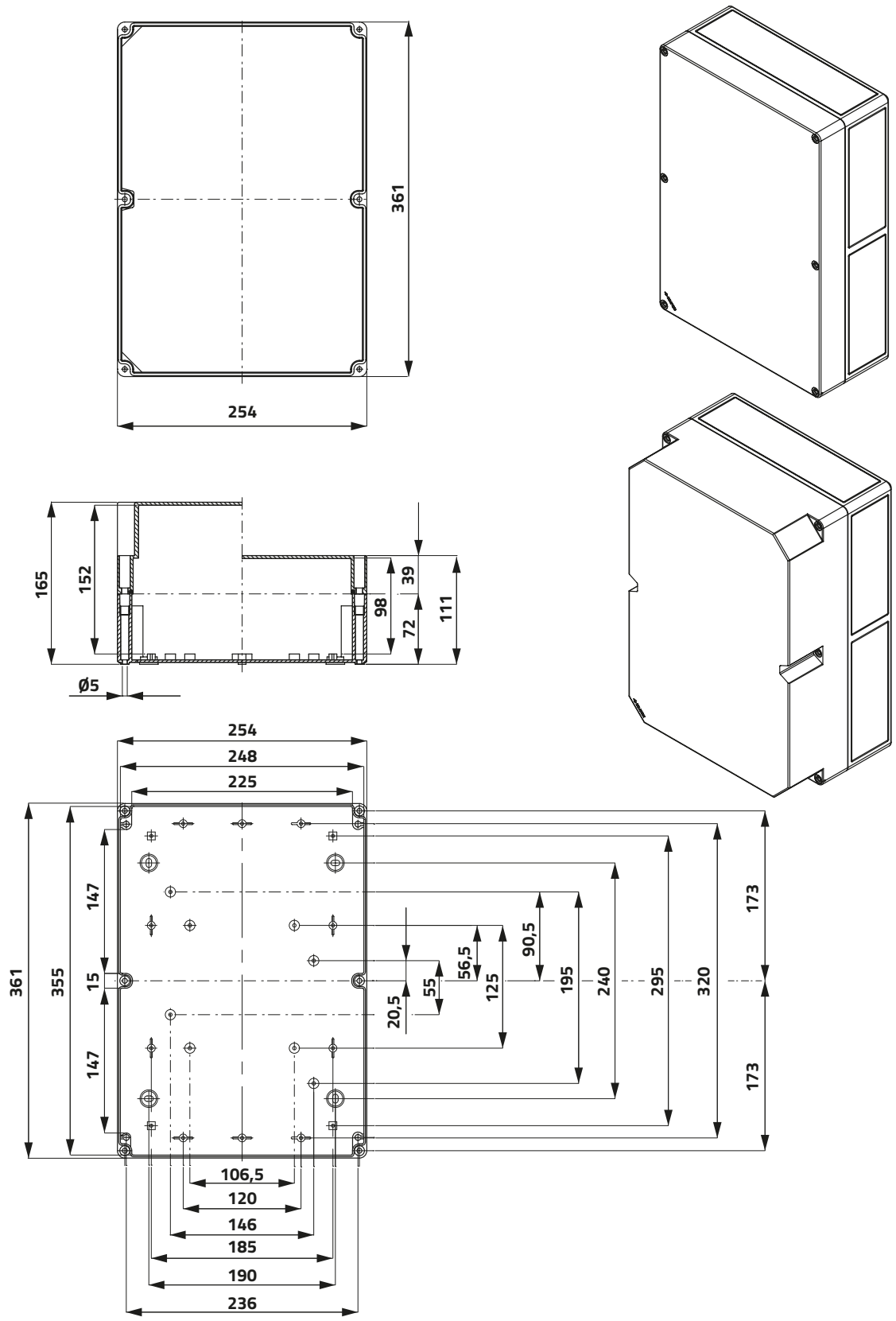

Scatole in termoplastico 254 x 361 mm
Thermoplastic enclosures 254 x 361 mm

Serie CUBE / Series CUBE



Coperchio senza fori / Undrilled lid

	h	g	cod
Polistirene / Polystyrene	111	1140	**080CS2536-11**
Polistirene / Polystyrene	165	1140	**080CS2536-16**
Policarbonato / Polycarbonate	111	1390	**080C2536-11**
Policarbonato / Polycarbonate	165	1720	**080C2536-16**



Coperchio senza fori / Undrilled lid

	h	g	cod
Policarbonato / Polycarbonate	111	1330	**080C2536-11T**
Policarbonato / Polycarbonate	165	1640	**080C2536-16T**



Piastra di fondo / Mounting plate

613 **080P1825**

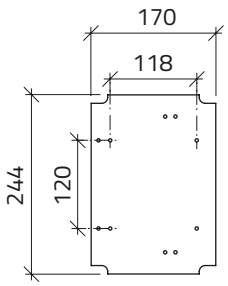



Guida / Rail

59 **080G3517**

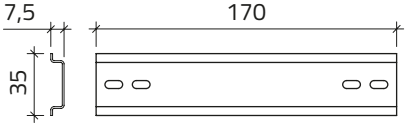



Guida / Rail

77 **080G3522**

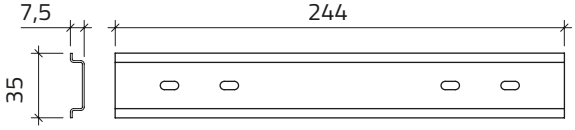

Accessori per scatole in termoplastico
Accessories for thermoplastic enclosures

Serie CUBE / Series CUBE

Accessori / Accessories

		h	g	cod
	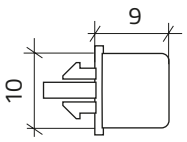	**Manopola / Knob**	1	10	**080M**
	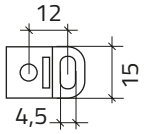	**Kit staffe (4x) / Brackets kit (4x)**	1		**080S**
	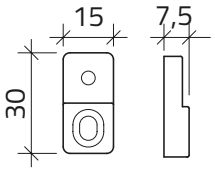	**Kit staffe (2x) / Brackets kit (2x)**	30		**010S10**
	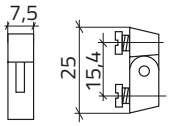	**Coppia di cerniere per scatole fino a 94 × 180** **Pair of small hinges for enclosures up to 94 × 180** Con maschera di foratura / With drilling template	7		**080CP**
	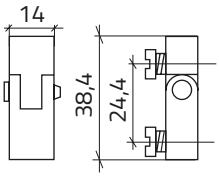	**Coppia di cerniere per scatole fino a 110 × 180** **Pair of small hinges for enclosures up to 110 × 180** Con maschera di foratura / With drilling template	27		**080CG**
	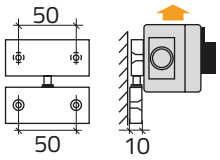	**Kit di fissaggio a parete per contenitori removibili** **Wall-mounting kit for removable enclosures**	124		**080SP**
	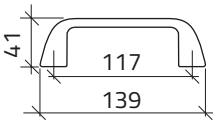	**Maniglia in plastica / Plastic handle**	58		**080M139**
	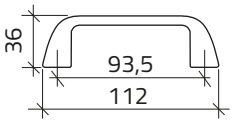	**Maniglia in plastica / Plastic handle**	42		**080M112**

Accessori per scatole in termoplastico
Accessories for thermoplastic enclosures

Serie CUBE / Series CUBE

Accessori / Accessories



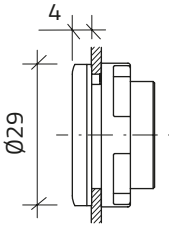

Tappo di chiusura / Hole plug

	h	g	cod
RAL 7035	5	10	**020TTP**
Nero / Black	5	10	**020TTPN**
Trasparente / Clear	5	10	**020TTPT**
RAL 7016	5	10	**020TTPGR**



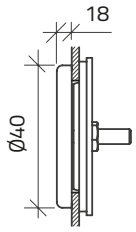

	h	g	cod
RAL 7035	5	10	**030CP**
RAL 7016	5	10	**030CP16**
Nero / Black	5	10	**030CPN**



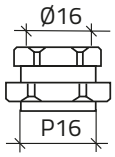

Manicotto di giunzione / Coupling kit — 7 — **080MPG16**



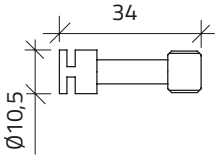

Vite nera / Black screw — 1,5 — 4 — **080VB**



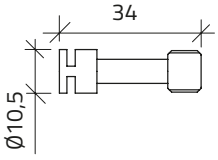

Vite gialla / Yellow screw — 1,5 — 4 — **080VBG**



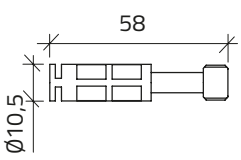

Vite nera / Black screw — 3 — 4 — **080VA**



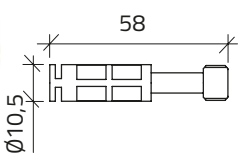

Vite gialla / Yellow screw — 3 — 4 — **080VAG**

Accessori per scatole in termoplastico
Accessories for thermoplastic enclosures

Serie CUBE / Series CUBE

Piastre / Plates

		g	cod
	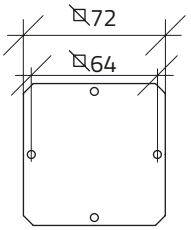	**Piastra di fondo / Mounting plate**	100	**080P0909**
	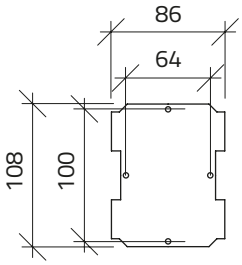	**Piastra di fondo / Mounting plate**	148	**080P0913**
	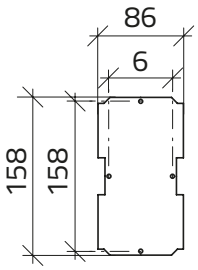	**Piastra di fondo / Mounting plate**	210	**080P0918**
	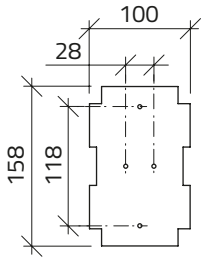	**Piastra di fondo / Mounting plate**	270	**080P1118**
	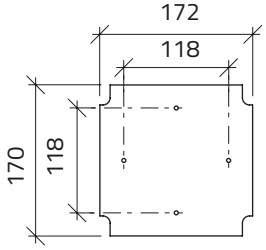	**Piastra di fondo / Mounting plate**	425	**080P1818**

Accessori per scatole in termoplastico
Accessories for thermoplastic enclosures

Serie CUBE / Series CUBE

Piastre / Plates

		g	cod
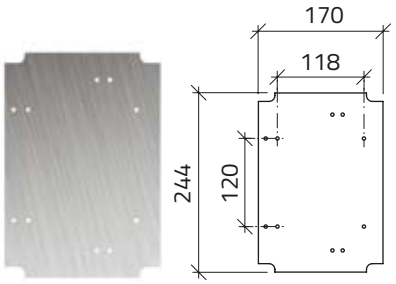	**Piastra di fondo / Mounting plate**	613	**080P1825**
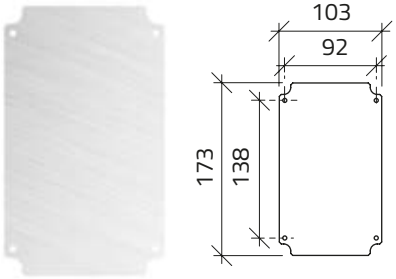	**Piastra superiore / Upper plate**	285	**080PS1118**
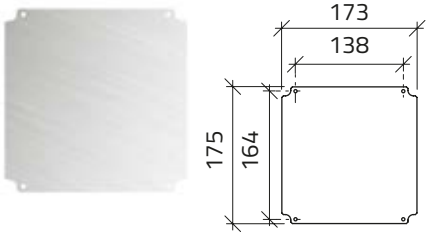	**Piastra superiore / Upper plate**	130	**080PS1818**
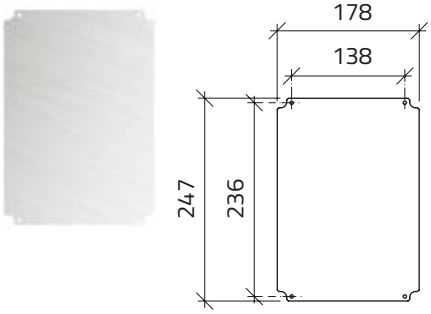	**Piastra superiore / Upper plate**	185	**080PS1825**


VISION

PULSANTIERE PENSILI
PENDANT PUSH-BUTTON STATIONS

Serie VISION / Series VISION

SOLUZIONE PENSILE EVOLUTA

La Vision è un contenitore pensile in materiale termoplastico, progettato per ospitare diverse configurazioni di operatori grazie alla piastra frontale personalizzabile e forabile.
Leggera, pratica e resistente, rappresenta una soluzione intermedia tra una scatola pulsantiera e un quadro pensile di comando.

ADVANCED SUSPENDED SOLUTION

Vision is a suspended thermoplastic enclosure designed to accommodate different operator configurations thanks to its customizable and drillable front plate.
Lightweight, practical and resistant, it represents an intermediate solution between a push-button box and a suspended control panel.

STRUTTURA LEGGERA

Il braccio posteriore consente un'orientabilità pressoché completa dell'apparecchiatura, migliorando ergonomia e praticità di utilizzo. Sono disponibili due lunghezze di braccio, 125 mm e 185 mm, per adattarsi a differenti esigenze di installazione e gestione degli ingombri.

LIGHTWEIGHT STRUCTURE

The rear arm allows nearly complete adjustability of the equipment, improving ergonomics and ease of use. Two arm lengths are available, 125 mm and 185 mm, to suit different installation requirements and space constraints.

PIASTRA PERSONALIZZABILE

La piastra frontale può essere fornita neutra oppure già forata secondo specifiche esigenze. Consente l'integrazione di diversi operatori e configurazioni di comando, offrendo un'elevata libertà progettuale per applicazioni su misura.

INTEGRAZIONE DISPLAY

La Vision è progettata per ospitare display fino a 11 pollici, permettendo così l'integrazione di interfacce uomo-macchina evolute. Rappresenta una soluzione completa per sistemi di comando e visualizzazione.



CUSTOMISABLE INTERFACE

The front plate can be supplied either blank or pre-drilled according to specific requirements. It enables the integration of various operators and control configurations, offering high design flexibility for customised applications.

DISPLAY INTEGRATION

Vision is designed to accommodate displays up to 11 inches, enabling the integration of advanced human-machine interfaces. It represents a complete solution for control and visualization systems.

CARATTERISTICHE TECNICHE

Omologazioni	CE
Conformità alle norme	EN IEC 62208
Temperature di esercizio	-35° ÷ +80 °C
Grado di protezione	IP64 (EN IEC 60529)
Protezione contro gli urti	IK05 (EN IEC 62262)
Materiale custodia	PA Poliammide
Processo produttivo	Stampaggio a iniezione
Materiale viti	Acciaio inox AISI 304
Materiale piastra frontale	PMMA polimetilmetacrilato
Piastra frontale	Spessore 3 mm quando inclusa
Piastra frontale personalizzata	080VPFP-Dxx foratura personalizzata tramite taglio laser
Coppia di serraggio	0.6 ÷ 0.8 Nm (5.3 ÷ 7.1 lb-in)
Protezione contro le scosse elettriche	Classe II (EN IEC 61140)
Entrata cavo	Tramite tubo flessibile PA M20 lunghezza 300 mm
Braccio orientabile	Due differenti lunghezze 125 mm - 185 mm
Periodo di garanzia	18 mesi

TECHNICAL DATA

Approvals	CE
Compliance with standards	EN IEC 62208
Operating temperatures	-35° ÷ +80 °C
Protection degree	IP64 (EN IEC 60529)
Protection against impact	IK05 (EN IEC 62262)
Housing material	PA Polyamide
Manufacturing process	Injection moulding
Screw material	Stainless steel AISI 304
Front plate material	PMMA polymethylmethacrylate
Front plate	Thickness 3 mm when included
Customized front plate	080VPFP-Dxx customized drilling by laser cutting
Tightening torque	0.6 ÷ 0.8 Nm (5.3 ÷ 7.1 lb-in)
Protection against electric shock	Class II (EN IEC 61140)
Cable entry	By M20 PA flexible pipe - 300 mm length
Adjustable arm	Two different lengths 125 mm - 185 mm
Warranty period	18 months

Pulsantiere pensili
Pendant push-button stations

Serie VISION / Series VISION

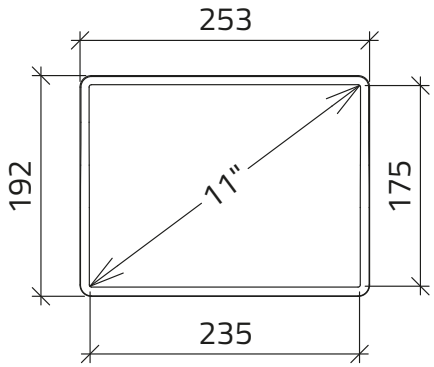

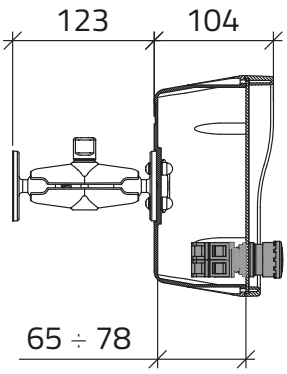

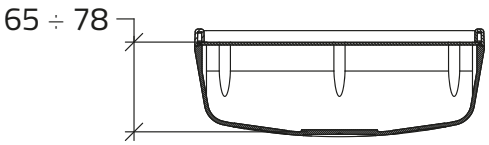

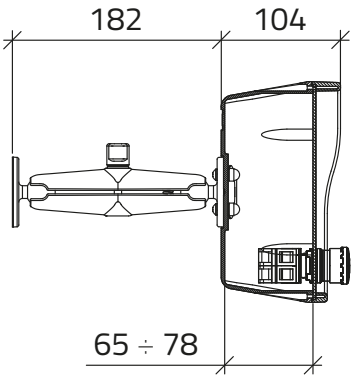

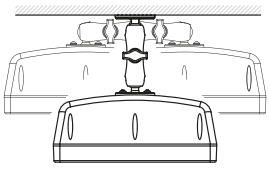

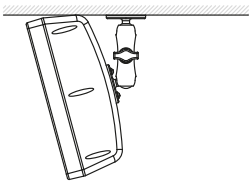

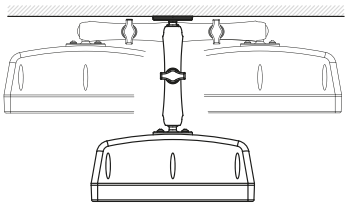

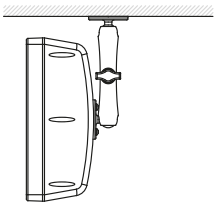

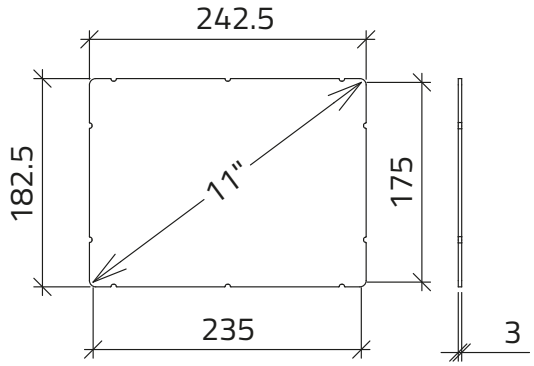

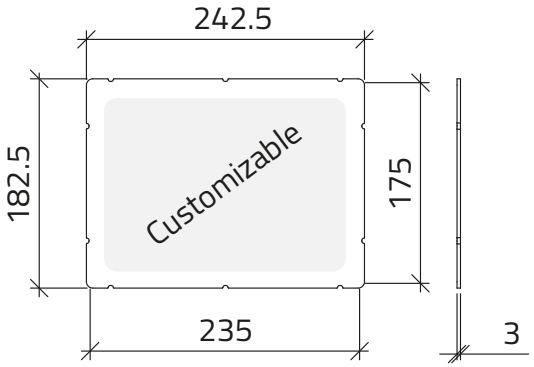

Pulsantiere pensili
Pendant push-button stations

Serie VISION / Series VISION



Pulsantiera neutra / Neutral push-button panel

Con supporto / With support

	g	cod
Lunghezza 125 mm / Length 125 mm	850	**080V2621-12**
Lunghezza 185 mm / Length 185 mm	980	**080V2621-18**



Pulsantiera senza piastra / Push-button panel without plate

Con supporto / With support

	g	cod
Lunghezza 125 mm / Length 125 mm	700	**080V2621-12SP**
Lunghezza 185 mm / Length 185 mm	830	**080V2621-18SP**



Piastra frontale neutra / Neutral front plate

	g	cod
	156	**080VPFN**

Per esecuzioni personalizzate contattare il nostro ufficio commerciale
For customised versions, please contact our sales department



SMOOTH

SCATOLE IN TERMOPLASTICO
THERMOPLASTIC ENCLOSURES

Serie SMOOTH / Series SMOOTH

SCATOLE PULSANTIERE IN ABS

L'ABS, per la sua combinazione bilanciata di proprietà meccaniche, estetiche e facilità di lavorazione, è uno dei tecnopolimeri più utilizzati nello stampaggio a iniezione per la realizzazione di contenitori e componenti in termoplastico.

Le caratteristiche fondamentali sono:
- Elevata resistenza agli urti, con capacità di assorbire energia senza rottura
- Buona rigidità e durezza superficiale
- Peso contenuto a fronte di buone prestazioni meccaniche
- Ottima finitura superficiale, anche lucida
- Possibilità di verniciatura e trattamenti galvanici (ad es. cromatura)
- Buone proprietà isolanti elettriche
- Buona lavorabilità (stampaggio, tranciatura, foratura, ecc.)
- Buona resistenza ad acqua e soluzioni saline
- Facilità di colorazione

ABS PUSH-BUTTON ENCLOSURES

ABS, thanks to its balanced combination of mechanical properties, aesthetic quality and ease of processing, is one of the most widely used engineering thermoplastics for injection moulding of enclosures and components.

Key features are:
- High impact resistance, with excellent energy absorption without breaking
- Good rigidity and surface hardness
- Lightweight with good mechanical performance
- Excellent surface finish, including glossy appearance
- Suitable for painting and electroplating (e.g. chrome plating)
- Good electrical insulating properties
- Easy to machine (punching, drilling, etc.)
- Good resistance to water and saline solutions
- Easy colouring

PANORAMICA DEI FORMATI E DELLE FORATURE / SIZE AND LID HOLE OVERVIEW

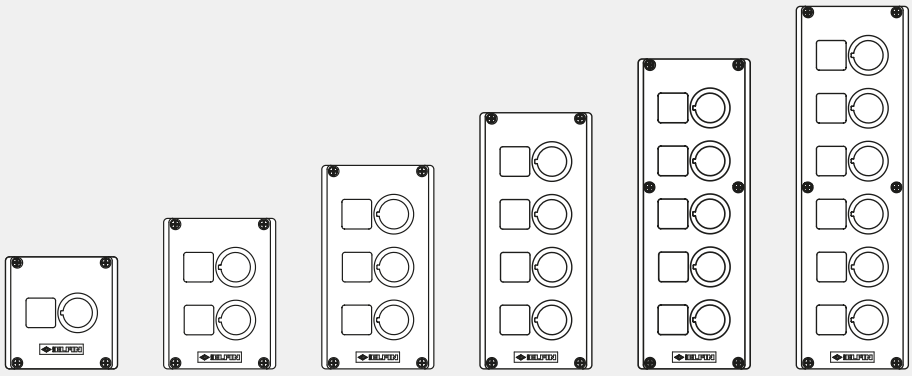

85x85 85x114 85x154 85x194 85x234 85x274

CARATTERISTICHE TECNICHE

Omologazioni	CE
Conformità alle norme	EN IEC 62208
Materiale scatola	ABS RAL 7035
Materiale coperchio	ABS RAL 7016, giallo
Guarnizione	Gomma silicone
Viti	Acciaio
Grado di protezione	IP65 - EN IEC 60529
Temperatura d'impiego	-25°C ÷ +50°C

TECHNICAL DATA

Approvals	CE
Compliance with standards	EN IEC 62208
Material, enclosures	ABS RAL 7035
Material lid	ABS RAL 7016, yellow
Gasket	Silicone rubber
Screw	Steel
Protection	IP65 - EN IEC 60529
Operating temperature	-25°C ÷ +50°C

SCATOLE IN TERMOPLASTICO
THERMOPLASTIC ENCLOSURES

Serie SMOOTH / Series SMOOTH





Scatole in termoplastico
Thermoplastic enclosures

Serie SMOOTH / Series SMOOTH

h g cod



Coperchio giallo con 1 foro Ø 22 mm / 1-hole yellow lid Ø 22 mm

85 × 85 mm 63 112 **080CA0808-6GP1**

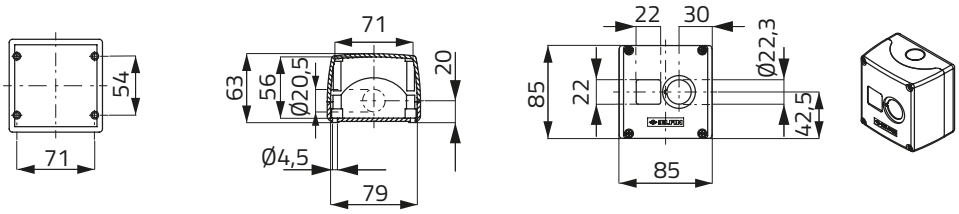

Coperchio giallo con 1 foro Ø 22 mm / 1-hole yellow lid Ø 22 mm

85 × 85 mm protetto / protected 63 140 **080CA0808-6GP1E**

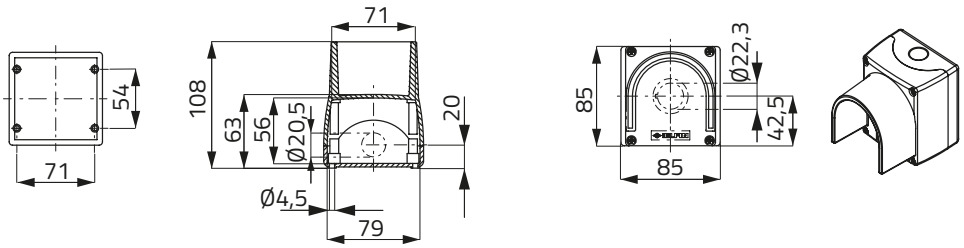

Coperchio con 1 foro Ø 22 mm / 1-hole lid Ø 22 mm

85 × 85 mm 63 112 **080CA0808-6P1**

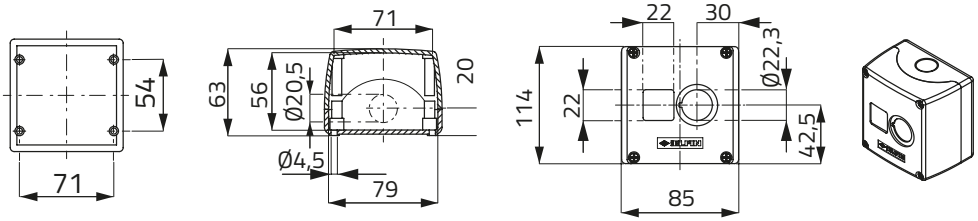

Coperchio con 2 fori Ø 22 mm / 2-hole lid Ø 22 mm

85 × 114 mm 63 136 **080CA0811-6P2**

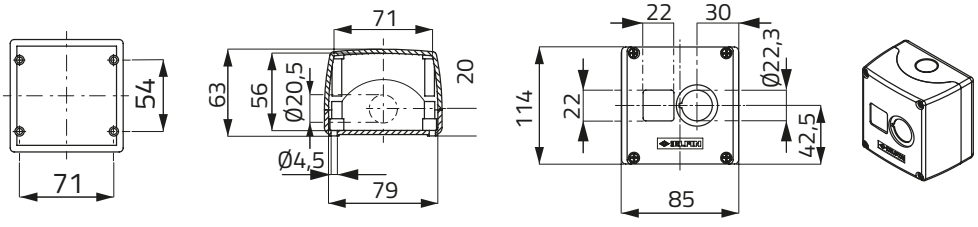

Scatole in termoplastico
Thermoplastic enclosures

Serie SMOOTH / Series SMOOTH

h g cod



Coperchio con 3 fori Ø 22 mm / 3-hole lid Ø 22 mm

85 × 154 mm 63 168 **080CA0815-6P3**

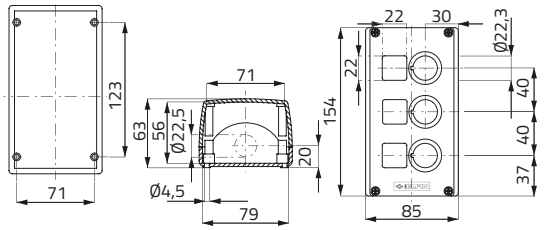

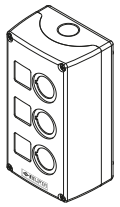



Coperchio con 4 fori Ø 22 mm / 4-hole lid Ø 22 mm

85 × 194 mm 63 205 **080CA0819-6P4**

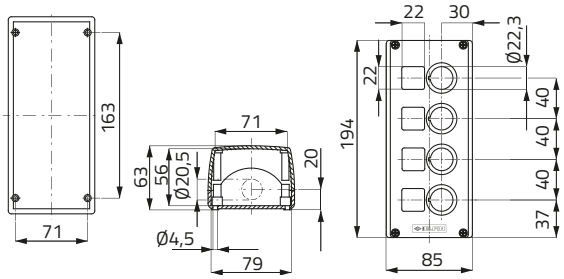

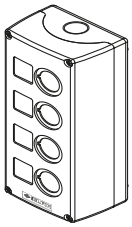



Coperchio con 5 fori Ø 22 mm / 5-hole lid Ø 22 mm

85 × 234 mm 63 263 **080CA0823-6P5**

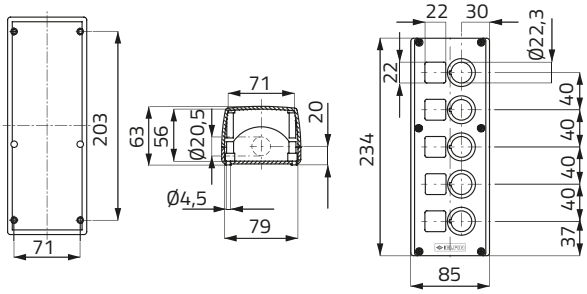

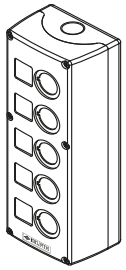



Coperchio con 6 fori Ø 22 mm / 6-hole lid Ø 22 mm

85 × 274 mm 63 282 **080CA0827-6P6**

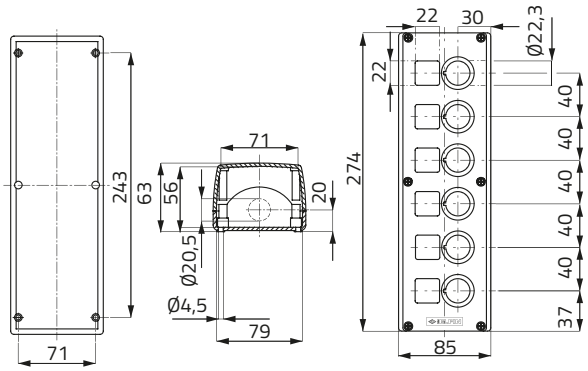

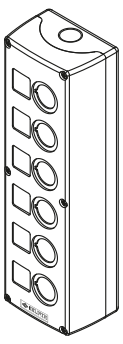

Scatole in termoplastico
Thermoplastic enclosures

Serie SMOOTH / Series SMOOTH

g | cod



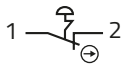

Coperchio con pulsante emergenza Ø 40 mm
Lid with emergency stop push-button Ø 40 mm

sgancio rotazione / twist release

1NC — 165 — **080CA0808-6GA**

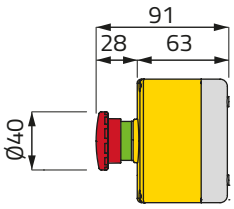

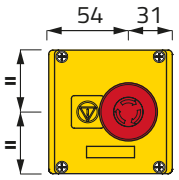

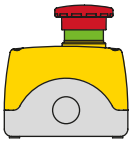



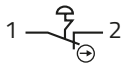

Coperchio protetto con pulsante emergenza Ø 42 mm
Protected lid with emergency stop push-button Ø 42 mm

sgancio rotazione / twist release

1NC — 230 — **080CA0808-6GEAS**

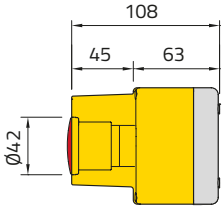

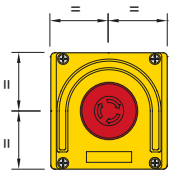

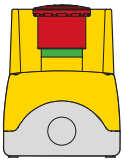



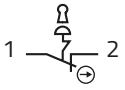

Coperchio con pulsante emergenza Ø 44 mm
Lid with emergency stop push-button Ø 44 mm

sgancio a chiave / key release

1NC — 200 — **080CA0808-6GFC**

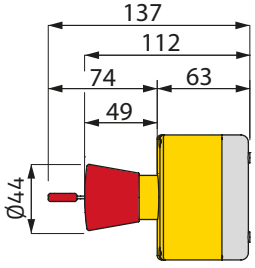

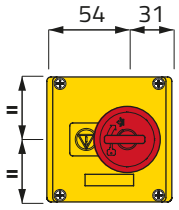

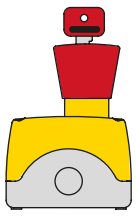

Scatole in termoplastico
Thermoplastic enclosures

Serie SMOOTH / Series SMOOTH

k g cod



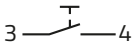

Coperchio con pulsante con guardia verde Ø 22 mm
Lid with green guarded push-button Ø 22 mm

Blocco contatto 1NO / 1NO contact block 150 **080CA0808-6PV**

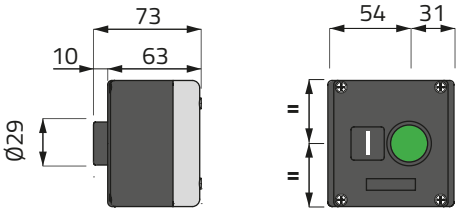



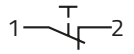

Coperchio con pulsante con guardia rosso Ø 22 mm
Lid with red guarded push-button Ø 22 mm

Blocco contatto 1NO / 1NO contact block 150 **080CA0808-6PR**

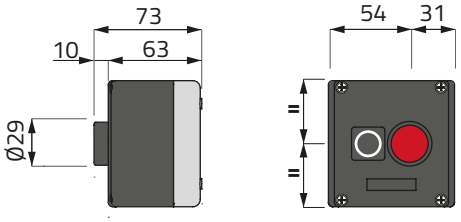



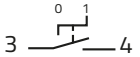

Coperchio con selettore a manopola 2 posizioni Ø 22 mm
Lid with 2 position knob selector switch Ø 22 mm

Blocco contatto 1NO / 1NO contact block I II 157 **080CA0808-6SMA**

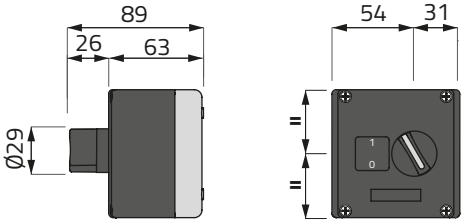



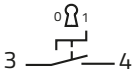

Coperchio con selettore a chiave 2 posizioni Ø 22 mm
Lid with 2 position key selector switch Ø 22 mm

Blocco contatto 1NO / 1NO contact block I II 197 **080CA0808-6SCA**

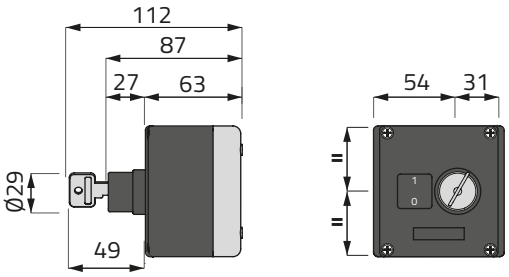

Accessori per scatole in termoplastico
Accessories for thermoplastic enclosures

Serie SMOOTH / Series SMOOTH

		g	cod
	Targhette indicatrici adesive 22 × 22 mm **Indication labels 22 × 22 mm**		
	Arresto emergenza / Emergency stop	0,2	**020144T22**
	0 - 1	0,2	**02033T22**
	Disinserzione / Disable	0,2	**02042T22**
	Inserzione / Enable	0,2	**02043T22**
	Movimento lineare / Linear motion	0,2	**02046T22**