Scheda Dati

010S25
Kit 2 staffe fissaggio, 25 mm

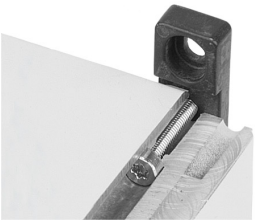

Caratteristiche

Gamma	Accessori per scatole pulsantiere
Componente	Kit staffe di fissaggio
Codice	010S25
Descrizione	Kit 2 staffe fissaggio, 25 mm
Colore	Nero
Peso	32,0
Tariffa doganale	85381000
GTIN	8052878001667

Dati tecnici
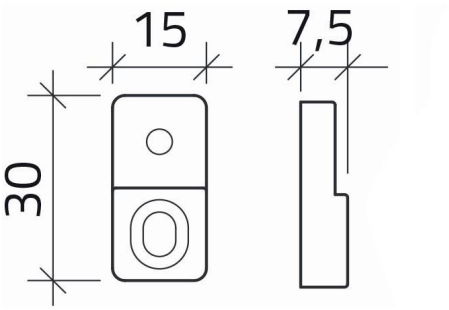
Disegni tecnici