Scheda Dati

020GPF42
Ghiera protezione grigia H 25 L42 pulsante a fungo

Caratteristiche

Gamma	Accessori Ø 22
Componente	Ghiere protezione per pulsanti a fungo, H 25 L42
Codice	020GPF42
Descrizione	Ghiera protezione grigia H 25 L42 pulsante a fungo
Colore	Grigio RAL7016
Peso	8,0
Tariffa doganale	85365080
GTIN	8052878004392

Dati tecnici
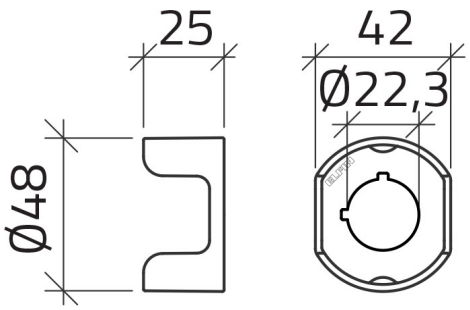
Disegni tecnici