Scheda Dati

020GPFBL
Ghiera protezione blu H 25 pulsante a fungo

Caratteristiche

Gamma	Accessori Ø 22
Componente	Ghiere protezione per pulsanti a fungo, H 25
Codice	020GPFBL
Descrizione	Ghiera protezione blu H 25 pulsante a fungo
Colore	Blu
Peso	13,0
Tariffa doganale	85365080
GTIN	8052878004408

Dati tecnici
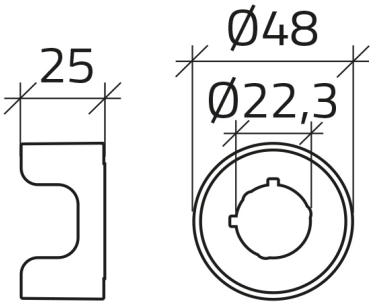
Disegni tecnici