Scheda Dati

020GPFV
Anel proteção verde H 25 botão cogumelo

Caratteristiche

Gama	Acessórios Ø 22
Componente	Aneís de proteção para botões cogumelo, H 25
Código	020GPFV
Descrição	Anel proteção verde H 25 botão cogumelo
Cor	Verde
Peso	13,0
Tariffa doganale	85365080
GTIN	8052878004446

Dati tecnici
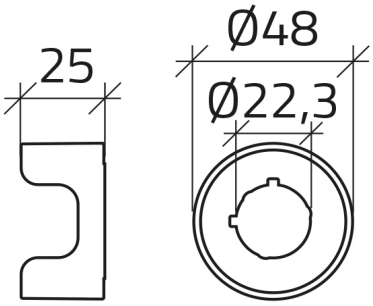
Disegni tecnici