Datenblatt

020PEOGL

Gelbes ergonomisches Schutzelement für Betätigungselement, abschließbar mittels Vorhängeschloß

Merkmale

Baureihe	Zubehör Ø 22
Komponenten	Ergonomisches Schutzelement für Betätiger, abschließbar
Artikel-Nr.	020PEOGL
Beschreibung	Gelbes ergonomisches Schutzelement für Betätigungselement, abschließbar mittels Vorhängeschloß
Farbe	Giallo
Gewicht - gr	15,0
Zolltarifnummer	85365080
GTIN	8052878005306

Dati tecnici
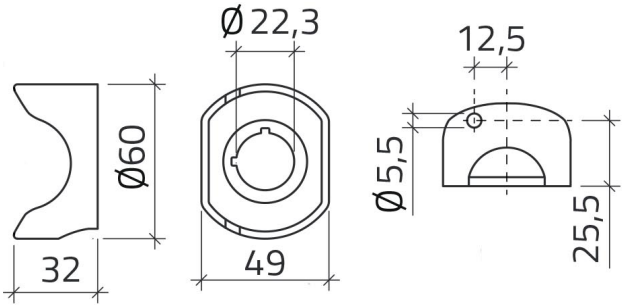
Disegni tecnici