Scheda Dati

020PEOGL
Ghiera protezione ergonomica gialla per operatore, lucchettabile

Caratteristiche

Gamma	Accessori Ø 22
Componente	Ghiera protezione ergonomica operatore, lucchettabile
Codice	020PEOGL
Descrizione	Ghiera protezione ergonomica gialla per operatore,
Colore	Giallo
Peso	15,0
Tariffa doganale	85365080
GTIN	8052878005306

Dati tecnici
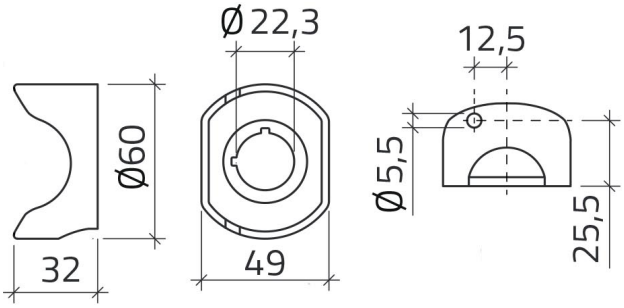
Disegni tecnici