Scheda Dati

040P1214
Piastra di fondo 124x98 mm

Caratteristiche

Gamma	Scatole di derivazione alluminio 115x140 mm
Componente	Piastra di fondo
Codice	040P1214
Descrizione	Piastra di fondo 124x98 mm
Peso	141,0
Tariffa doganale	85381000
GTIN	8052878047757

Dati tecnici
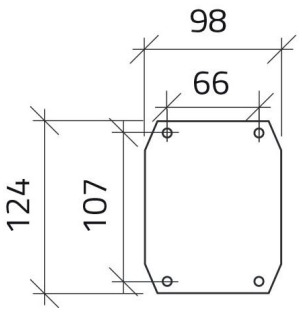
Disegni tecnici