Scheda Dati

050AS10FC

Dispositivo de seguridad intermitente tres fases 220-690V, final de carrera interbloqueo 1 N.O. y micro 2 N.C.

Caratteristiche

Rango	Dispositivos de seguridad intermitentes
Componente	Dispositivos de seguridad, final de carrera y micro, placa DIN
Código	050AS10FC
Descripción	Dispositivo de seguridad intermitente tres fases 220-690V, final de carrera interbloqueo 1 N.O. y micro 2 N.C.
Color	Giallo
Peso	730,0
Tariffa doganale	85365080
GTIN	8052878048402

Dati tecnici

Flashing safety device	See technical features of every single component:
Flashing safety device	050DSL, 050FC3C, 050FI10 or 050FI01, 050F02
Flashing safety device	See the single item also for UL-CSA certifications
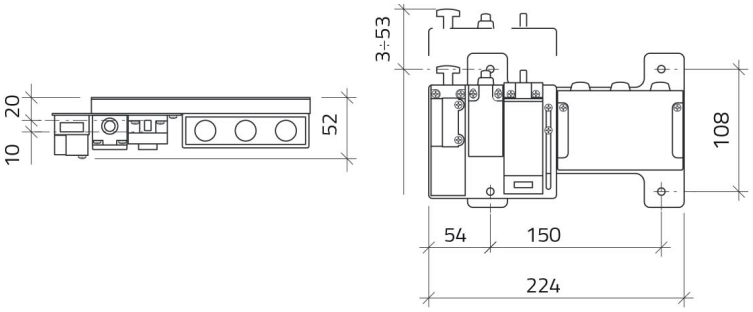
Disegni tecnici