Scheda Dati

050ASL2PFI01

Dispositivo di sicurezza lampeggiante trifase 220-690V, per due porte, finecorsa d'interblocco 1 N.C.

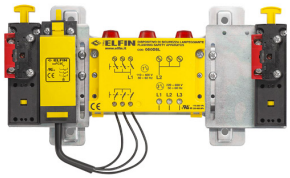

Caratteristiche

Gamma	Dispositivi di sicurezza lampeggianti
Componente	Dispositivo di sicurezza cablato per 2 porte, piastra DIN
Codice	050ASL2PFI01
Descrizione	Dispositivo di sicurezza lampeggiante trifase 220-690V,
Colore	Rosso
Peso	764,0
Tariffa doganale	85365080
GTIN	8052878067755

Dati tecnici

Flashing safety device	See technical features of every single component:
Flashing safety device	050DSL, 050FC3C, 050FI10 or 050FI01, 050F02
Flashing safety device	See the single item also for UL-CSA certifications
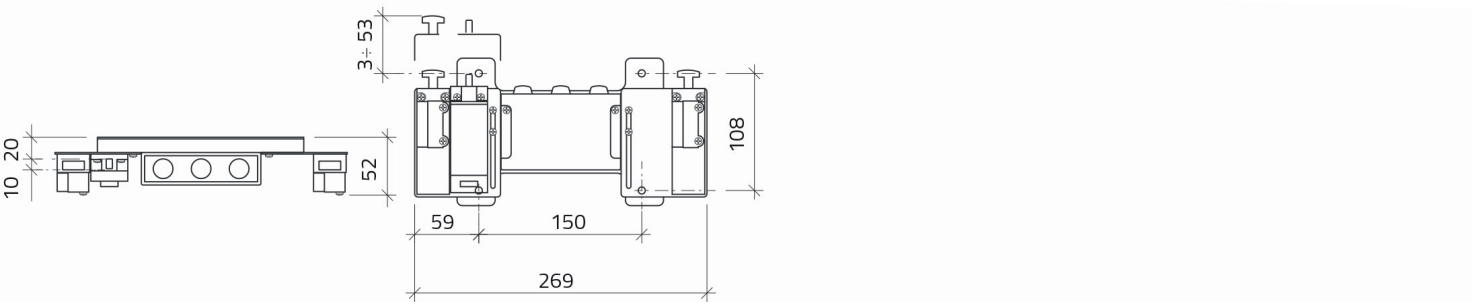
Disegni tecnici