Scheda Dati

050S013
Staffa di fissaggio guida Omega DIN 35 mm

Caratteristiche

Gamma	Sistemi di fissaggio
Componente	Staffa di fissaggio guida Omega
Codice	050S013
Descrizione	Staffa di fissaggio guida Omega DIN 35 mm
Peso	128,0
Tariffa doganale	85365080
GTIN	8052878049522

Dati tecnici
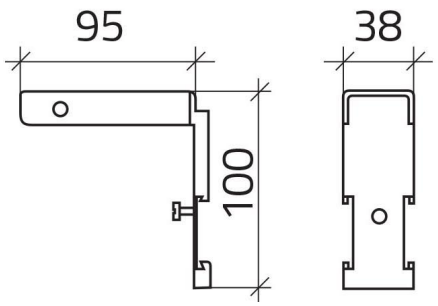
Disegni tecnici