Scheda Dati

060PFM
Piastra magnetica di fissaggio, acciaio

Caratteristiche

Gamma	Pulsantiera mobile
Componente	Piastra di fissaggio magnetica
Codice	060PFM
Descrizione	Piastra magnetica di fissaggio, acciaio
Peso	200,0
Tariffa doganale	85381000
GTIN	8052878051433

Dati tecnici
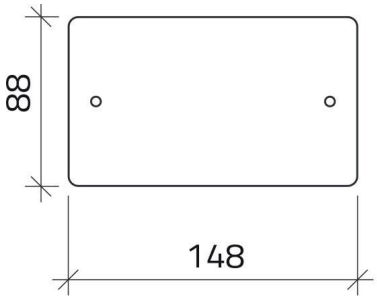
Disegni tecnici