Scheda Dati

060PFM
Placa magnética de fixação, aço

Caratteristiche

Gama	Botoeira móvel
Componente	Placa de fixação magnética
Código	060PFM
Descrição	Placa magnética de fixação, aço
Peso	200,0
Tariffa doganale	85381000
GTIN	8052878051433

Dati tecnici
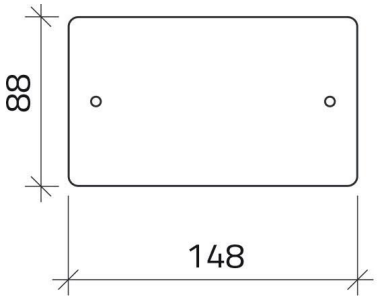
Disegni tecnici