Datenblatt

080SP
Wandbefestigungskit für abnehmbare Gehäuse

Merkmale

Baureihe	Zubehör Drucktaster-Gehäuse Thermoplast
Komponenten	Wandbefestigungskit
Artikel-Nr.	080SP
Beschreibung	Wandbefestigungskit für abnehmbare Gehäuse
Farbe	Nero
Gewicht - gr	124,0
Zolltarifnummer	85381000
GTIN	8052878057909

Dati tecnici
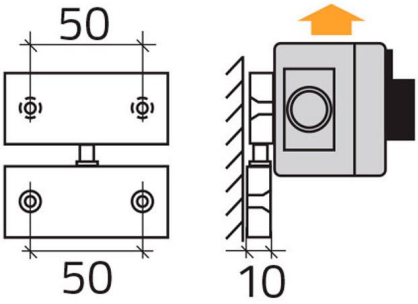
Disegni tecnici