Scheda Dati

080SP
Kit de fixação na parede para contentores removíveis

Caratteristiche

Gama	Acessórios botoeiras termoplástico
Componente	Kit de fixação de parede
Código	080SP
Descrição	Kit de fixação na parede para contentores removíveis
Cor	Nero
Peso	124,0
Tariffa doganale	85381000
GTIN	8052878057909

Dati tecnici
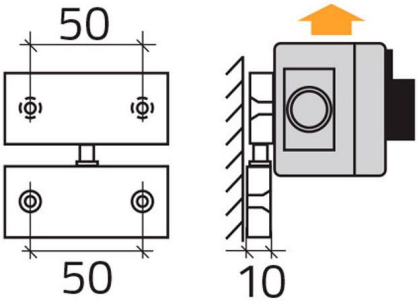
Disegni tecnici